TECHNIKA V POHYBU

MACO RAIL-SYSTEMS

POSUVNÁ KOVÁNÍ

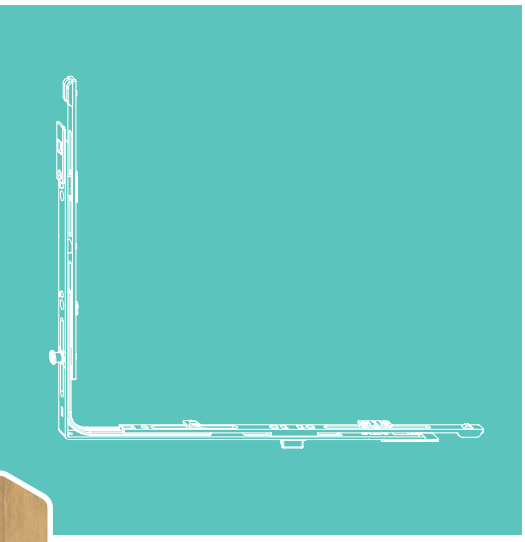

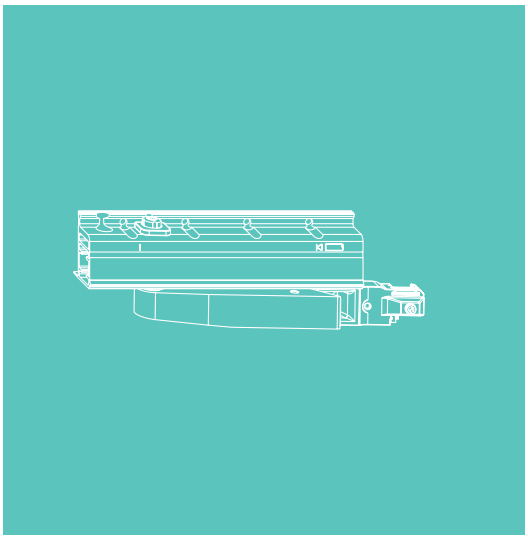

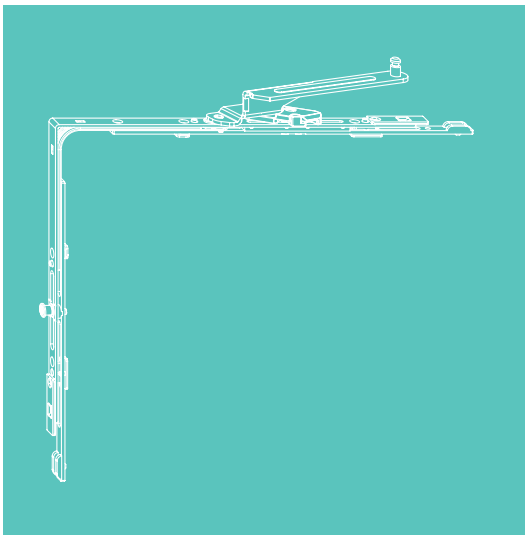

DŘEVO

MONTÁŽNÍ POKYNY

Posuvné-sklopné / dřevo 12 vzduch / nucené utažení

Použití pouze pro odborné firmy!

Použití

Nucené utažení

		kg
720 - 2000	900 - 2700	160
960 - 2000	900 - 2700	200*

*od hmotnosti křídla > 160 kg
použijte tandemový vodicí vozík

Legenda a zkratky

	DM	Rozměr trnu
	FFB	Šířka záhybu křídla
	FFH	Výška záhybu křídla
	FB	Šířka křídla
	GM	Rozměr kliky
		Šířka záhybu rámu
		Výška záhybu rámu
		Provedení vlevo zakreslené, provedení vpravo zrcadlové

Obsah

Použití, Legende und Abkürzungen 2
Wichtige Informationen 4
Přehledové výkresy 12
Seznam dílů 14
Pohled křídlo a rám 15
Vodicí vozík 17
Druhy otevírání 18
Montáž křídla 23
Montáž rámu 36
Zavěšení křídla 42

Důležité informace

Obecné informace

Aktuální verzi našich obchodních podmínek naleznete na webových stránkách MACO (www.maco.eu/de-AT/AGB-EKB). Tuto montážní příručku si prosím uschovejte pro případ pozdějšího použití a údržby.

Nedodržení pokynů uvedených v této montážní příručce zbavuje společnost MACO jakékoliv odpovědnosti. Ujistěte se, že splníte svou informační povinnost vůči zákazníkovi ohledně obsluhy, údržby a všech bezpečnostních informací.

Jako zákaznicky orientovaná společnost vám MACO nabízí následující dokumenty, které můžete předat koncovým zákazníkům:
„Příručka pro obsluhu a údržbu pro SKB-S, -SE, -Z a PAS – KONCOVÝ UŽIVATEL“ (objednací číslo 757956)
„Příručka pro obsluhu a údržbu pro SKB-S, -SE, -Z a PAS – ODBORNÉ FIRMY“ (objednací číslo 757961)
Oba dokumenty jsou k dispozici v sekci ke stažení na www.maco.eu.
Předávejte prosím příručku pro obsluhu a údržbu koncovému zákazníkovi a zajistěte jeho řádné zaškolení.

Cílová skupina
Tato dokumentace je určena výhradně odborným firmám a kvalifikovanému personálu. Veškeré popsané činnosti mohou vykonávat pouze odborníci.

Certifikace
V montážních pokynech uvedené výrobky MACO jsou testovány v souladu s normami EN 13126 a pravidelně podléhají kontrole. Třída H3 dosažená v souladu s těmito normami se však vztahuje pouze na standardizované testy, nikoliv na konkrétní individuální systémové prvky. Různé vlivy mohou způsobit odchylky od těchto standardních testů, jako například:

› vliv zpracovatelských tolerancí,

› vliv montážních tolerancí po instalaci prvku do stavební konstrukce,

› použití příslušenství (např. těsnění, těsnicí lišty, kliky apod.),

› použití přídavných dílů (např. hliníkové opláštění okna, stínící technika, sítě proti hmyzu),

› vnější vlivy prostředí (např. vlhkost, sluneční záření, vysoké a nízké teploty, teplotní výkyvy) nebo

› vnitřní vlivy prostředí (např. vlhkost, agresivní čisticí prostředky)

Důležité informace

Obecné bezpečnostní pokyny

Pro zajištění bezpečnosti osob je klíčové dodržovat následující pokyny!
Při čtení tohoto dokumentu a bezpečnostních pokynů věnujte pozornost následujícím symbolům a barevnému označení.

NEBEZPEČÍ — Tento symbol upozorňuje na situaci, která může při nedodržení pokynů vést k smrtelným zraněním.

UPOZORNĚNÍ — Tento symbol označuje situaci, která může při nedodržení pokynů způsobit smrtelná a/nebo vážná zranění.

POZOR — Tento symbol varuje před situací, která může při nedodržení pokynů způsobit lehká nebo drobná zranění.

Tento symbol upozorňuje na důležité doplňující informace, které jsou nezbytné pro správnou montáž a funkci výrobku.

Nezapomeňte se řídit směrnicí VHBE (Kování pro okna a dveře) od Gütegemeinschaft Schlösser und Beschläge e.V.!
Tato směrnice se zaměřuje na všechny bezpečnostní aspekty, které jsou pro koncového uživatele v oblasti kování pro okna a dveře relevantní.

Důležité informace

Obecné bezpečnostní pokyny

⚠ UPOZORNĚNÍ

Pro zajištění dlouhodobé funkčnosti a bezpečného používání oken a dveří po celou jejich očekávanou životnost je kladeno zvláštní důraz na správné upevnění bezpečnostních dílů kování.

Společnost MACO důrazně upozorňuje, že při otevírání a zavírání oken a dveří dochází k pohybu a zrychlení větších hmotností křídel. To platí zejména pro posuvné prvky. Je na odpovědnosti každého výrobce (výrobce oken), montéra a prodejce okenních systémů, zejména posuvně-sklopných dveří, aby zajistili vhodné omezovače pohybu nebo podobná opatření.

Nesprávná montáž může vést k těžkým zraněním. Instalaci musí provádět kvalifikovaný personál, který byl vyškolen podle aktuálních technických standardů a pravidel.

Přetížení nebo nesprávná obsluha posuvně-sklopného kování může způsobit, že křídlo vypadne z vodící kolejnice, což může vést k vážným zraněním.

Vzhledem k vysoké hmotnosti prvku je vždy nezbytné zajistit správnou fixaci během výroby, přepravy a montáže na staveništi.

⚠ POZOR

Pokud je v určitých situacích (např. ve školách, mateřských školách apod.) pravděpodobné, že bude posuvný prvek přetěžován, je nutné přijmout opatření, která tomuto přetížení zabrání, například přemístěním dorazových dílů pro zmenšení šířky otevření.

Při nesprávné manipulaci hrozí nebezpečí zranění způsobená sevřením. Upozorněte uživatele na toto riziko, zejména v domácnostech s malými dětmi.

Nesprávná manipulace, zejména pokud se osoby nebo části těla dostanou mezi rám a křídlo při zavírání, nebo mezi křídlem a zárubní či okolními stavebními prvky při otevírání, může vést k vážným zraněním.

Důležité informace

Poznámka

Tato příručka popisuje všechny montážní kroky pro sestavení kování ve standardním provedení.
Před uvedením do provozu je nutné kování namazat (viz Příručka pro obsluhu a údržbu).

Posuvně-sklopné kování (SKB) je určeno výhradně pro použití v konstrukčně stabilních budovách. Slouží k horizontálnímu otevírání a zavírání oken a dveří. Posuvně-sklopné prvky je nutné instalovat kolmo, nikdy ne pod úhlem.

Důležité informace

Účel použití

Pro kování MACO SKB platí oblasti použití uvedené na straně 2. Uvedené údaje jsou závazné.

Všechny kovací díly montujte odborně, jak je popsáno v tomto návodu, a dbejte na všechna bezpečnostní upozornění!

Pro upevnění dílů kování používejte pouze uvedené velikosti šroubů! Tyto musí u plastových profilů dosahovat až do ocelové výztuže.

Vždy se řiďte technologickými pokyny výrobce profilů.

Díly kování nesmějí být použity u dřevin s agresivními látkami nebo povrchovými úpravami.

Díly kování z oceli, popsané v tomto montážním návodu, jsou podle normy DIN EN 12329 bezbarvě pasivovány a uzavřeny. Nesmějí být používány v prostředích s agresivním a korozi podporujícím vzduchem. V případě pochybností se poraďte se svým kontaktním zástupcem u společnosti MACO!

Výrobce kování nenese odpovědnost za poruchy funkce nebo poškození kování a oken či dveří, pokud jsou způsobeny použitím cizích dílů kování, nedodržením montážních předpisů nebo schémat použití.

Zpracovatel je odpovědný za dodržení funkčních rozměrů uvedených v tomto montážním návodu, jakož i za správnou montáž kování a bezpečné upevnění všech dílů.

Aby nedošlo k narušení funkčnosti kování, utahujte šrouby rovně (pokud není uvedeno jinak) a nepřetahujte je!

Upevněte šrouby nosných dílů (např. vozíky, nosní a vodící kolejnice) do vyztužovacího profilu!

Při zasklívání dodržujte Technickou směrnici č. 3 sklářského řemesla „Zasklívání izolačních skel“!

Udržujte nosní kolejnici a všechny drážky čisté a bez nečistot, abyste předešli poškození kování a zajistili jeho optimální funkci. Ochránit kování zejména před zbytky cementu nebo omítky.

Nedělejte žádné konstruktivní změny na dílech kování!

Při větru a průvanu musí být okna a dveře řádně uzavřena a zajištěna. Větrné a průvanové podmínky v souladu s touto definicí nastávají, pokud se okna nebo dveře, která jsou v některé z poloh otevření, samovolně a nekontrolovaně otevírají nebo zavírají vlivem tlaku vzduchu nebo podtlaku.

Odolnost proti větru v uzavřeném a zajištěném stavu závisí na konstrukci konkrétního okna a dveří. Pokud je třeba zohlednit větrné zatížení podle normy DIN EN 12210 (zejména zkušební tlak p3), je nutné ve spolupráci s konkrétní konstrukcí okna a materiálem rámu vybrat vhodné sestavy kování a dohodnout je individuálně.

Důležité informace

Účel použití (pokračování)

Maximální hmotnost křídel pro jednotlivé varianty kování nesmí být překročena. Komponent s nejnižší povolenou nosností určuje maximální hmotnost křídla. Je nutné dodržovat diagramy pro oblast použití a použití vhodných komponentů.

Kování a prostory mezi rámem a křídlem je třeba – zejména v průběhu výstavby – dostatečně větrat, aby se zabránilo přímému kontaktu s vlhkostí nebo tvorbě kondenzátu.

Kování musí být chráněno před usazeninami a znečištěním stavebními materiály (např. stavební prach, sádrová omítka, cement atd.), což znamená, že okna je nutné odpovídajícím způsobem zakrýt.

K čištění nebo leštění kovových částí použijte pouze jemné, pH-neutrální čisticí prostředky, a to ve zředěné formě.

Návod na obsluhu umístěte na dobře viditelné místo na namontovaném posuvně-sklopným křídle.

Důležité informace

Nevhodný účel použití

Jednotlivé systémy kování mohou být sestaveny pouze z dílů systému posuvného kování MACO. Při nesprávné montáži kování a/nebo použití neoriginálních či neodborně schválených příslušenství nenese výrobce žádnou odpovědnost.

Nepoužívejte těsnící materiály na bázi octu nebo kyselin, protože mohou způsobit korozi kovových dílů. Další informace o povrchových úpravách MACO naleznete na naší webové stránce www.maco.eu nebo v brožuře s číslem objednávky 49510 (k dispozici v sekci ke stažení).

Pohyblivé prvky je možné povrchově upravit pouze před montáží kování. Pozdější povrchová úprava může negativně ovlivnit funkčnost kování, a v takovém případě zanikají všechny nároky na záruku vůči výrobci kování.

Kování nesmí být poškozeno ostrými ani tvrdými nástroji. V případě pochybností se obraťte na svého zástupce u společnosti MACO!

Důležité informace

Skladování a uchovávání

Při přijetí zásilky okamžitě zkontrolujte následující:

- Kompletnost dodávky (podle dodacího listu)
- Poškození obalů nebo kazet
- Poškození materiálu
- Nesprávné skladování a přeprava dílů kování mohou negativně ovlivnit kvalitu povrchové úpravy. Aby k tomu nedocházelo, je nutné dodržovat následující zásady:
    - Zajistěte, aby vzduch v místnosti byl trvale suchý.
    - Prevence větších teplotních výkyvů, které by mohly způsobit kondenzaci. Kondenzát na dílech kování vede k poškození pozinkovaných povrchů.
    - Je nezbytné vyhnout se výparům z čisticích prostředků nebo montážních pomůcek, jako je silikon a podobně – i krátkodobě. Tyto výpary mohou rychle způsobit korozi dílů kování.
    - Slaný vzduch nebo vzduch znečištěný průmyslovými nebo obchodními činnostmi rovněž způsobuje korozi pozinkovaných povrchů, a proto není vhodný pro skladování.

Doprava

Hotové prvky musí být skladovány a transportovány následujícím způsobem:

- Ve vzpřímené poloze
- Protiskluzově a stabilně na vhodných podkladech (např. transportní stojany)
- Chráněny před znečištěním a poškozením
- Vyhněte se zatížení mechanických spojů!
- Používejte speciální transportní zařízení/konzole!
- Doporučuje se transportovat tyto prvky bez skla!

Při meziskladování venku:

- Zakryté nebo zabalené

Přehledové výkresy

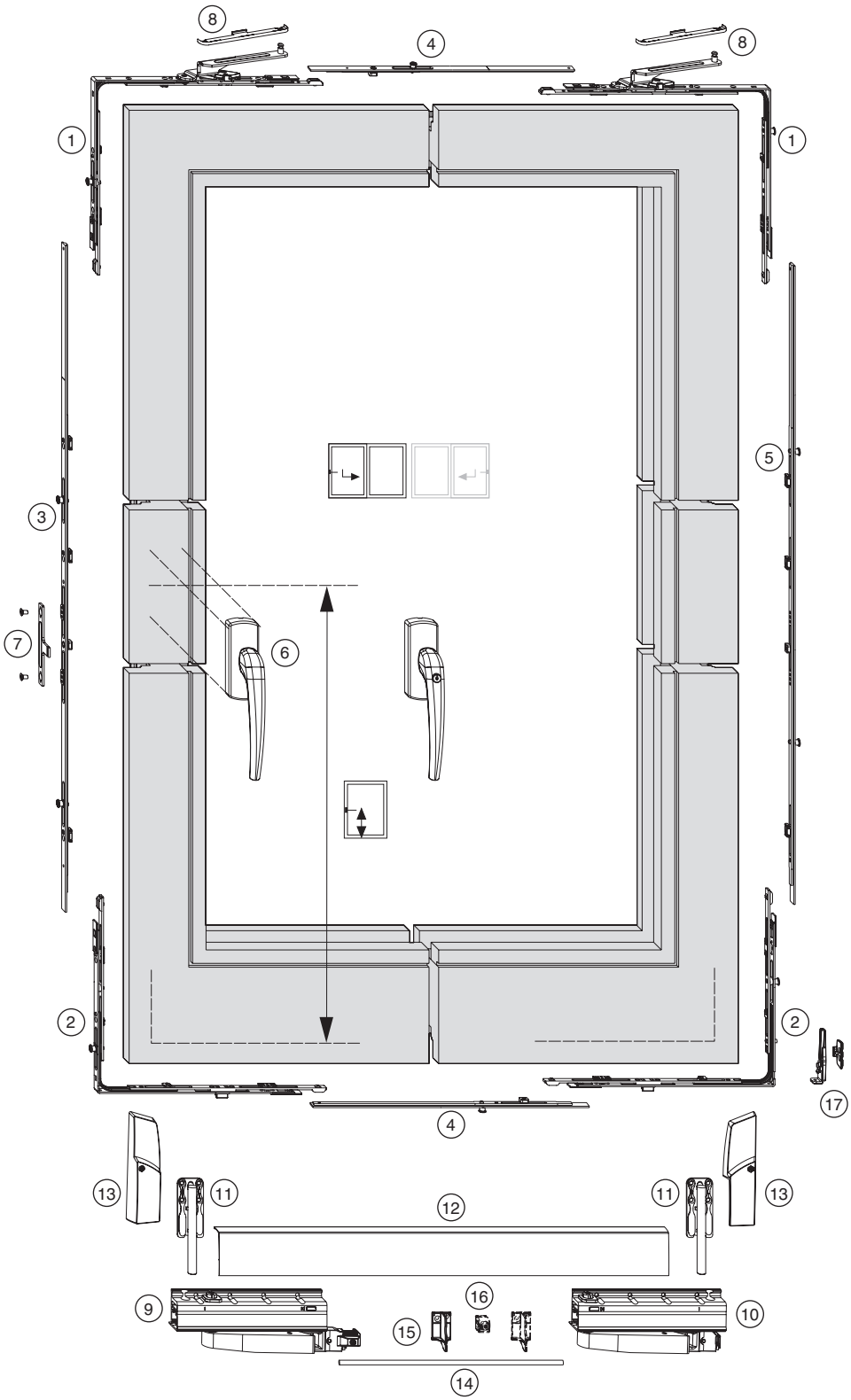

Přehledové výkresy

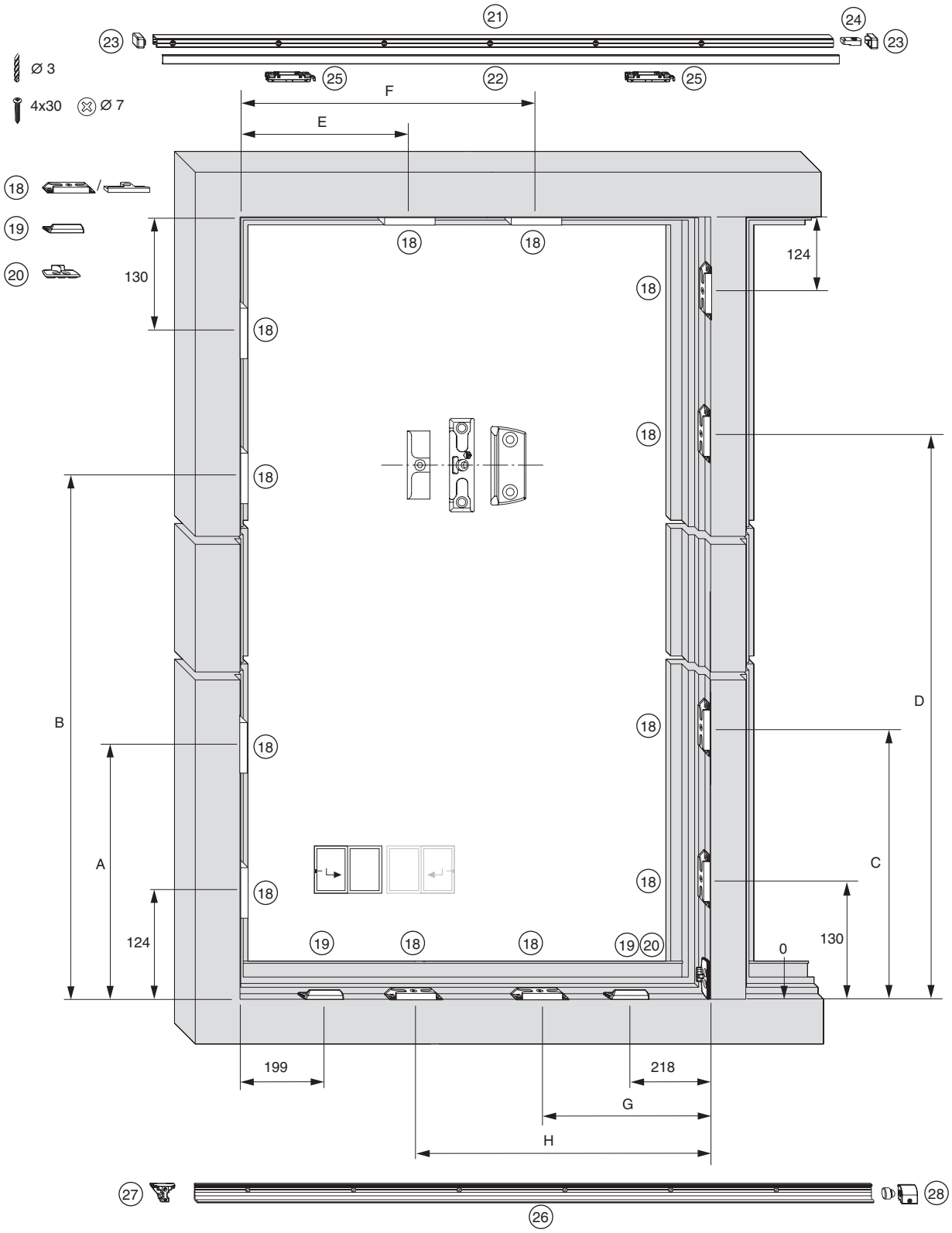

Seznam dílů

1. Úhlový pohon s podpěrou
2. Rohový uzávěr se západkou
3. Hnací mechanismus
4. Šířkové díly
5. Výškový díl
6. Klika
7. Spojovací spona
8. Krytka podpěry
9. Vodicí vozík ze strany převodu
10. Vodicí vozík ze strany závěsu
11. Zesilovací díl vodicího vozíku
12. Krycí lišta vodicího vozíku
13. Krytka vodicího vozíku
14. Spojovací tyč
15. Opěrný díl pro krycí lištu
16. Opěrný držák
17. Blokování chybné obsluhy SKB-Z (volitelně)
18. Závěrný díl v op. nebo závěrný díl
19. Dorazová deska
20. Díl rámu Blokování chybné obsluhy
21. Vodicí kolejnice
22. Kryt Vodicí kolejnice
23. Krytky Vodicí kolejnice
24. Doraz nahoře
25. Kluzák opěry
26. Vodicí lišta
27. Řídicí díl
28. Doraz dole

Pohled křídlo a rám

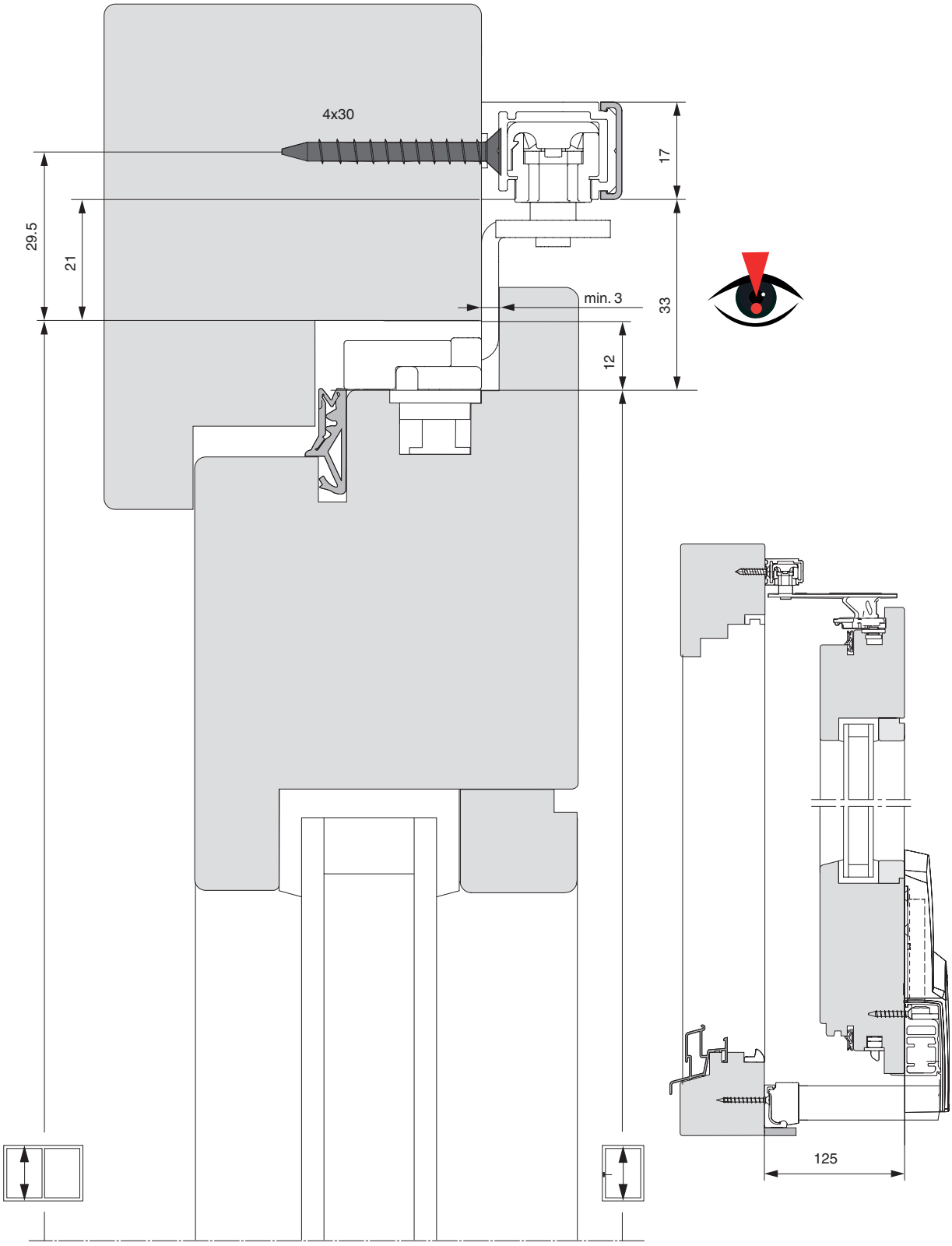

Pohled křídlo a rám

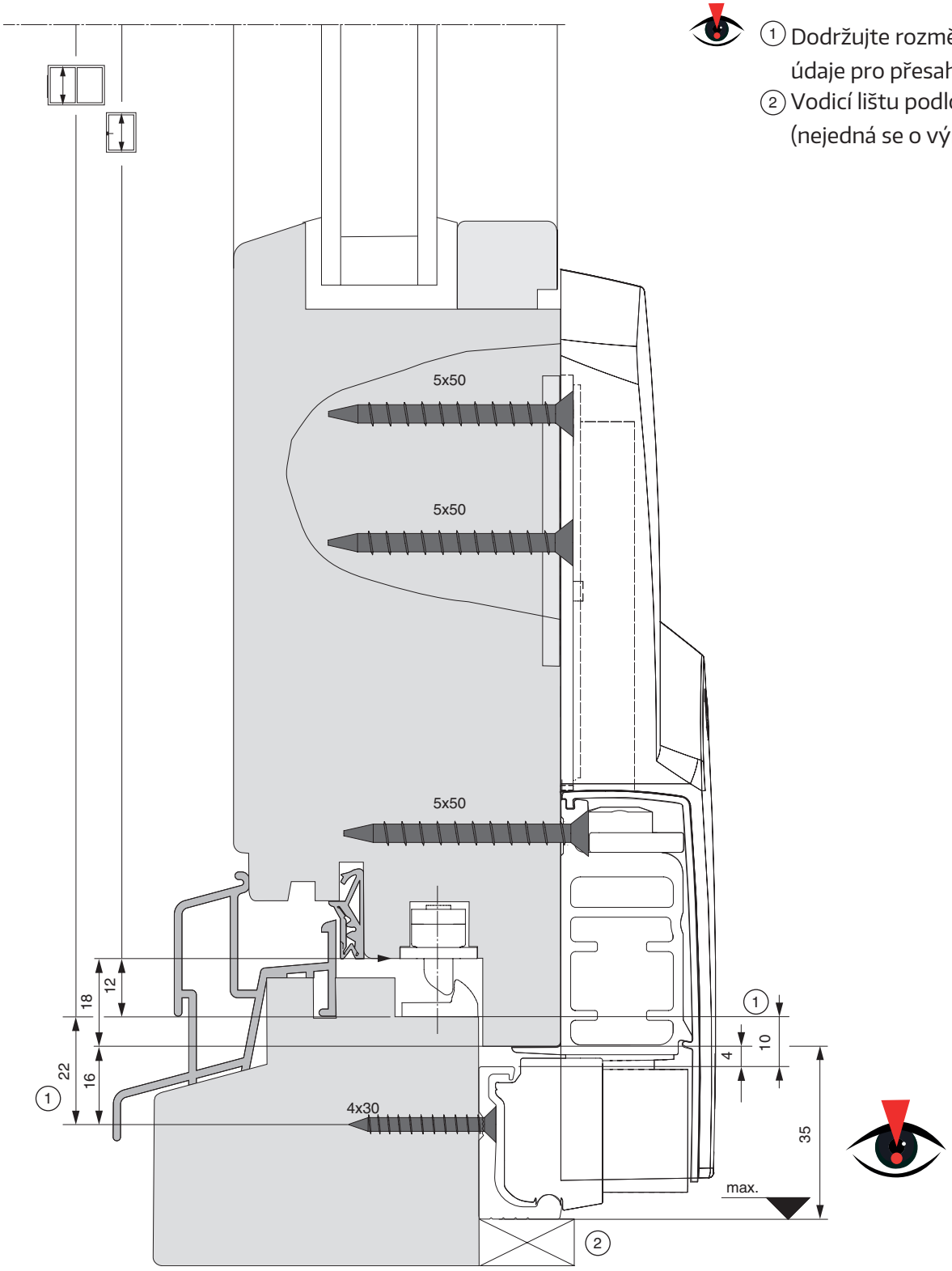

1 Dodržujte rozměr! Rozměrové údaje pro přesah 18 mm

2 Vodicí lištu podložte na celé délce. (nejedná se o výrobek MACO)

Vodicí vozík do 160 kg

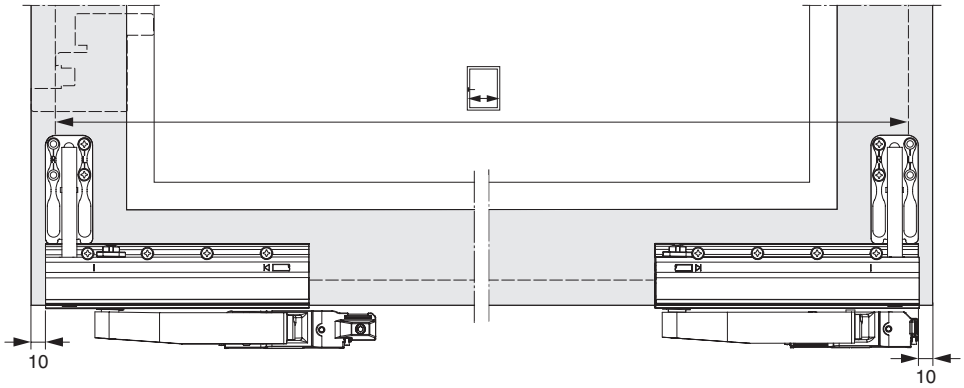

Tandemový vodicí vozík do 200 kg

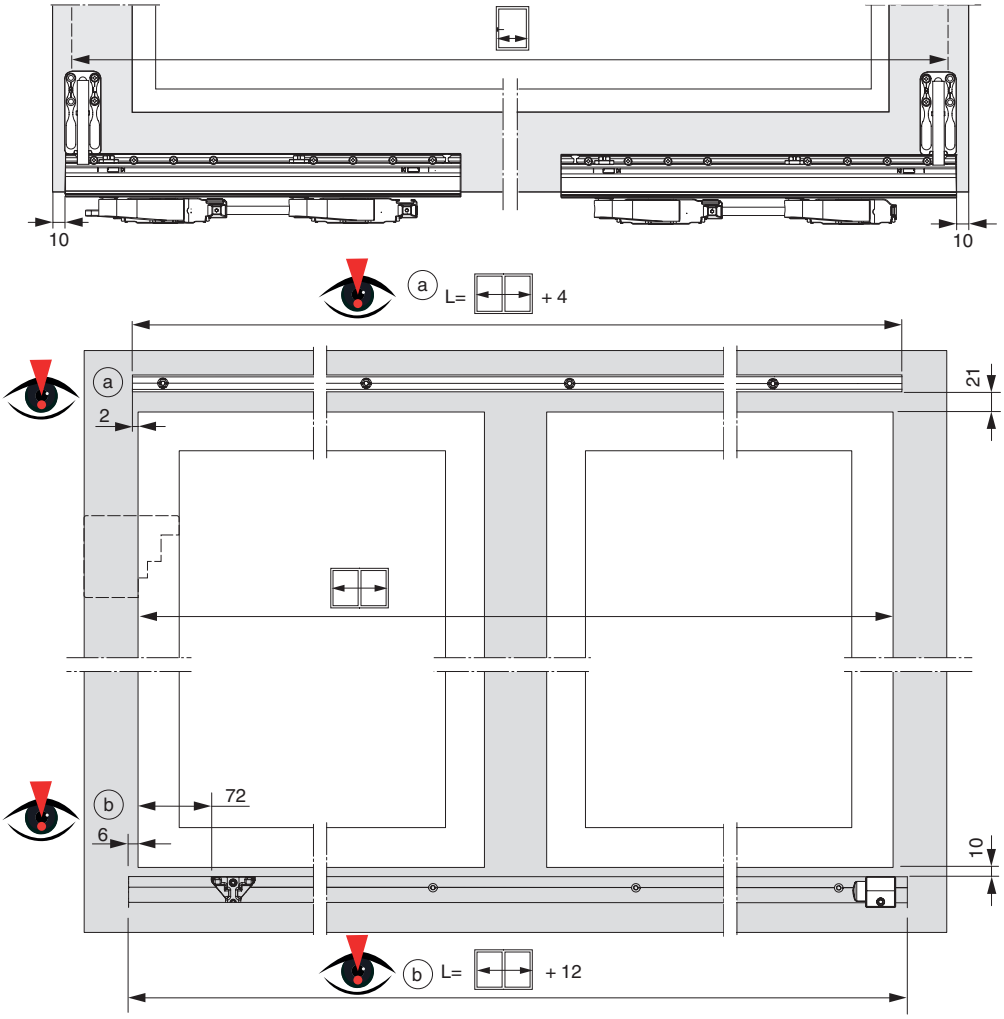

Druhy otevírání

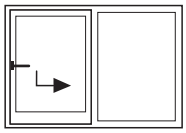

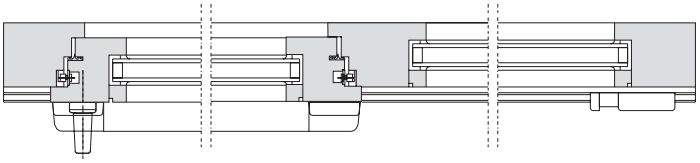

Pevné prosklení

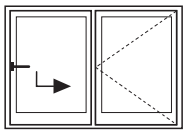

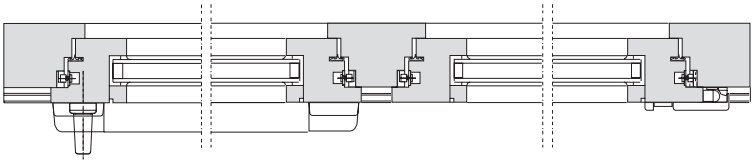

Se sloupkem

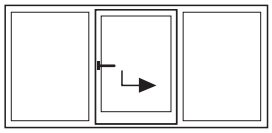

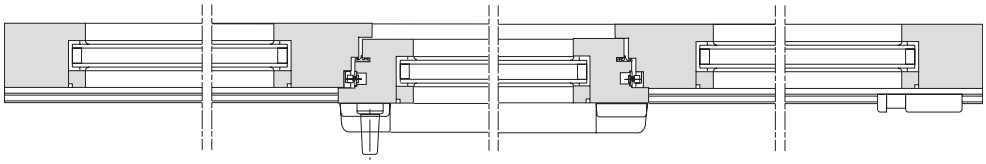

Pevné prosklení

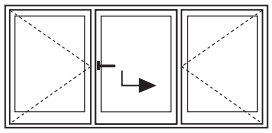

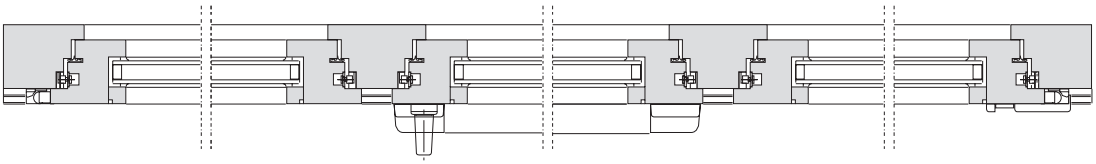

Se sloupkem

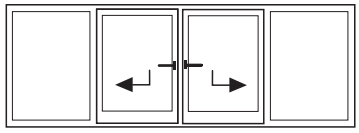

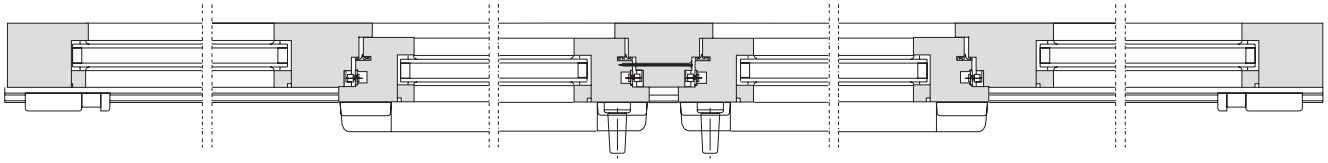

Pevné prosklení

Druhy otevírání

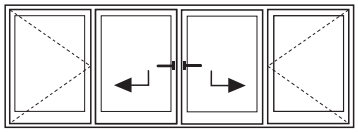

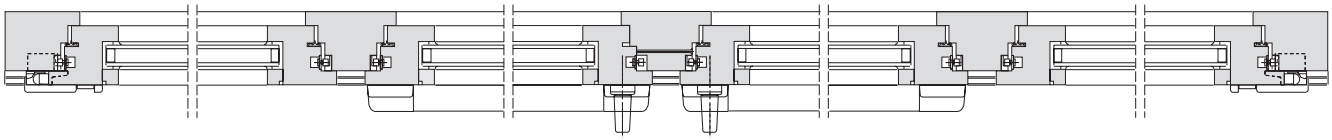

Sloupek namontován na druhém křídle

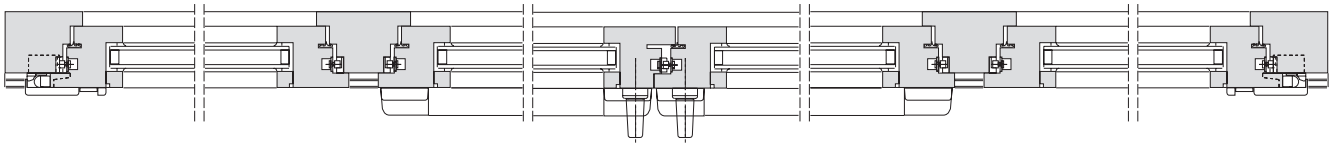

Dva proti sobě ležící převody

Druhy otevírání

Sloupek namontován na druhém křídle

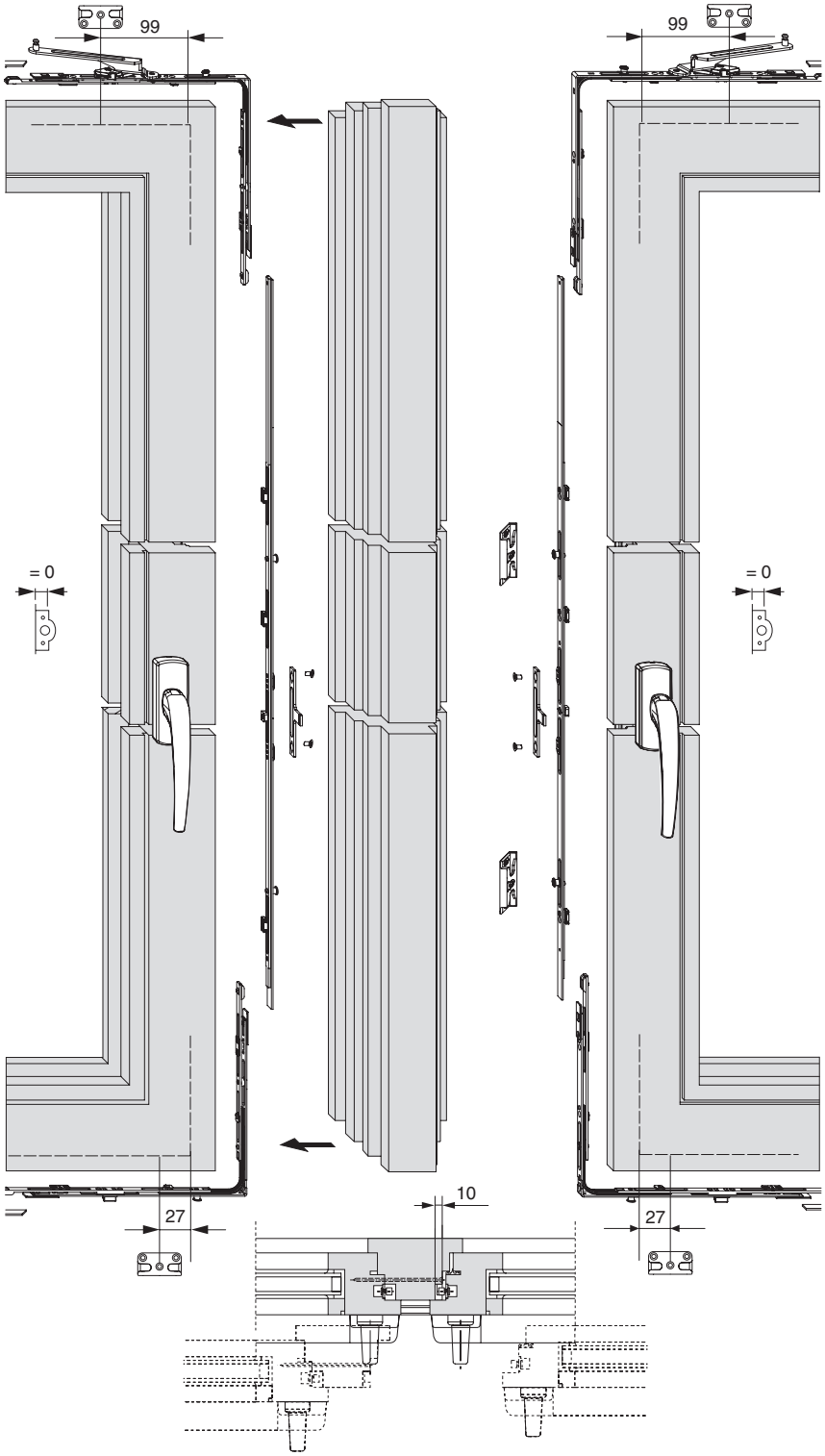

Druhy otevírání

Dva proti sobě ležící převody

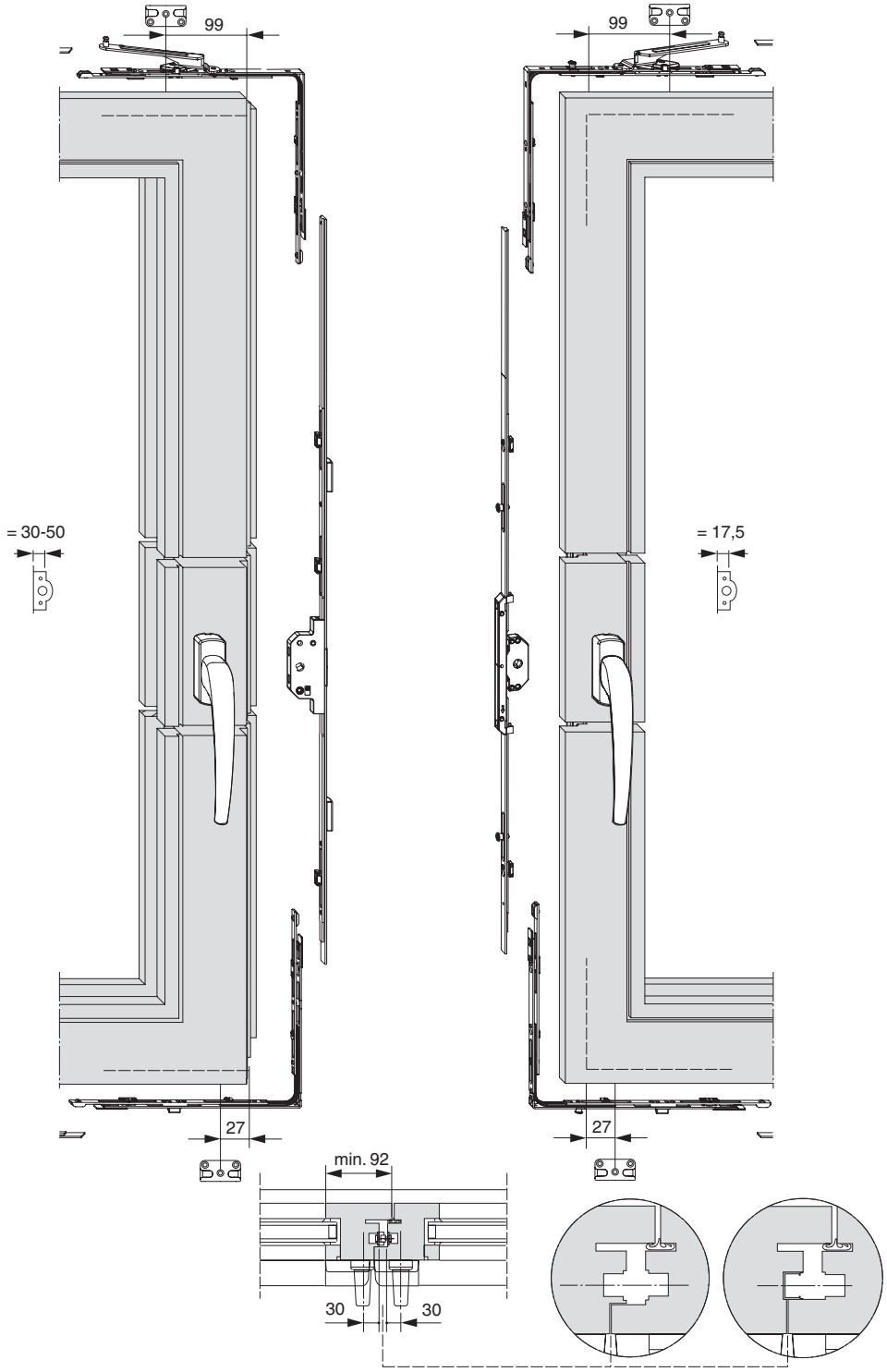

Druhy otevírání

S uzamykatelným kováním

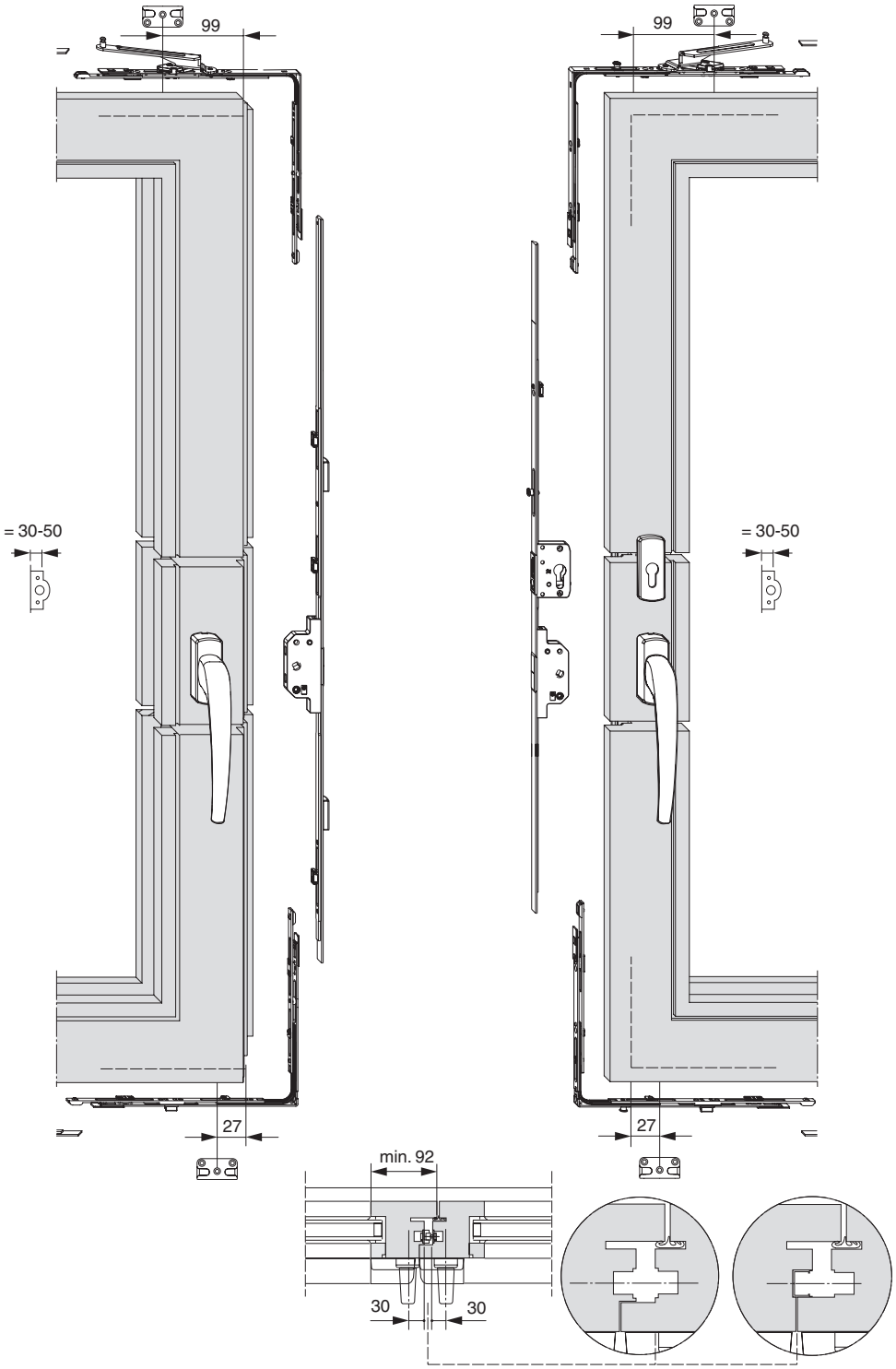

Montáž křídla

Otvor kliky pro převod DM 0

Vrtací šablona č. 455661

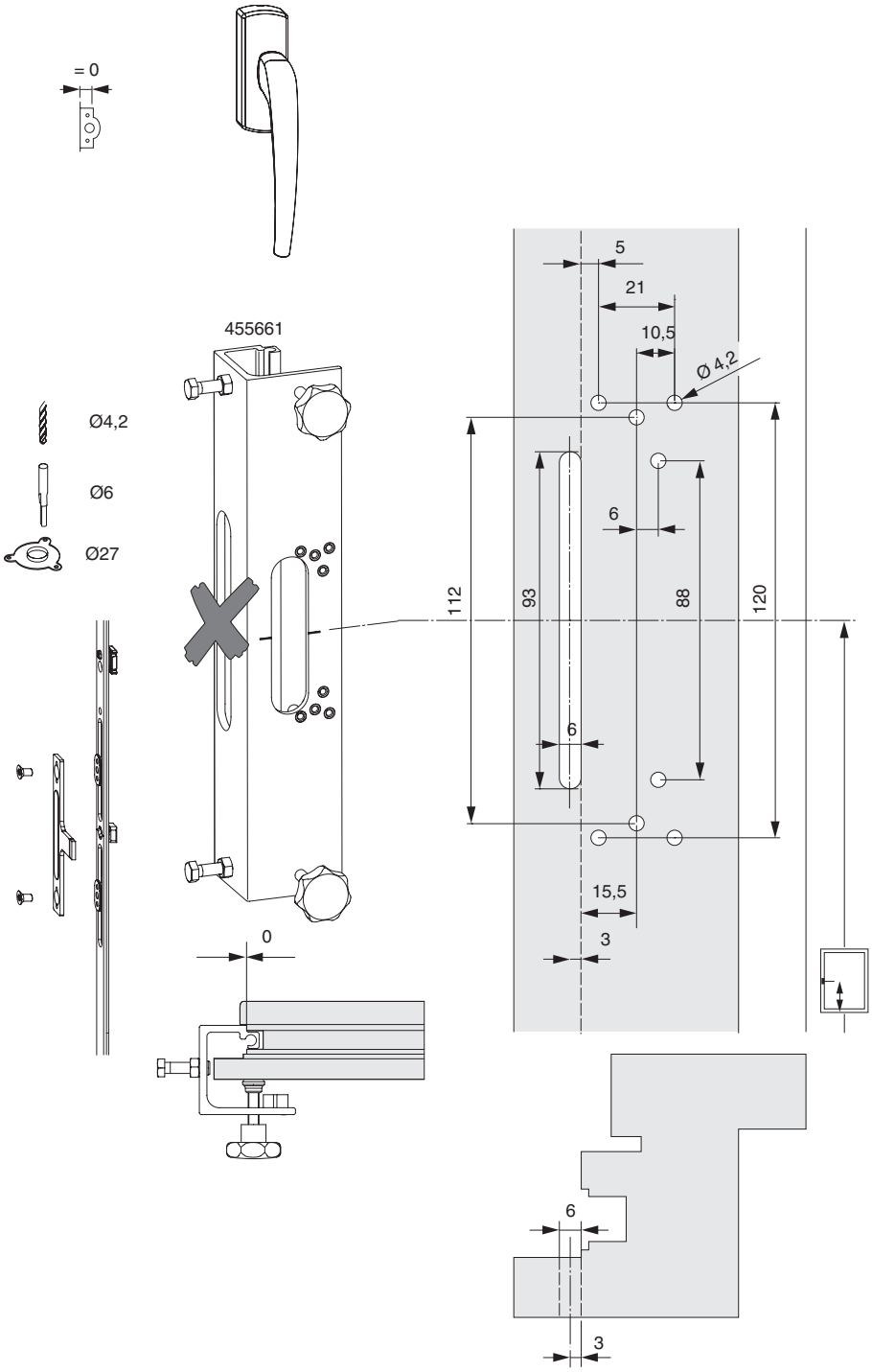

Montáž křídla

Otvor kliky pro převod DM 17,5

Vrtací šablona č. 465150

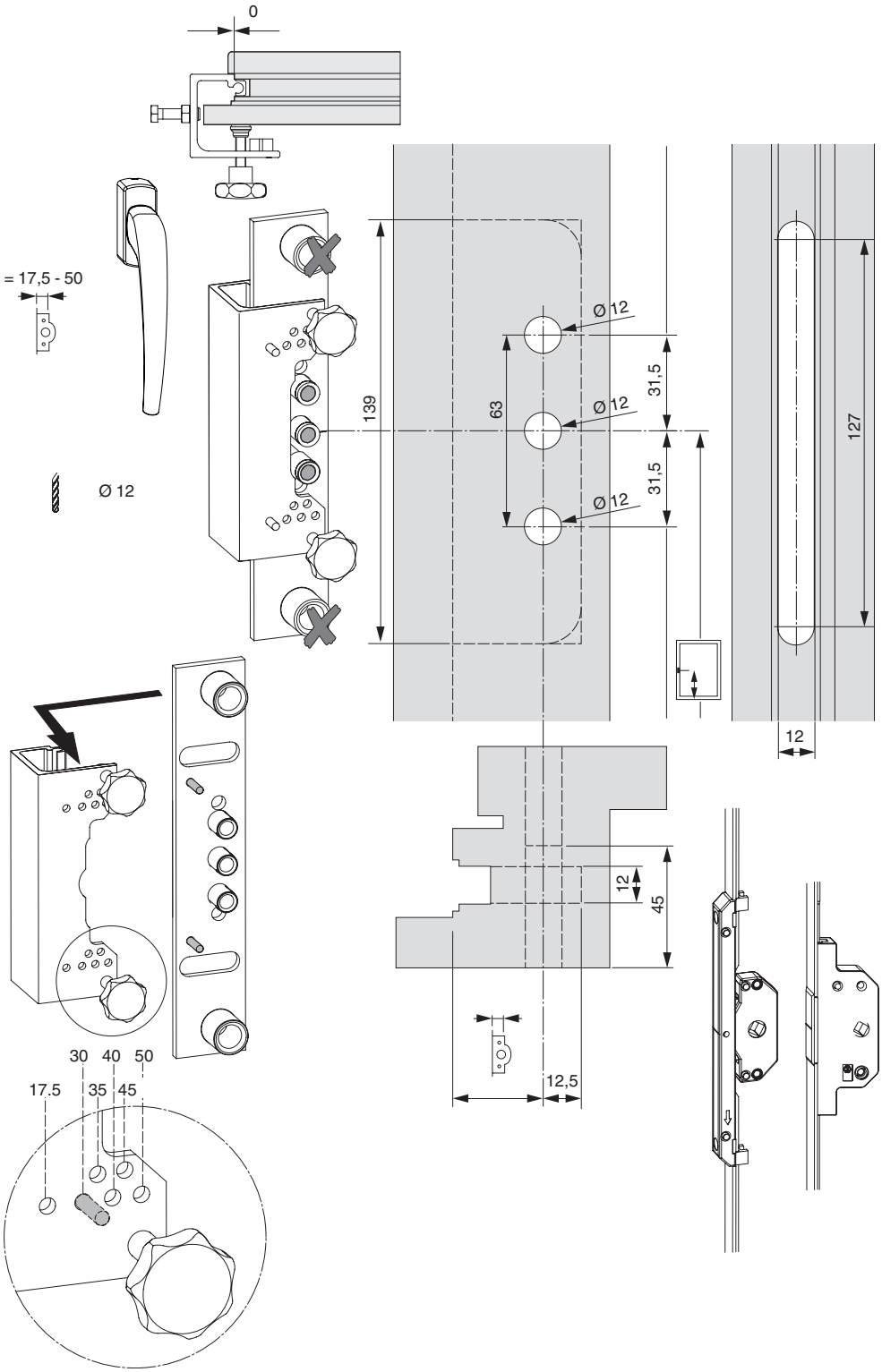

Montáž křídla

Otvor kliky pro převod uzamykatelný od DM 17,5

Vrtací šablona č. 465150

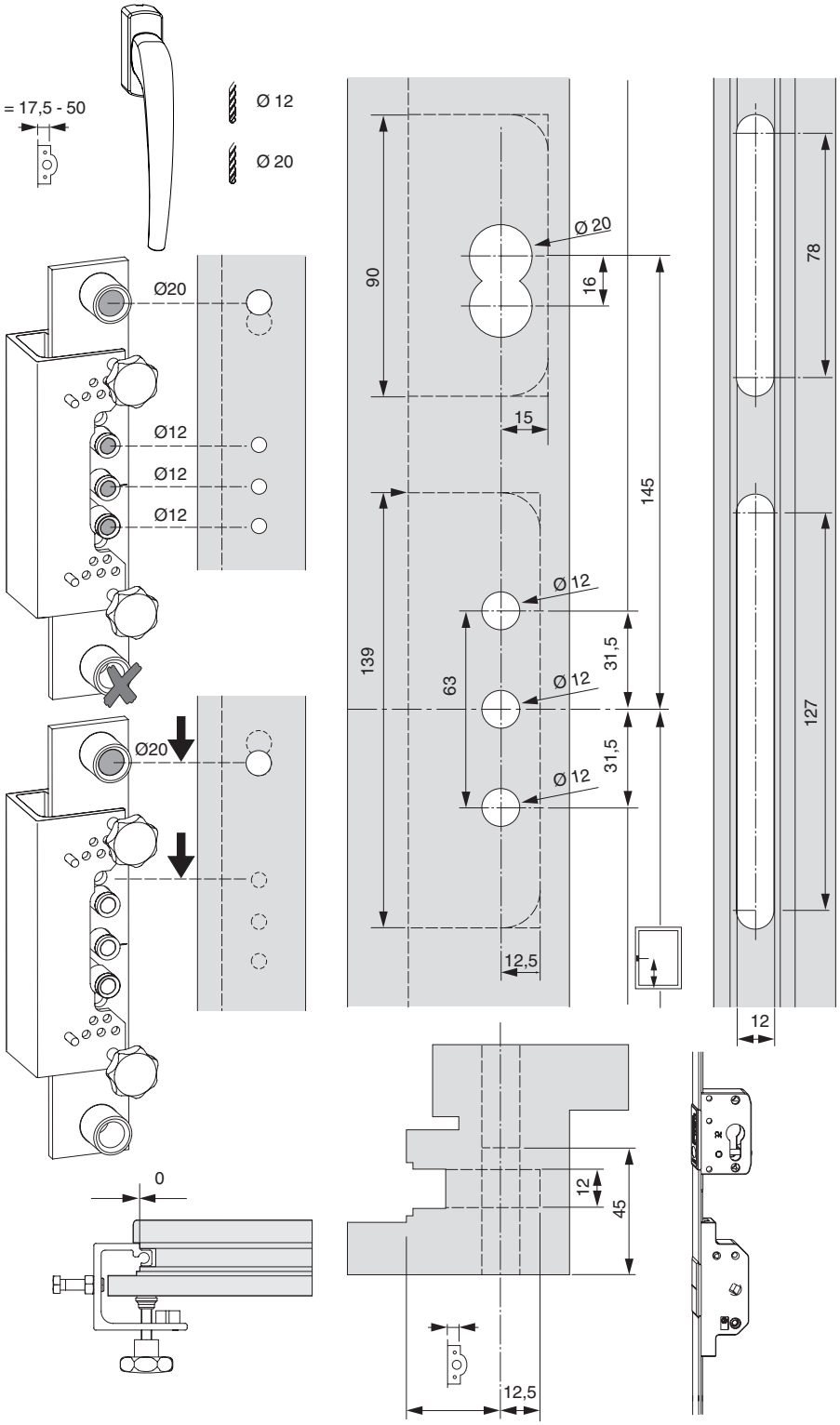

Montáž křídla

Frézování podpěra

Vrtací šablona č. 455661

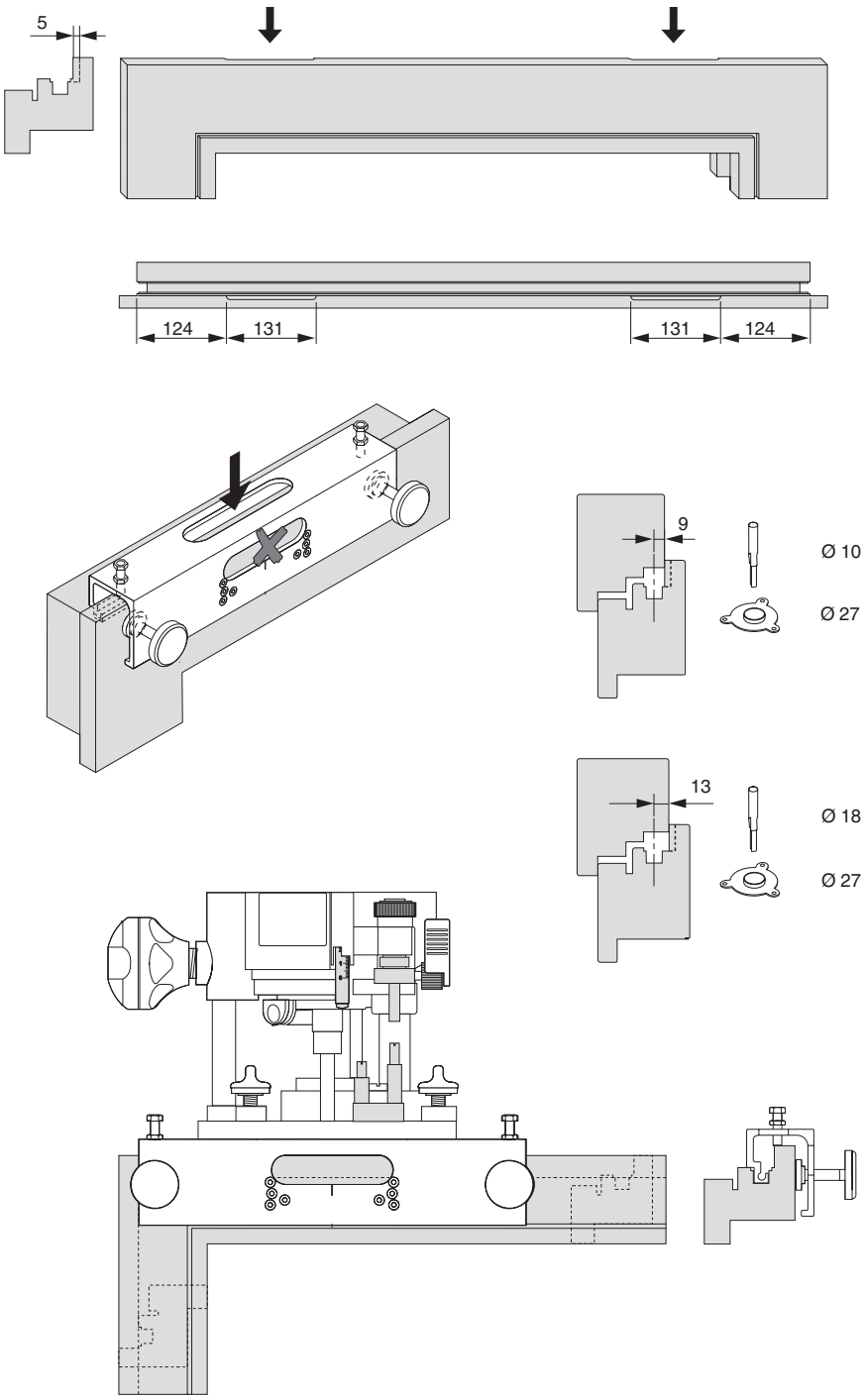

Montáž křídla

Montáž centrálního zavírání

(1) - (4) namontovat
(5) - (8) položit, lícovaně zkrátit a namontovat.
(5) + (7) Popis musí ukazovat k rohovým ložiskům!

Dodržujte polohu závěrných čepů!

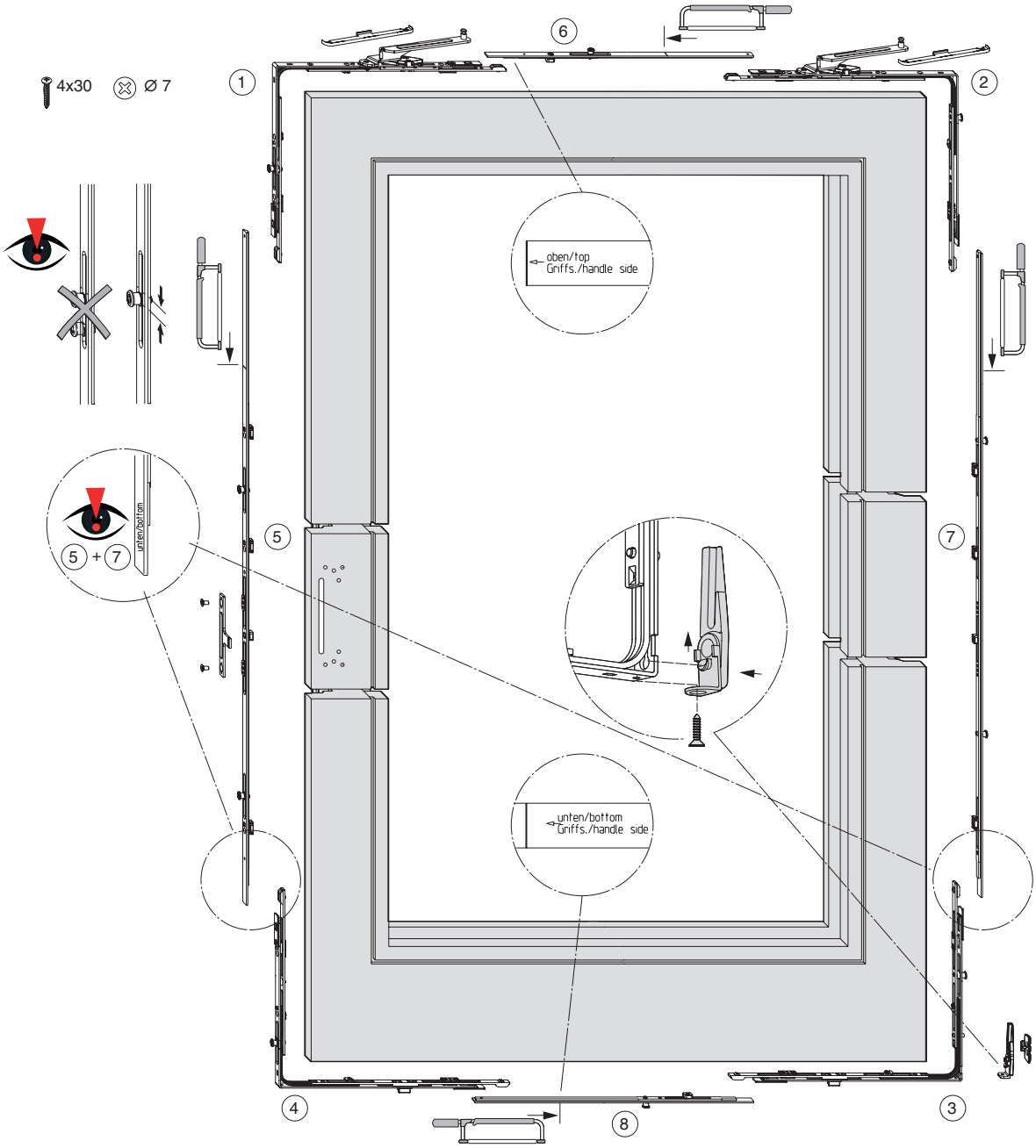

Montáž křídla

(a) Dbejte na středové upevnění podpěr!
(b) **Upozornění:** Doporučujeme namontovat kryty teprve po montáži křídla

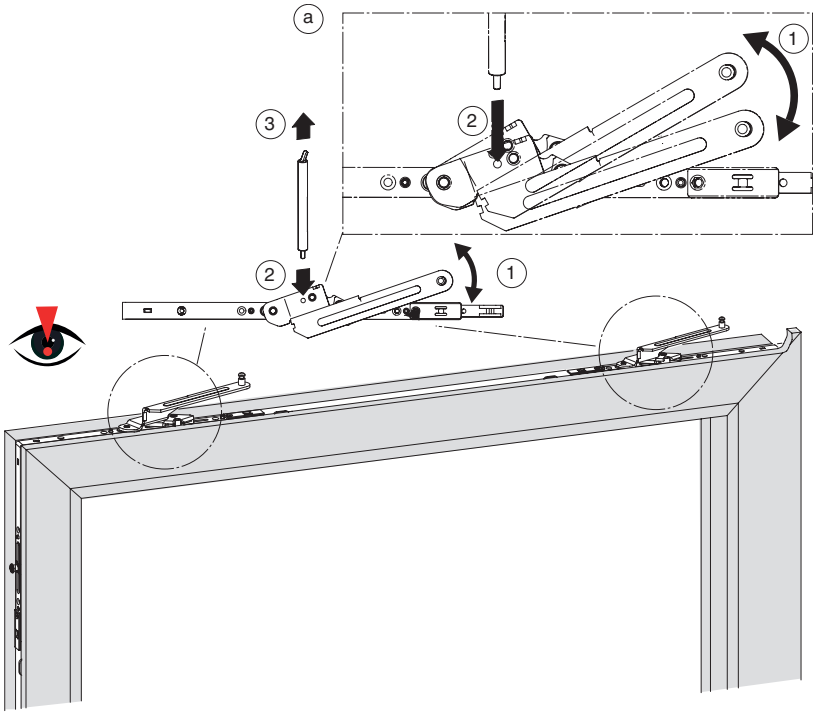

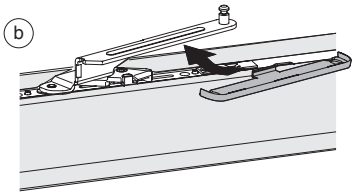

Montáž křídla

Montáž kliky

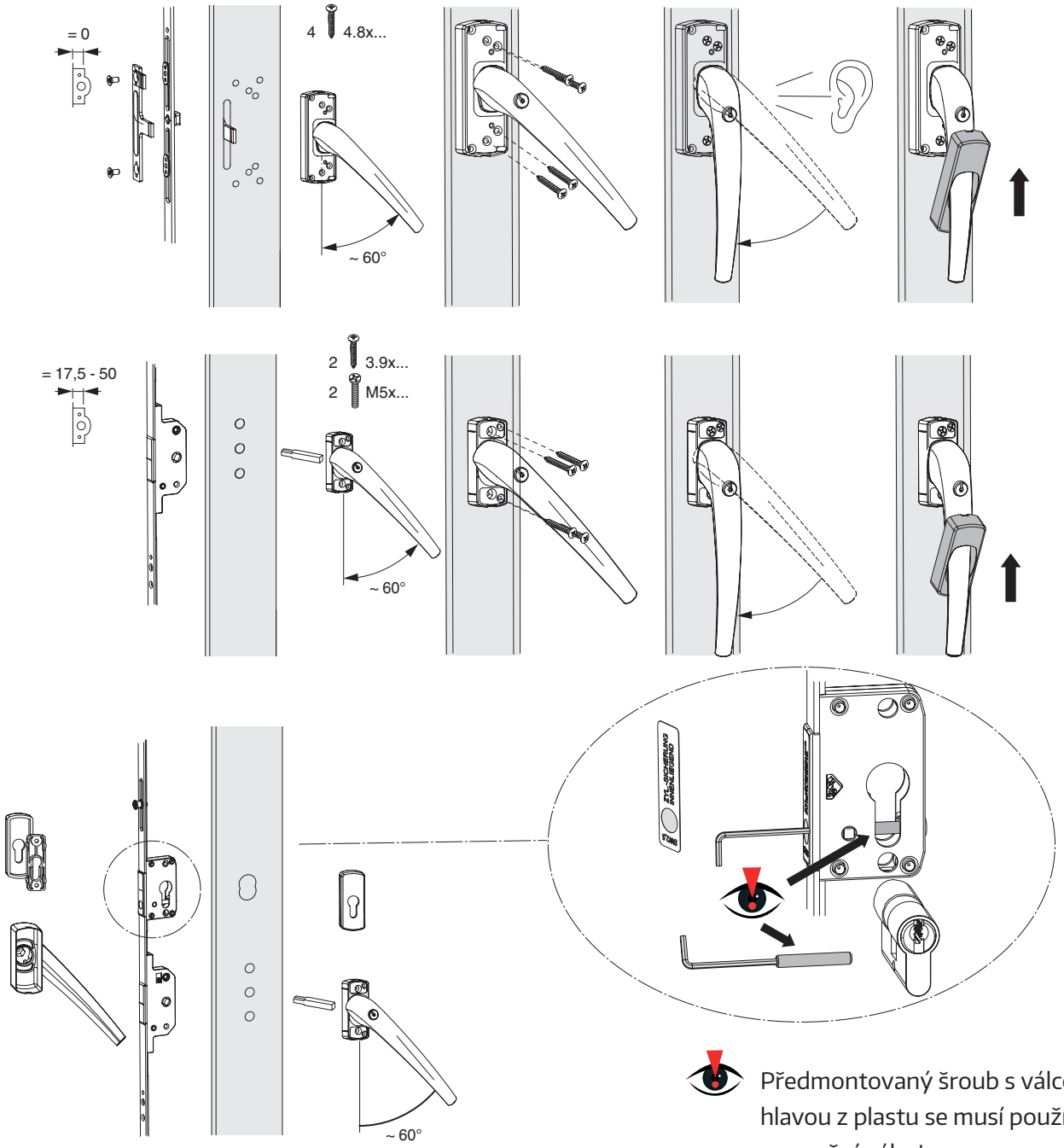

Předmontovaný šroub s válcovou hlavou z plastu se musí použít vždy k upevnění válce!

Stiskněte kliku, aby se povolilo montážní upevnění

Montáž křídla

Montáž vodicího vozíku 160 kg

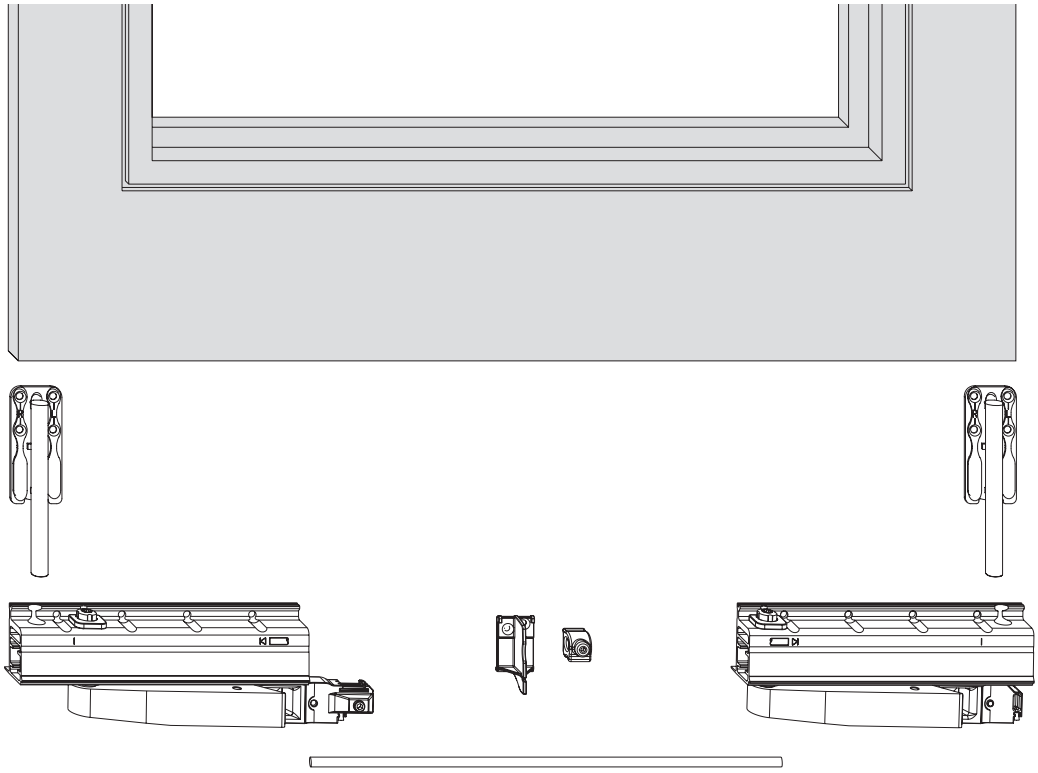

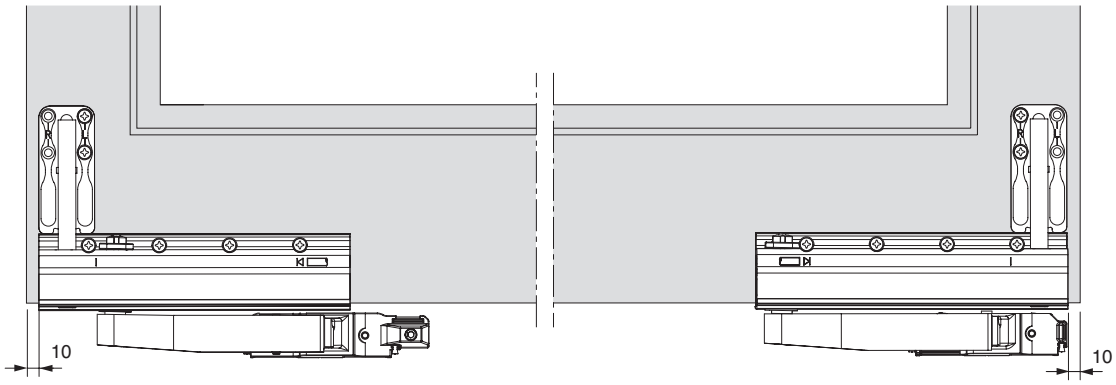

Montáž křídla

Montáž vodicího vozíku 160 kg

① Nastavte šablonu x > 0: u silnějších zaoblení nebo zkosení na křídle
A = křídlo / B = vodicí mechanismus

② Šablonu přiložte na přesah a vyvrtejte

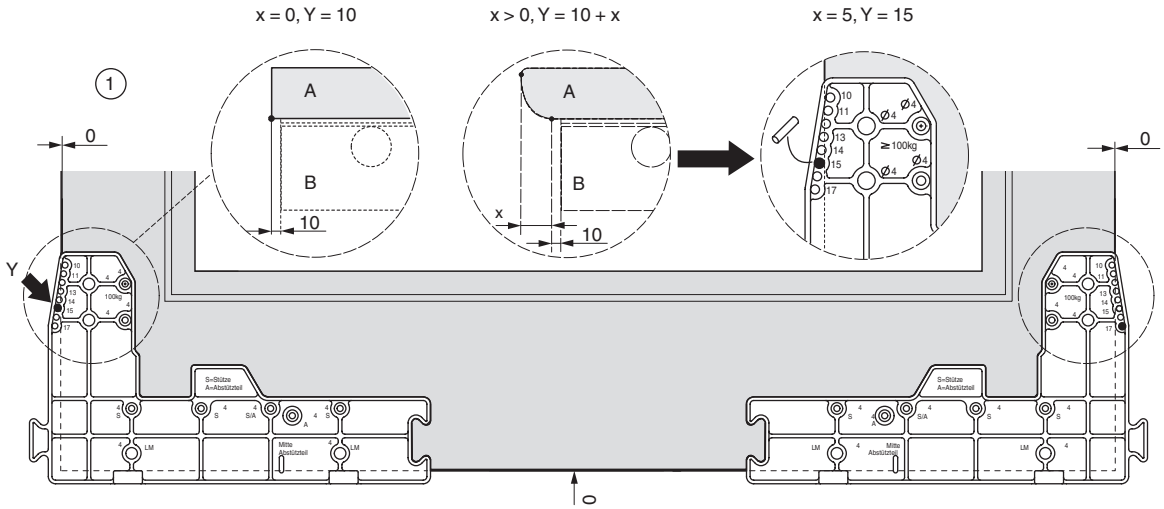

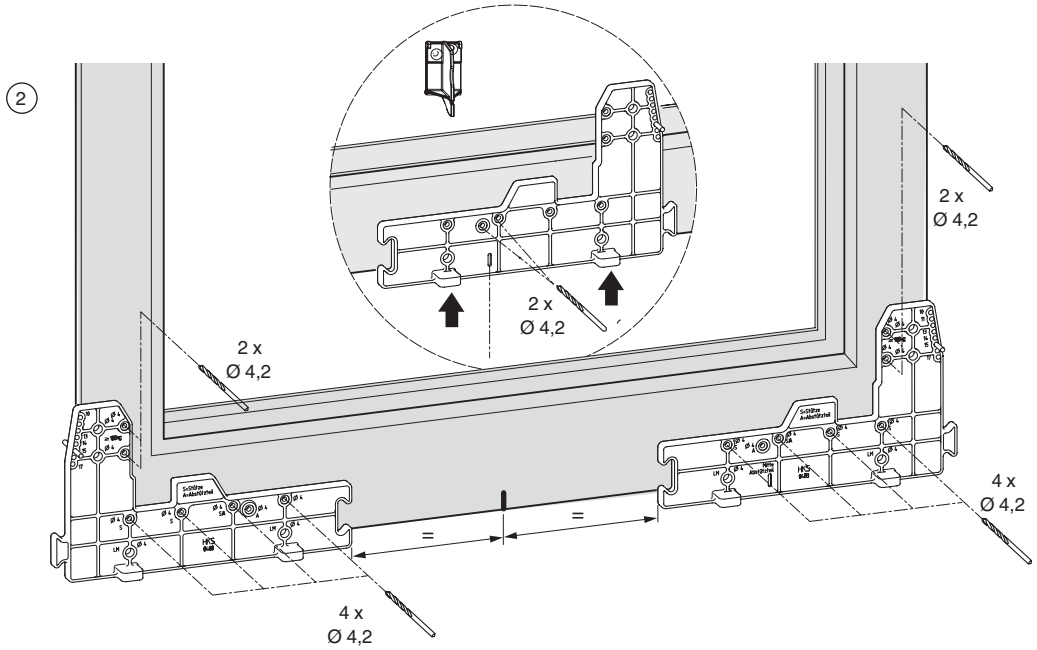

Montáž křídla

Montáž vodicího vozíku 160 kg

1. Namontujte vodicí vozík a opěrný díl
2. Zkraťte spojovací tyč
3. Spojovací tyč namontujte na zadní vodicí vozík
4. Vodicí vozík vzadu může být upevněn šablonou
5. Spojovací tyč upevněte na předním vodicím vozíku

Dbejte na paralelní polohu vodicího vozíku!

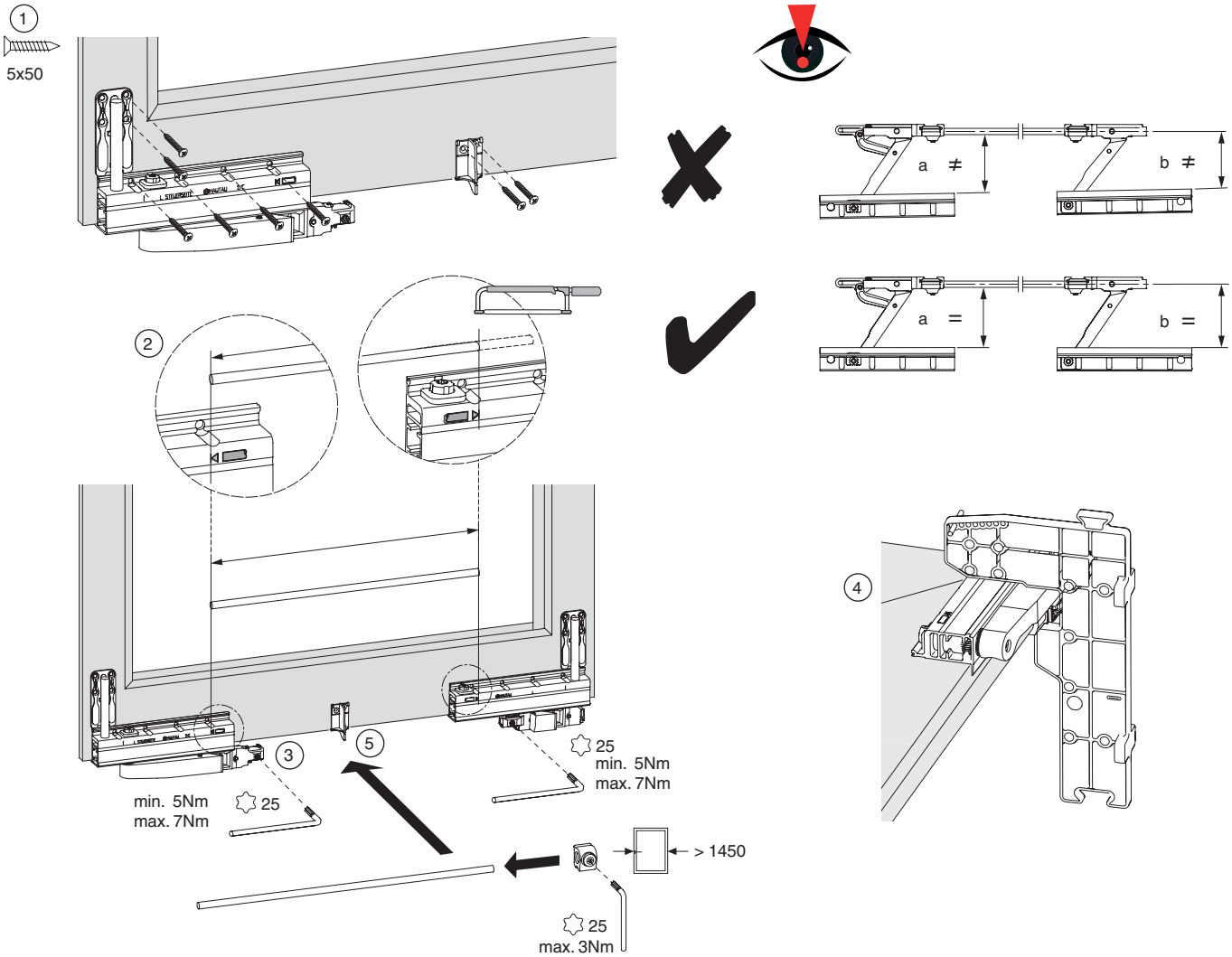

Montáž křídla

Montáž vodicího vozíku 200 kg

Tandemový vodicí vozík

Ø 4.2

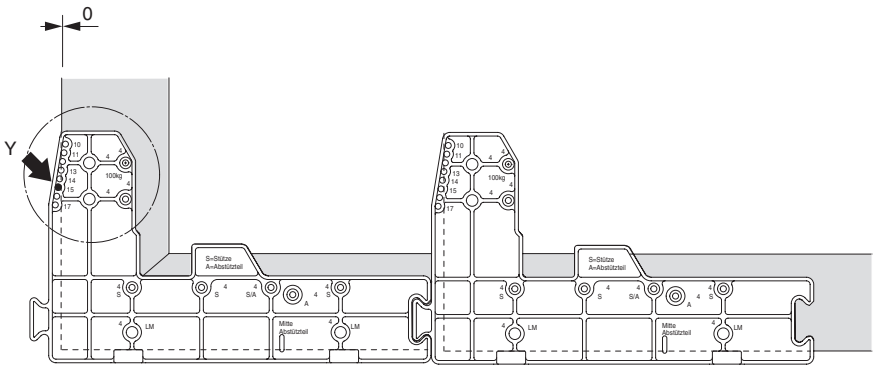

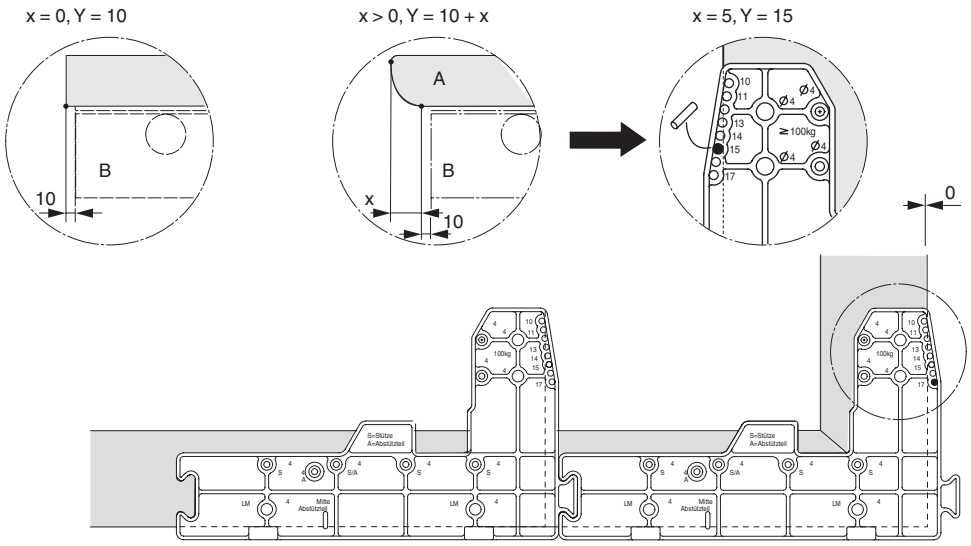

Montáž křídla

Montáž vodicího vozíku 200 kg

Dbejte na paralelní polohu vodicího vozíku!

5x50

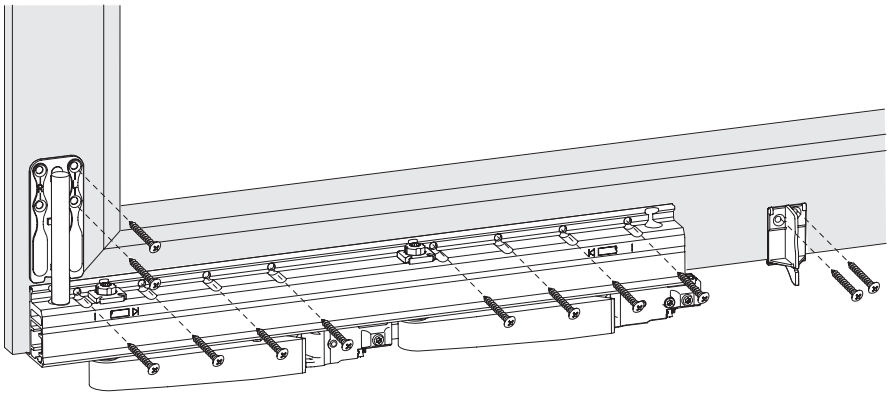

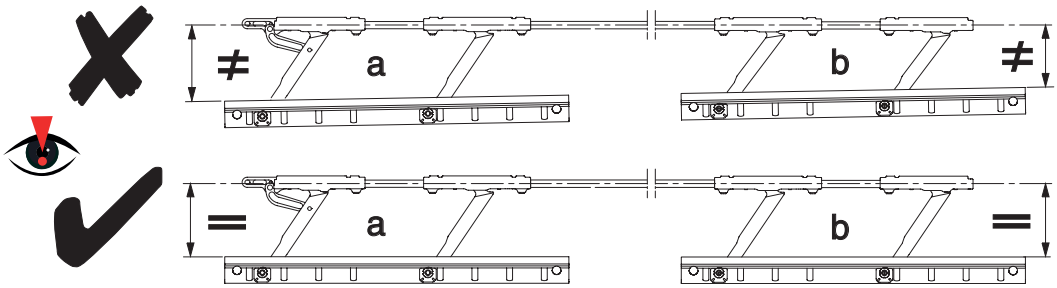

Montáž křídla

① Krycí profil zkraťte a nasuňte podle označení na vodicím vozíku
② Krytky narazte zepředu

Upozornění:
Doporučujeme namontovat kryty teprve po montáži křídla

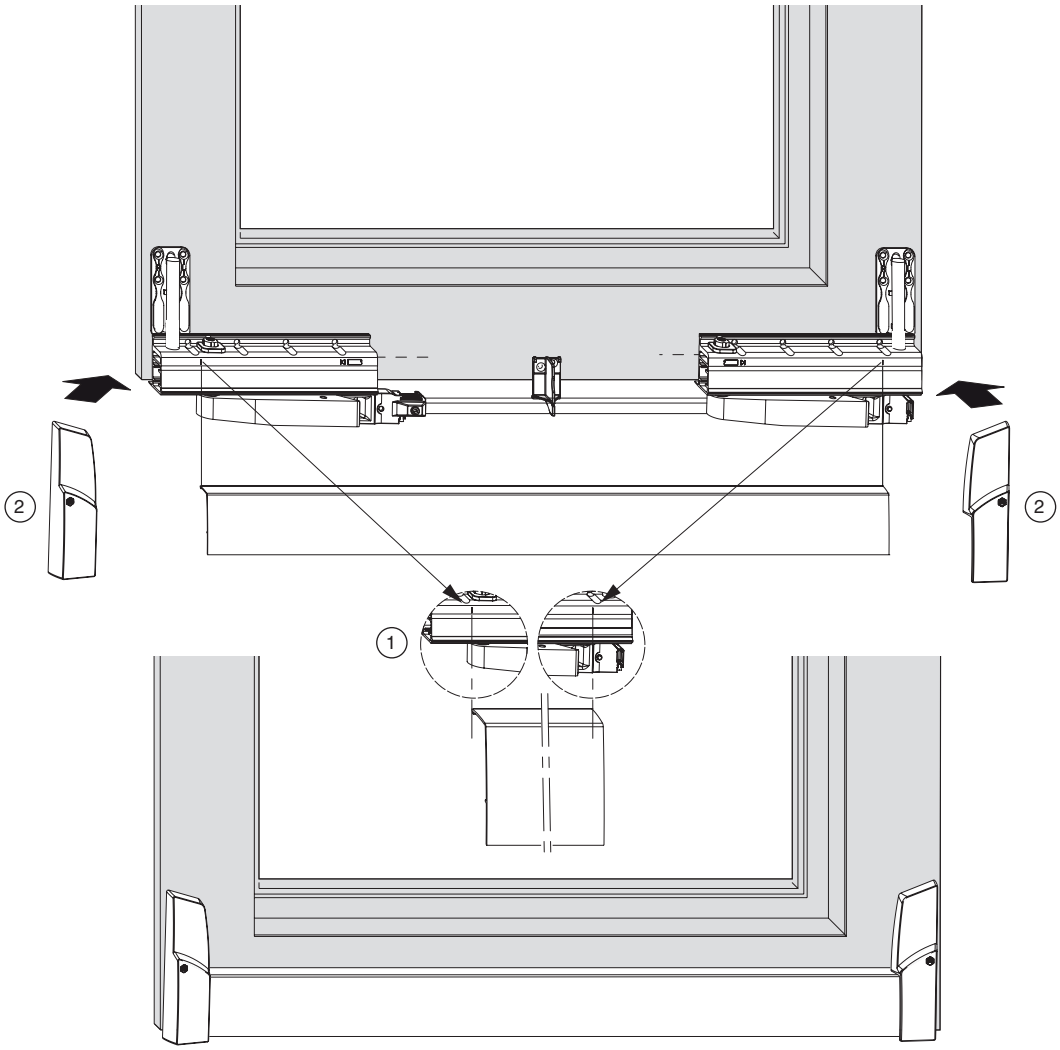

Montáž rámu

Montáž dílů zavírání

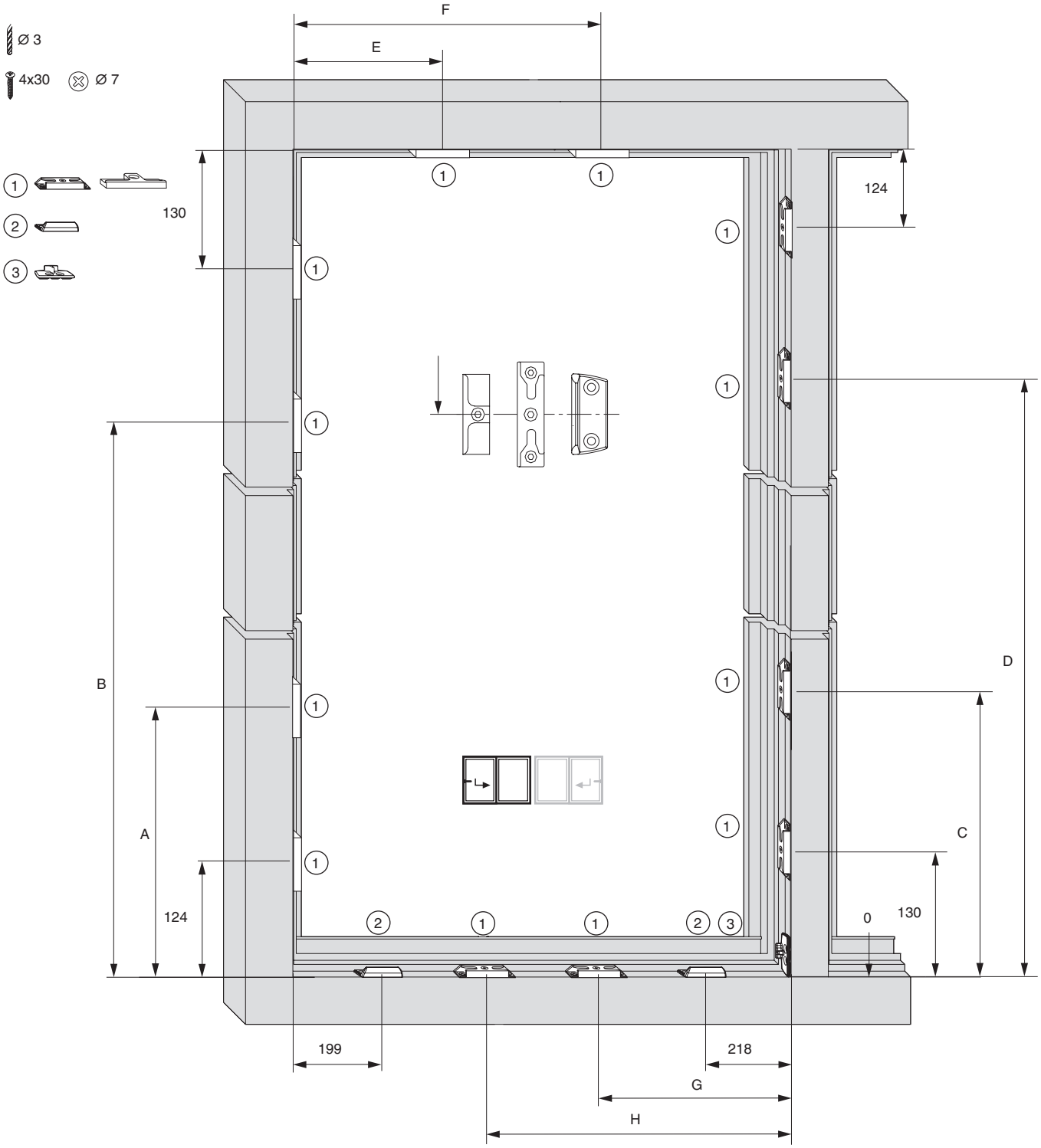

Montáž rámu

① Vkládací šablona pro převod a výškový díl č. 211611 a č. 211612
Vkládací šablona pro šířkový díl č. 214759

Rozměry			A	B	C	D
Roz. 1	900 - 1100	450	-	-	-	-
Roz. 2	1101 - 1300	450	719	-	722	-
Roz. 3	1301 - 1500	650	469	919	472	922
Roz. 4	1501 - 1700	650	469	1009	472	1012
Roz. 5	1701 - 1900	950	719	1259	722	1262
Roz. 6, 7, 8	1901 - 2400	950	719	1369	722	1372

	№
≤ 1700	211611
> 1701	211612

Rozměry		E / G	F / H
Roz. 1	720 - 850	-	-
Roz. 1	851 - 1050	534	-
Roz. 2	1051 - 1250	534	-
Roz. 3	1251 - 1450	734	-
Roz. 4	1451 - 1650	534	1034
Roz. 5	1651 - 1850	734	1234
Roz. 6	1851 - 2000	734	1379

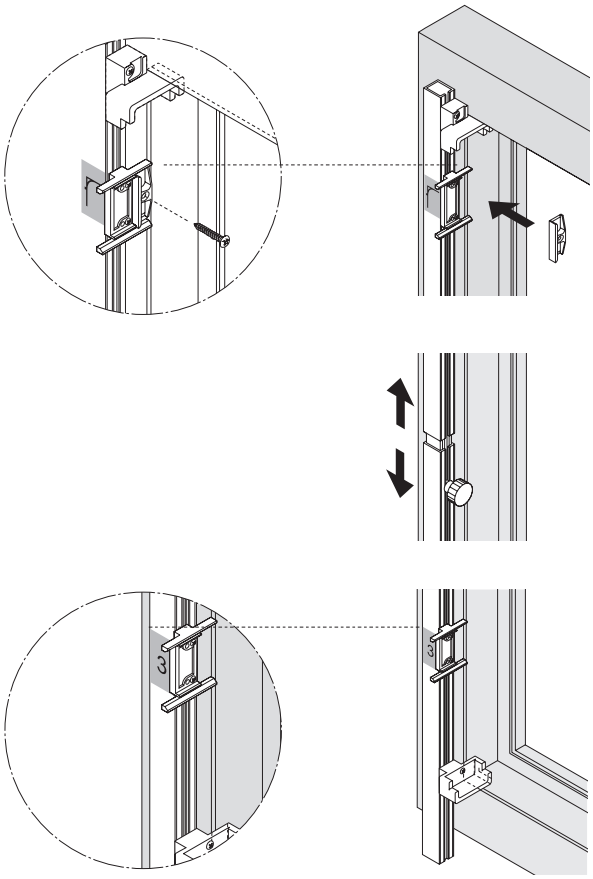

Montáž rámu

Montáž vodicí kolejnice

① Vodicí kolejnici lícovaně zkraťte.

Rozměrové údaje pro přesah 18.

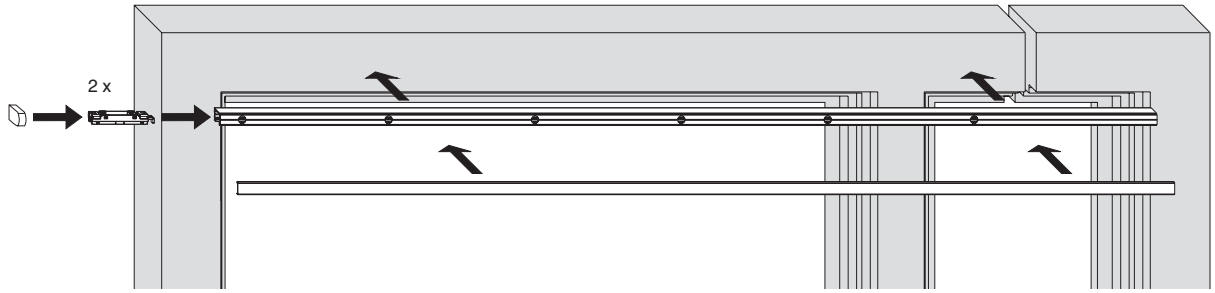

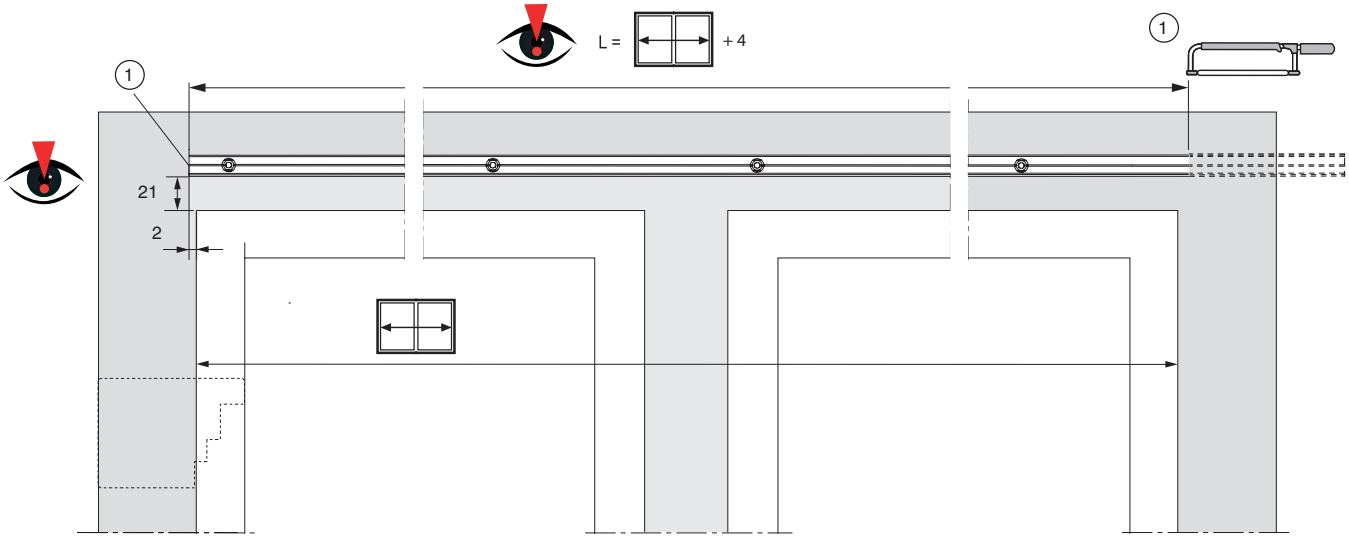

Montáž rámu

② Šroubovací šablona č. 465173
③ Převrtejte a vodicí kolejnici sešroubujte vrtací šablona 465945

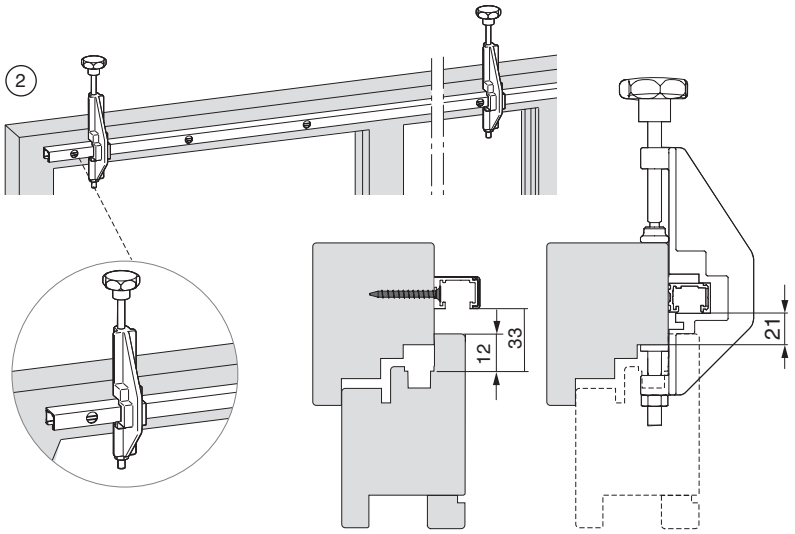

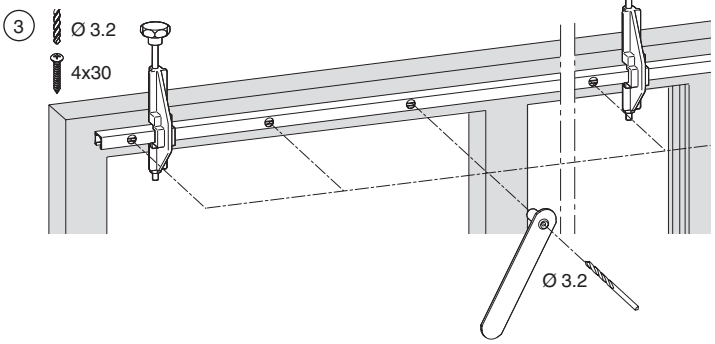

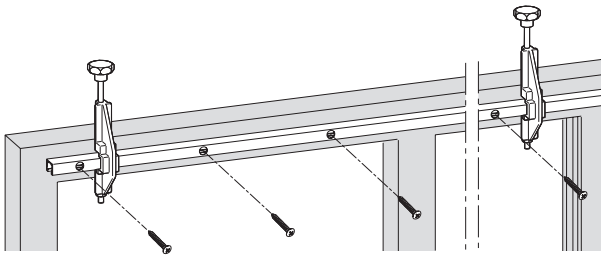

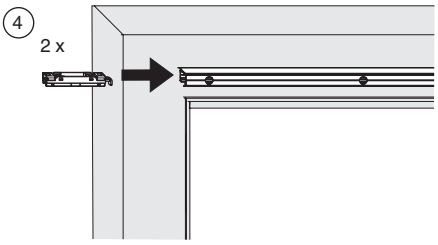

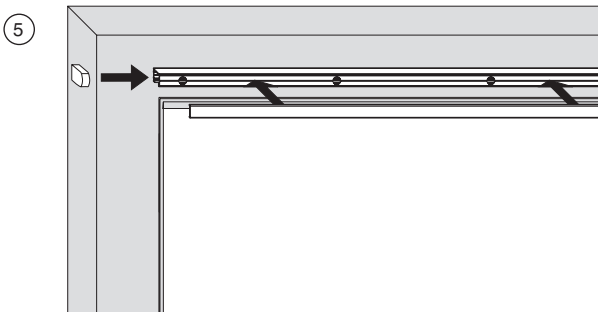

Upozornění:
Doporučujeme namontovat kryty teprve po montáži křídla

Montáž rámu

Montáž vodicí lišty

Vodicí lištu podložte po celé délce!

① Vodicí lištu lícovaně zkraťte.

Rozměrové údaje pro přesah 18.

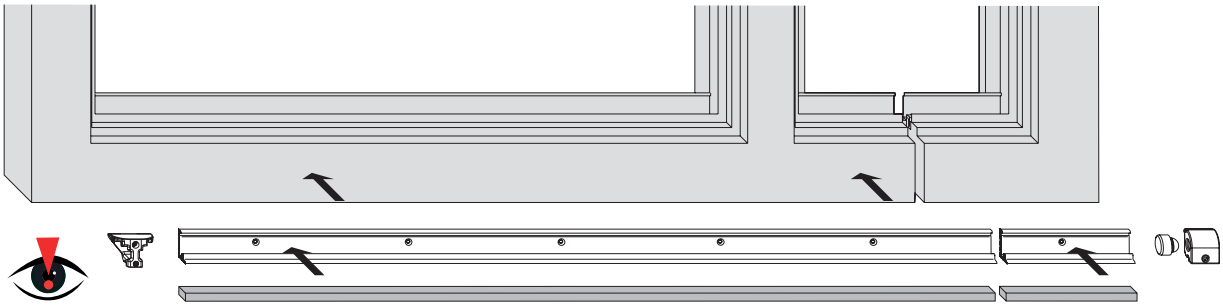

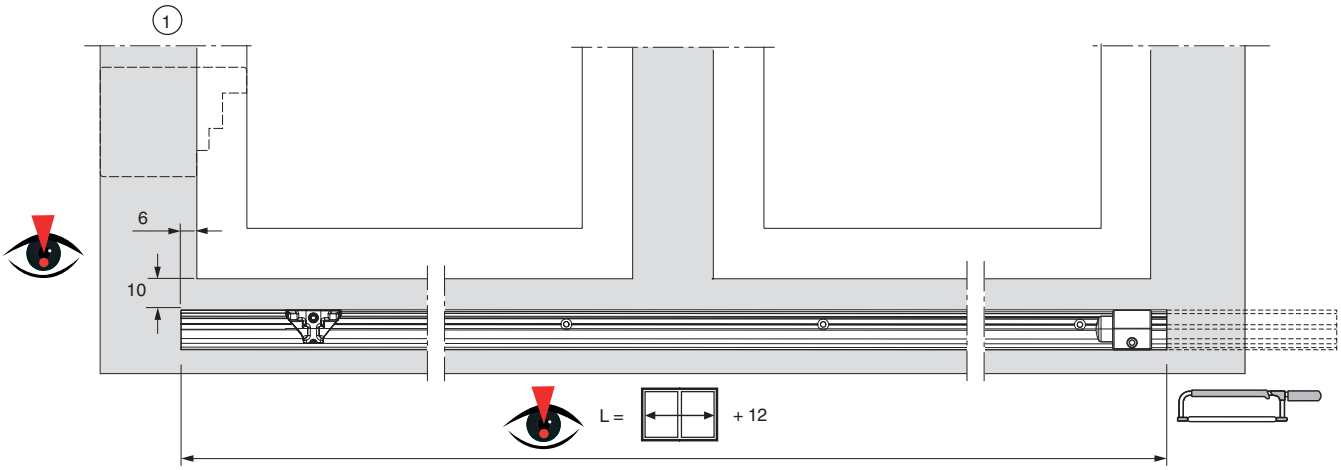

Montáž rámu

② Šroubovací šablona č. 465173, Z = překrytí
③ Předvrtejte a vodicí lištu sešroubujte vrtací šablona č. 465945

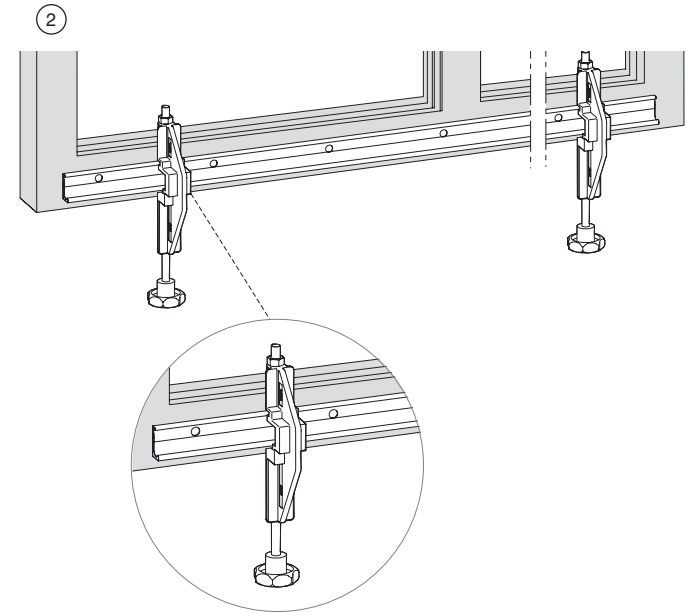

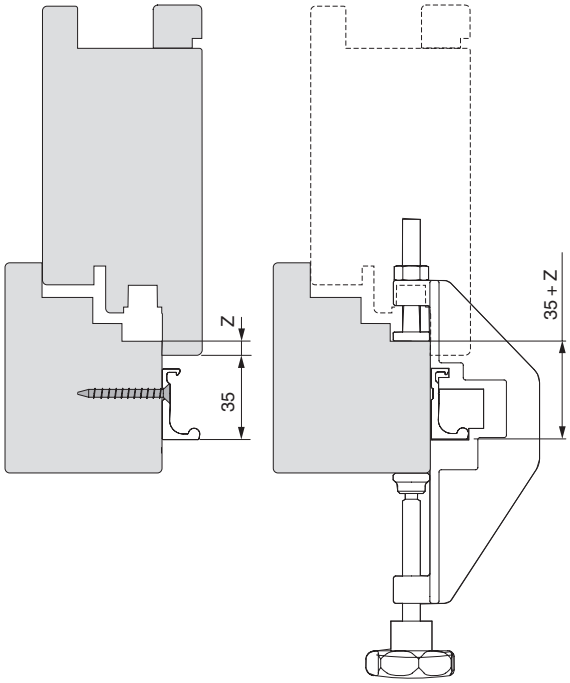

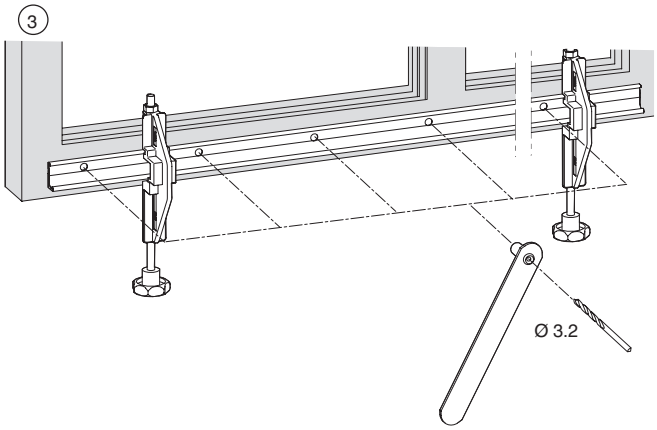

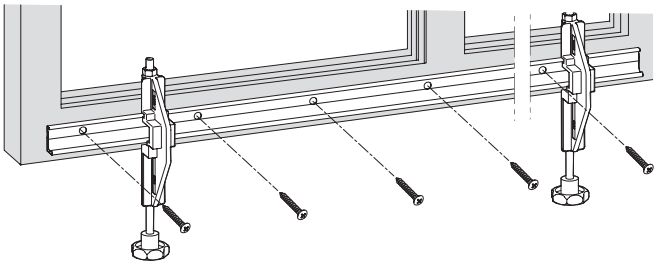

Upozornění:
Doporučujeme namontovat kryty teprve po montáži křídla

Zavěšení křídla

1. Zavěste vodicí vozík.
2. Střižné trny zaveďte zespodu do středových otvorů kluzáku (a), až zapadnou do kluzáků (slyšitelný zvuk zapadnutí!) (b). Zkontrolujte bezpečné spojení stažením ramen střižné opěry (c).
3. Při správné montáži jsou postranní pojistná šoupátka zapadlá zarovnaně s hranami skříně kluzáku.

⚠ **POZOR**	Pokud střižné trny nezapadly bezpečně do kluzáků, není křídlo okna zajištěno proti vypadnutí. **Může dojít k vážným tělesným zraněním!**

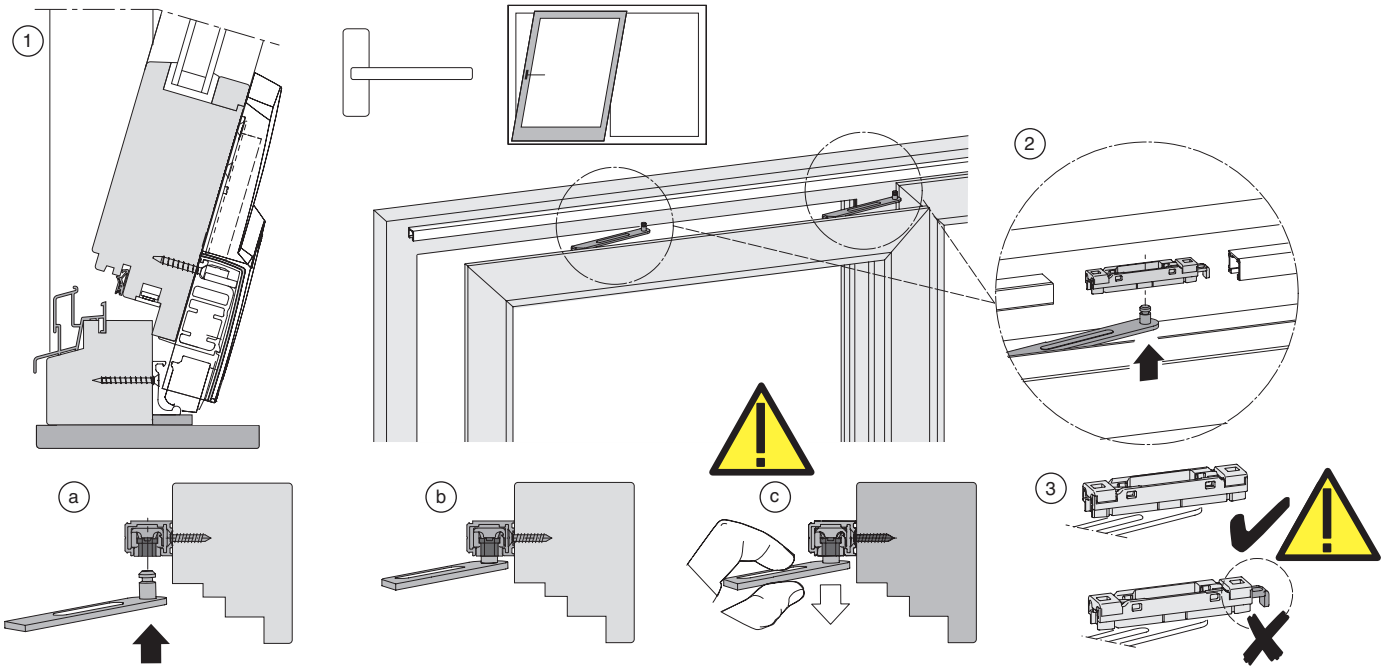

Zavěšení křídla

④ Dorazová šablona pro řídicí díl č. 465175
Rozměr 72 mm odpovídá vzdálenosti vnější hrany křídla - vodicí vozík 10 mm při přesahu 18 mm.

⑤ Doraz namontuje dole na požadovaný rozsah otevírání vodicí lišty.

⑥ Doraz nasaďte nahoře do vodicí kolejnice a namontuje na požadovaný rozsah otevírání.

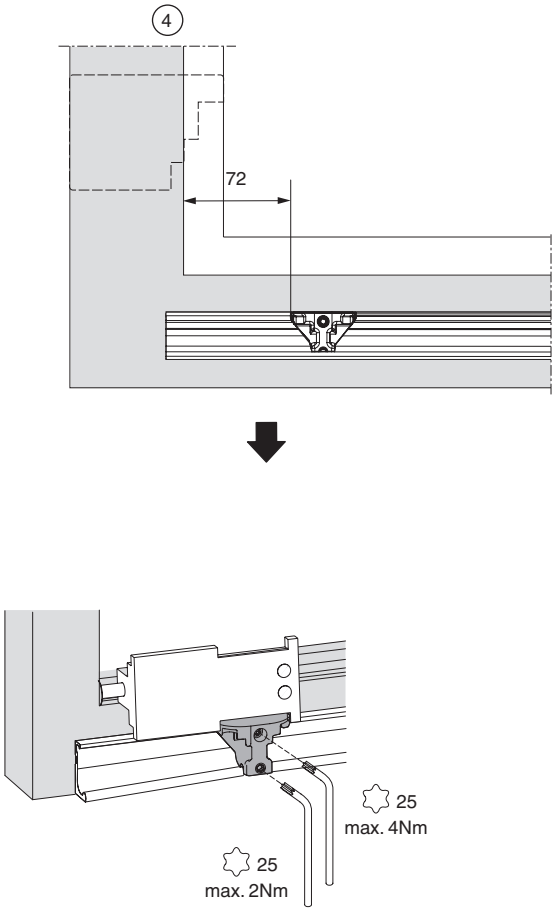

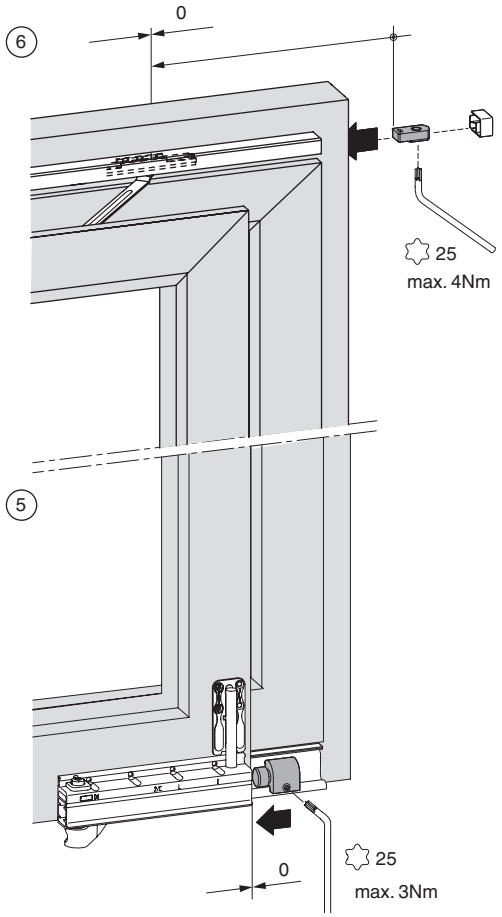

Zavěšení křídla

⑦ Aktivujte pojistku vyzvednutí! Pojistku vyzvednutí ⓐ u obou vodicích mechanismů posuňte dozadu, až zapadne do označené polohy ⓑ.

⚠ **POZOR**	Pokud pojistka vyzvednutí nezapadla správně nebo vůbec do označené polohy, není křídlo okna dostatečně zajištěno. **Může dojít k vážným tělesným zraněním!**

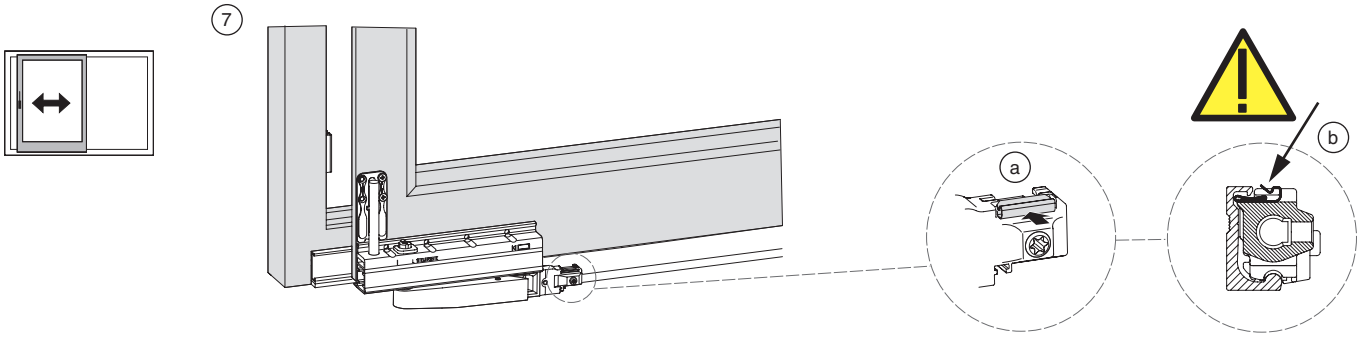

Tandemový vodicí vozík

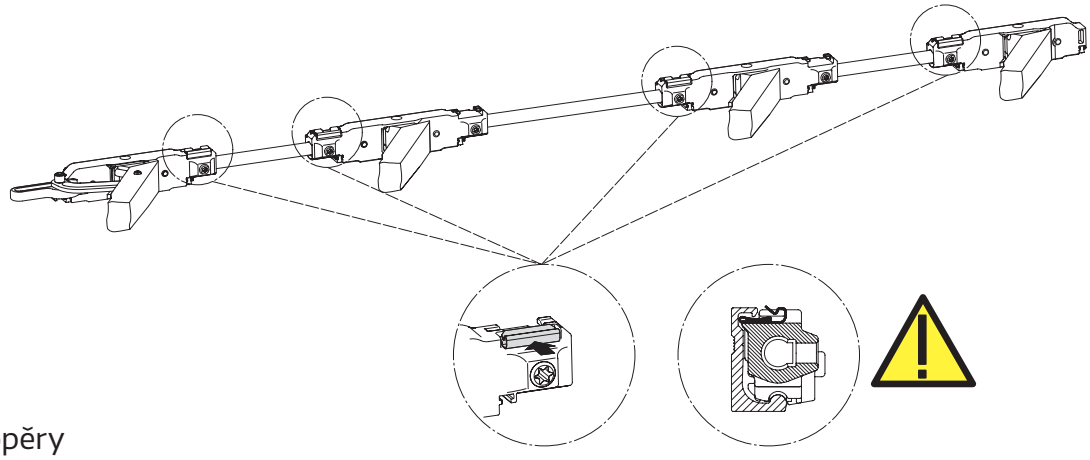

Vyvěšení střižné opěry

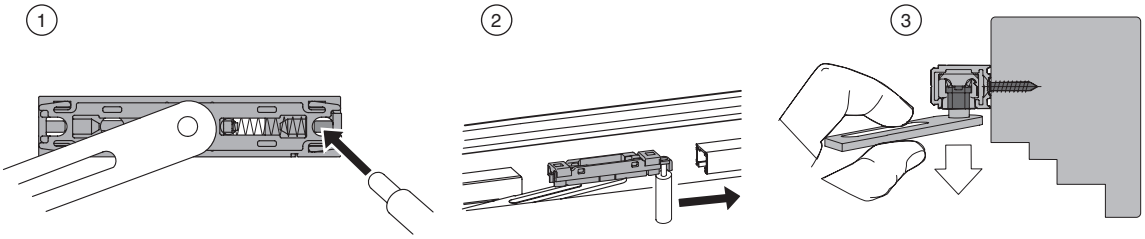

Zavěšení křídla

Upravení paralelní polohy vodicího vozíku

① Povolte spojovací tyč u vodicího vozíku na straně kliky.
② Posunutím spojovací tyče doleva nebo doprava nastavte zadní vodicí mechanismus (b) paralelně s vodicím mechanismem na straně kliky (a).
③ Upevněte spojovací tyč u vodicího vozíku na straně kliky.

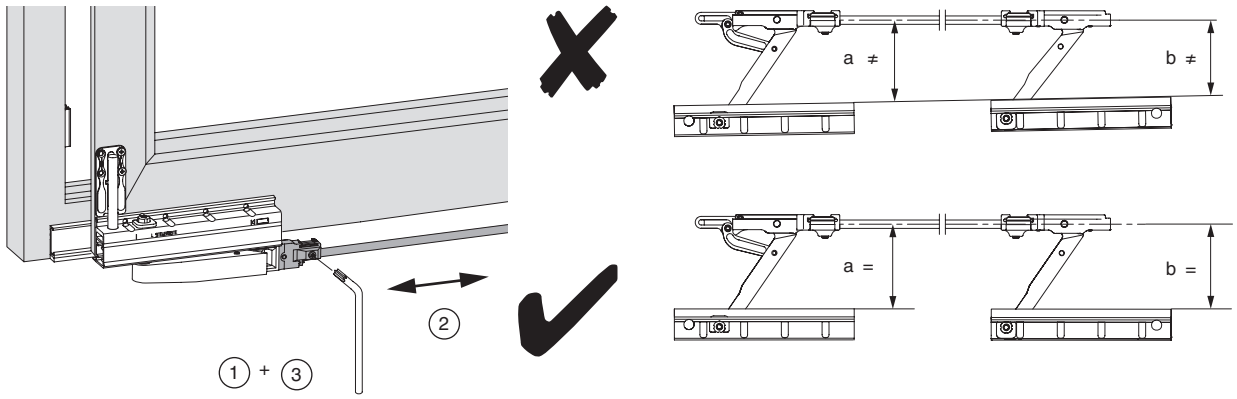

Regulování výšky vodicího vozíku

- Zvedněte nastavovací pojistku ①
- Nastavte výšku (+ 6 mm)
- Opět nasuňte nastavovací pojistku

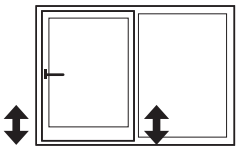

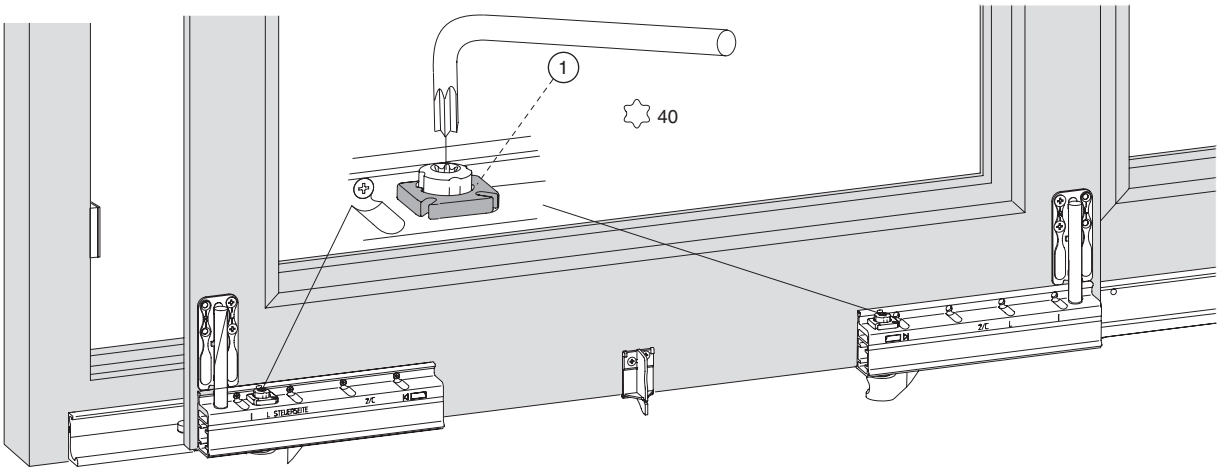

Zavěšení křídla

① Upravte náběh křídla a ② nastavte přítlačný tlak.

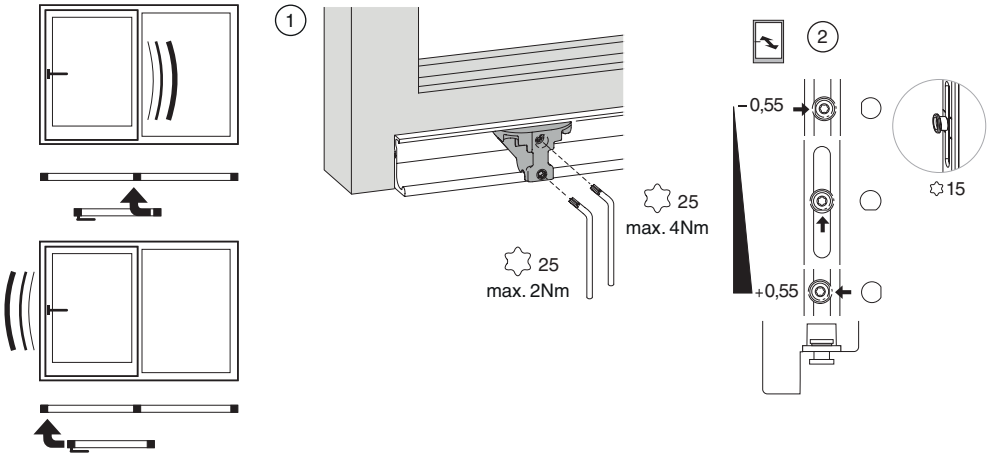

Polohy kliky

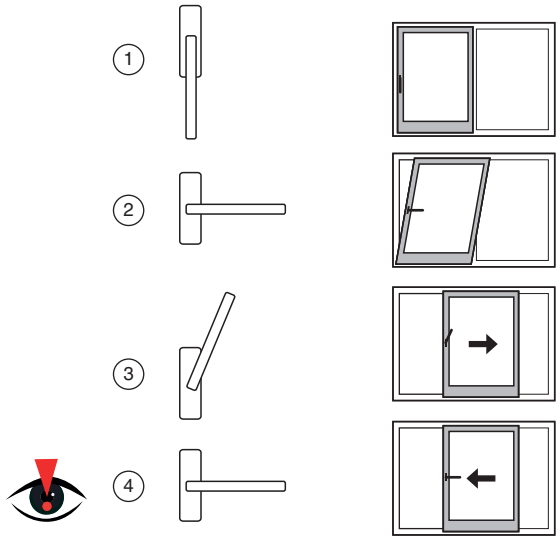

① zavřít
② sklopit
③ otevřít/posunout

Pojistka blokování!
Zabrání nežádoucímu zapadnutí křídla.

④ zavřít

Není pojistka blokování!

Poznámky

Požadujete vše z první ruky?

U nás najdete kvalitní kování pro velkoplošná okna a dveře – pro dřevo, PVC i hliník. Objevte širokou nabídku našich inovativních systémových řešení, které zahrnují i komplexní servis. Více informací najdete na naší webové stránce **www.maco.eu**, nebo se obraťte na svého obchodního zástupce MACO. Pro aktuální novinky nás sledujte na sociálních sítích.

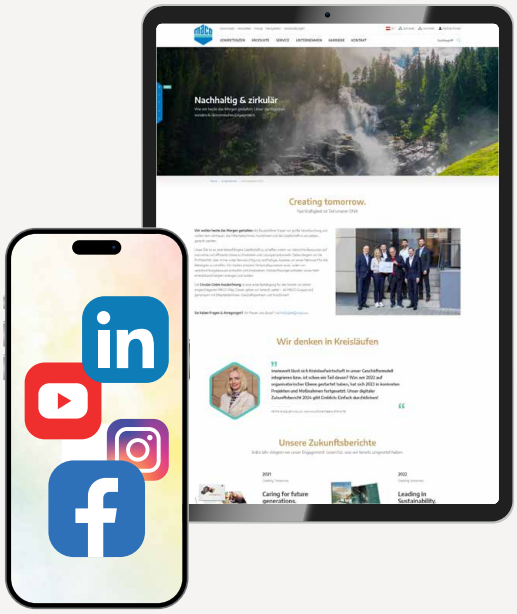

MACO v okolí:
www.maco.eu/contact

TECHNIKA V POHYBU

Tento tiskový dokument podléhá průběžným změnám.
Jeho aktuální vydání naleznete na https://www.maco.eu/assets/756547cs
případně oskenujte QR kód.

Datum: 10/2009 - Změněno: 23.08.2024
Obj. č. 756547cs
Všechna práva vyhrazena. Změny vyhrazeny.