TECHNIKA
KTÓRA PORUSZA

MACO
RAIL-SYSTEMS

OKUCIA PRZESUWNE

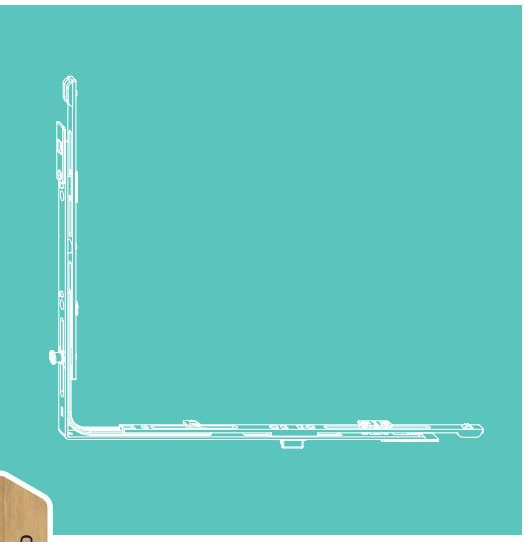

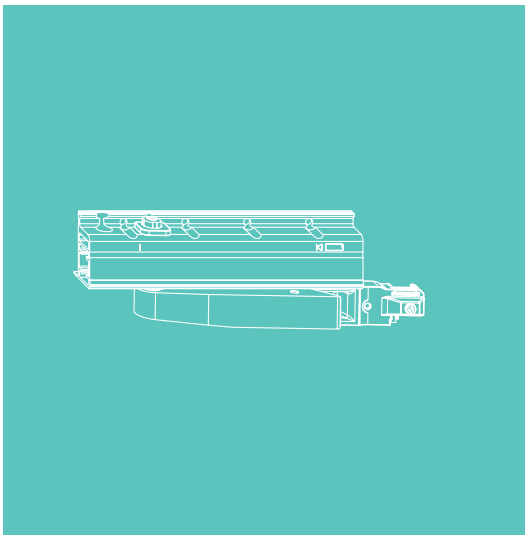

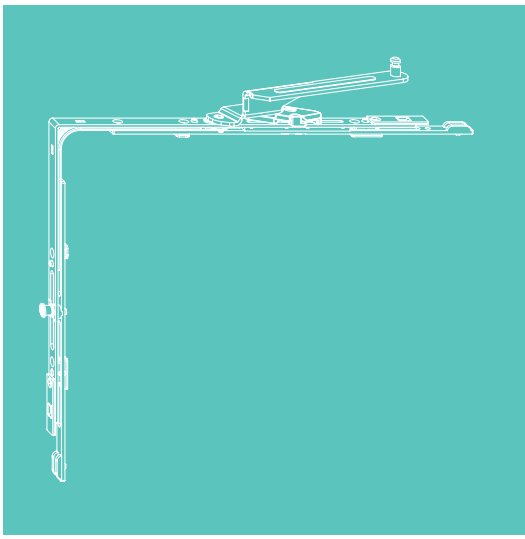

DREWNO

INSTRUKCJA MONTAŻU

Okucia przesuwno-uchylne / Drewno 12 mm luz / Automatyczne

Wyłącznie dla wykwalifikowanych specjalistów!

Zastosowanie

Automatyczne

		kg
720 - 2000	900 - 2700	160
960 - 2000	900 - 2700	200*

*ciężar skrzydła od > 160 kg
stosować wózek tandemowy

Legenda i skróty

	DM	Osadzenie klamki
	FFB	Szerokość skrzydła we wrębie
	FFH	Wysokość skrzydła we wrębie
	FB	Szerokość skrzydła
	GM	Wysokość klamki
		Szerokość ramy we wrębie
		Wysokość ramy we wrębie
		Wersja lewa - rysunek, Wersja prawa - w odbiciu lustrzanym

Spis treści

Zastosowanie, Legenda i skróty 2
Ważne informacje 4
Rysunki poglądowe 12
Lista elementów 14
Widok skrzydła i ramy 15
Wózek 17
Rodzaje otwierania 18
Montaż skrzydła 23
Montaż ramy 36
Zawieszanie skrzydła 42

Ważne informacje

Informacje ogólne

Aktualną wersję naszych Ogólnych Warunków Handlowych można znaleźć na stronie internetowej MACO (www.maco.eu/de-AT/AGB-EKB). Instrukcję instalacji należy przechowywać w bezpiecznym miejscu w celu późniejszego wykorzystania.
Nieprzestrzeganie tych instrukcji zwalnia MACO z wszelkiej odpowiedzialności. Należy pamiętać o obowiązku poinstruowania klienta w zakresie obsługi i konserwacji systemu, a także o wszystkich informacjach istotnych z punktu widzenia bezpieczeństwa.

Jako firma zorientowana na klienta i serwis, MACO oferuje Państwu "Instrukcję obsługi i konserwacji SKB-S, SKB-SE, SKB-Z i PAS" (numer katalogowy 757958) oraz "Instrukcję obsługi i regulacji SKB-S, SKB-SE, SKB-Z i PAS" (numer katalogowy 757963) do dystrybucji wśród klientów końcowych. Dokument ten można znaleźć na stronie www.maco.eu.
Należy rozdać instrukcję obsługi użytkownikowi końcowemu i przeprowadzić instruktaż.

Grupa docelowa
Niniejsza dokumentacja jest przeznaczona wyłącznie dla wyspecjalizowanych firm i personelu. Opisane prace mogą być wykonywane wyłącznie przez wykwalifikowany personel.

Certyfikacja
Osprzęt MACO wymieniony w instrukcji montażu jest testowany i regularnie kontrolowany w znormalizowanych badaniach normalizacyjnych zgodnie z normą EN 13126. Klasa H 3 uzyskana zgodnie z normą nie odnosi się jednak do Twojego systemu elementów. Ze względu na wiele różnych czynników, poszczególne układy elementów mogą nieznacznie odbiegać od znormalizowanego badania standardowego, na przykład z powodu:

› wpływu tolerancji przetwarzania,

› wpływu tolerancji montażowych po zainstalowaniu elementu w konstrukcji budynku,

› stosowania akcesoriów (np. uszczelek, szyn uszczelniających, uchwytów itp,)

› stosowania dodatkowych elementów (np. aluminiowych osłon, osłon przeciwsłonecznych na skrzydłach, siatek przeciw owadom),

› wpływu środowiska zewnętrznego (np. wilgotność, światło słoneczne, wysokie i niskie temperatury, wahania temperatury itp.

› wpływu czynników występujących w pomieszczeniu (wilgoć, agresywne środki czyszczące itp.).

Ważne informacje

Ogólne instrukcje dotyczące bezpieczeństwa

Ze względu na bezpieczeństwo osób należy postępować zgodnie z poniższymi instrukcjami!
Czytając niniejszy dokument oraz instrukcje dotyczące bezpieczeństwa, należy zwrócić uwagę na następujące symbole i kolory.

NIEBEZPIECZEŃSTWO

Wskazuje to na sytuację, która może wystąpić w przypadku nieprzestrzegania instrukcji i spowodować śmiertelne obrażenia.

OSTRZEŻENIE

Wskazuje to na sytuację, która w przypadku nieprzestrzegania instrukcji może spowodować śmierć i/lub poważne obrażenia.

UWAGA

Oznacza to sytuację, która w przypadku nieprzestrzegania instrukcji może spowodować niewielkie lub lekkie obrażenia ciała.

Ważne informacje dodatkowe, które są wymagane do bezbłędnego montażu / funkcji produktu.

Należy przestrzegać wytycznych VHBE (okucia do okien i okien balkonowych) wydanych przez Gütergemeinschaft Schlösser und Beschläge e.V. Wytyczne te opisują wszystkie zagadnienia związane z bezpieczeństwem dla użytkowników końcowych okuć.

Ważne informacje

Ogólne instrukcje dotyczące bezpieczeństwa

⚠ OSTRZEŻENIE

W celu zapewnienia nieprzerwanej sprawności funkcjonalnej, a tym samym bezpieczeństwa eksploatacji okien i okien balkonowych przez cały przewidywany okres ich użytkowania, mocowanie elementów okuć istotnych dla bezpieczeństwa ma szczególne znaczenie.

MACO wyraźnie zaznacza, że większe masy skrzydeł są przesuwane i przyspieszane podczas otwierania i zamykania. Dotyczy to w szczególności elementów przesuwnych i uchylnych. W gestii i na odpowiedzialność producenta (producenta okien), instalatora i sprzedawcy okien i drzwi balkonowych, w szczególności elementów przesuwnych i uchylnych, leży zainstalowanie odpowiednich ograniczników ruchu lub zaoferowanie zamiennika.

Nieprawidłowy montaż może prowadzić do poważnych obrażeń. Instalacja musi być przeprowadzona przez personel, który został poinstruowany i przeszkolony zgodnie z aktualnym stanem instrukcji i zatwierdzonymi zasadami techniki.

W wyniku przeciążenia lub nieprawidłowego działania elementów przesuwnych i uchylnych skrzydło może wyskoczyć z prowadnicy, wypaść i spowodować poważne obrażenia.

Ze względu na duży ciężar elementu należy zawsze upewnić się, że jest on odpowiednio zabezpieczony podczas produkcji, transportu i montażu.

⚠ UWAGA

Jeżeli w pewnych okolicznościach (np.: użytkowanie w szkołach, przedszkolach itp.) można spodziewać się przeciążenia elementu przesuwnego, należy przy montażu zastosować odpowiednie środki ostrożności: np. przesuwając elementy ograniczające w celu zmniejszenia szerokości otwarcia, aby zapobiec niepożądanym skutkom.

W przypadku niewłaściwego obchodzenia się z oknem istnieje ryzyko zgniecenia. Należy zwrócić uwagę użytkowników na zagrożenia wynikające z niewłaściwego użytkowania. Dotyczy to w szczególności klientów z małymi dziećmi.

W przypadku niewłaściwej obsługi, zwłaszcza gdy osoby lub części ciała zostaną przytrzaśnięte między ościeżnicą a skrzydłem podczas zamykania lub między skrzydłem a ościeżnicą albo sąsiednimi elementami podczas otwierania, może dojść do obrażeń ciała.

Ważne informacje

Uwaga

W niniejszej instrukcji opisano wszystkie czynności montażowe związane z zakładaniem okucia w wykonaniu standardowym. Przed montażem okucia należy je nasmarować/naoliwić (patrz instrukcja obsługi i konserwacji).

Okucie uchylno-przesuwne (SKB) jest przeznaczone wyłącznie do stosowania w budynkach stacjonarnych. Służy do poziomego otwierania i zamykania okien i drzwi balkonowych. Elementy przesuwne i uchylne należy montować pionowo, nigdy pod kątem.

Ważne informacje

Przeznaczenie/ Użycie zgodne z przeznaczeniem

Dla okucia MACO SKB obowiązują obszary zastosowań wymienione na stronie 2. Momenty dokręcania śrub są wiążące.

Wszystkie elementy montażowe należy zamontować w sposób profesjonalny, zgodnie z opisem w niniejszej instrukcji, oraz przestrzegać wszystkich zasad bezpieczeństwa!

Do mocowania okuć należy używać śrub o podanych rozmiarach! W przypadku profili PVC muszą one sięgać do zbrojenia stalowego.

W każdym przypadku należy postępować zgodnie z wytycznymi producenta profilu dotyczącymi obróbki.

Okucia nie wolno stosować do drewna z agresywnymi składnikami/preparatami powierzchniowymi.

Stalowe części okuć opisane w niniejszej instrukcji montażu są pasywowane bezbarwnie i uszczelnione zgodnie z normą DIN EN 12329. Nie wolno ich stosować w środowiskach o agresywnym i korozyjnym powietrzu.
W razie wątpliwości należy skontaktować się z przedstawicielem MACO!

Producent okuć nie ponosi odpowiedzialności za wadliwe działanie lub uszkodzenie okuć albo wyposażonych w nie okien lub drzwi balkonowych, jeśli wynikają one z zastosowania części okuć innych producentów, niewłaściwego przygotowania oferty, nieprzestrzegania instrukcji montażu lub schematów zastosowania.

Montażysta jest odpowiedzialny za przestrzeganie wymiarów określonych w niniejszej instrukcji, a także za prawidłową instalację okuć i bezpieczne zamocowanie wszystkich elementów.

Aby okucia prawidłowo funkcjonowały, śruby należy wkręcać prosto (o ile nie podano inaczej) i nie za mocno!

Zamocować śruby elementów nośnych (np. rolek, szyny jezdnej i prowadnicy) w profil usztywniający!

Podczas blokowania należy przestrzegać Wytycznych Technicznych nr 3 branży szklarskiej "Blokowanie szyb zespolonych"!

Szyna jezdna i wszystkie wręgi powinny być wolne od osadów i zanieczyszczeń, aby uniknąć uszkodzenia okucia i zapewnić jego optymalne działanie. Chronić złączkę w szczególności przed resztkami cementu lub tynku.

Nie należy dokonywać żadnych konstrukcyjnych zmian w częściach okucia!

W warunkach wietrznych i przeciągów skrzydła okien i drzwi balkonowych muszą być zamknięte i zaryglowane. Wiatr i przeciąg w rozumieniu tej definicji to sytuacja, w której skrzydła okien lub drzwi balkonowych w jednej z pozycji otwarcia otwierają się lub zamykają automatycznie i w sposób niekontrolowany z powodu ciśnienia lub ssania powietrza.

Ważne informacje

Przeznaczenie/ Użycie zgodne z przeznaczeniem

Odporność na obciążenie wiatrem w stanie zamkniętym i zablokowanym zależy od konstrukcji okna i drzwi balkonowych. W przypadku konieczności przeniesienia obciążeń wiatrem zgodnie z normą DIN EN 12210 (w szczególności ciśnienia testowego p3), należy skoordynować odpowiednie składy okuć w połączeniu z odpowiednią konstrukcją okna i materiałem ramy oraz uzgodnić je oddzielnie.

Nie wolno przekraczać maksymalnych ciężarów skrzydeł określonych dla poszczególnych wersji okuć. Komponent o najmniejszej dopuszczalnej nośności określa maksymalną masę skrzydła. Należy przestrzegać schematów zastosowań i przyporządkowania elementów.

Okucia i przestrzenie wrębowe muszą być odpowiednio wentylowane - zwłaszcza w fazie budowy - aby nie były narażone na bezpośrednie działanie wilgoci lub kondensacji pary wodnej.

Okucia muszą być utrzymywane w stanie wolnym od osadów i zabrudzeń spowodowanych przez materiały budowlane (pył budowlany, tynki gipsowe, cement itp.), tzn. okna muszą być odpowiednio osłonięte.

Okucia można czyścić tylko łagodnymi środkami czyszczącymi o neutralnym pH w postaci rozcieńczonej.

Przymocuj naklejkę operacyjną do zainstalowanego okucia równoległego otwierania/przesuwania, tak aby była dobrze widoczna.

Naklejka obsługowa znajduje się w skrzynce podstawowej lub w pakiecie "osłony narożników".

Ważne informacje

Użycie niezgodne z przeznaczeniem

Dany system okuć może być montowany wyłącznie z części okuć należących do systemu okuć przesuwnych MACO. Nie ponosimy odpowiedzialności w przypadku nieprawidłowego montażu okuć i/lub użycia nieoryginalnych lub niezatwierdzonych przez producenta akcesoriów systemowych.

Nie należy stosować żadnych uszczelniaczy octowych lub kwasowych, ponieważ mogą one powodować do korozji okuć. Więcej informacji na temat powierzchni MACO można znaleźć na naszej stronie internetowej www.maco.eu lub w broszurze o numerze katalogowym 49510 (dostępna w dziale "Do pobrania").

Powierzchnię elementów przesuwnych można obrabiać tylko przed montażem okuć. Późniejsza obróbka powierzchni może ograniczyć funkcjonalność części okucia. W takim przypadku wszelkie roszczenia gwarancyjne wobec producenta okuć są nieważne.

Okucia można uszkodzić narzędziami o ostrych krawędziach!

W razie wątpliwości należy skontaktować się z przedstawicielem MACO!

Ważne informacje

Przechowywanie i zabezpieczanie

Natychmiast po dostarczeniu należy sprawdzić następujące elementy:

- Kompletność dostawy (zgodnie z listem przewozowym)
- Uszkodzenie opakowania lub kasety
- Uszkodzenie materiału
- Niewłaściwe przechowywanie i transport okuć może spowodować pogorszenie jakości jego powierzchni. Aby temu zapobiec, należy przestrzegać następujących punktów:
    - Należy zadbać o to, aby powietrze w pomieszczeniu było stale suche.
    - Należy zapobiegać dużym wahaniom temperatury, które prowadzą do tworzenia się kondensacji. Kondensat na częściach okuć powoduje uszkodzenie powierzchni ocynkowanych.
    - Za wszelką cenę należy unikać – nawet przez krótki czas – agresywnych oparów ze środków czyszczących lub ułatwiających montaż, takich jak silikon itp. Opary takich substancji mogą bardzo szybko doprowadzić do korozji części okuć.
    - Słone powietrze lub powietrze zanieczyszczone przez handel i przemysł również prowadzi do korozji powierzchni ocynkowanych i nie jest odpowiednie dla powierzchni magazynowych.

Transport

Gotowe elementy należy przechowywać i transportować w następujący sposób:

- Stojąco/pionowo
- Na odpowiednich podstawach antypoślizgowych i zapobiegających przechylaniu się (np. stojakach transportowych)
- Chronić przed brudem i uszkodzeniami
- Unikać naprężeń w połączeniach mechanicznych!
- Używaj specjalnych urządzeń transportowych/konsoli!

W przypadku tymczasowego składowania na wolnym powietrzu:

- w sposób przykryty lub zapakowany

Rysunki poglądowe

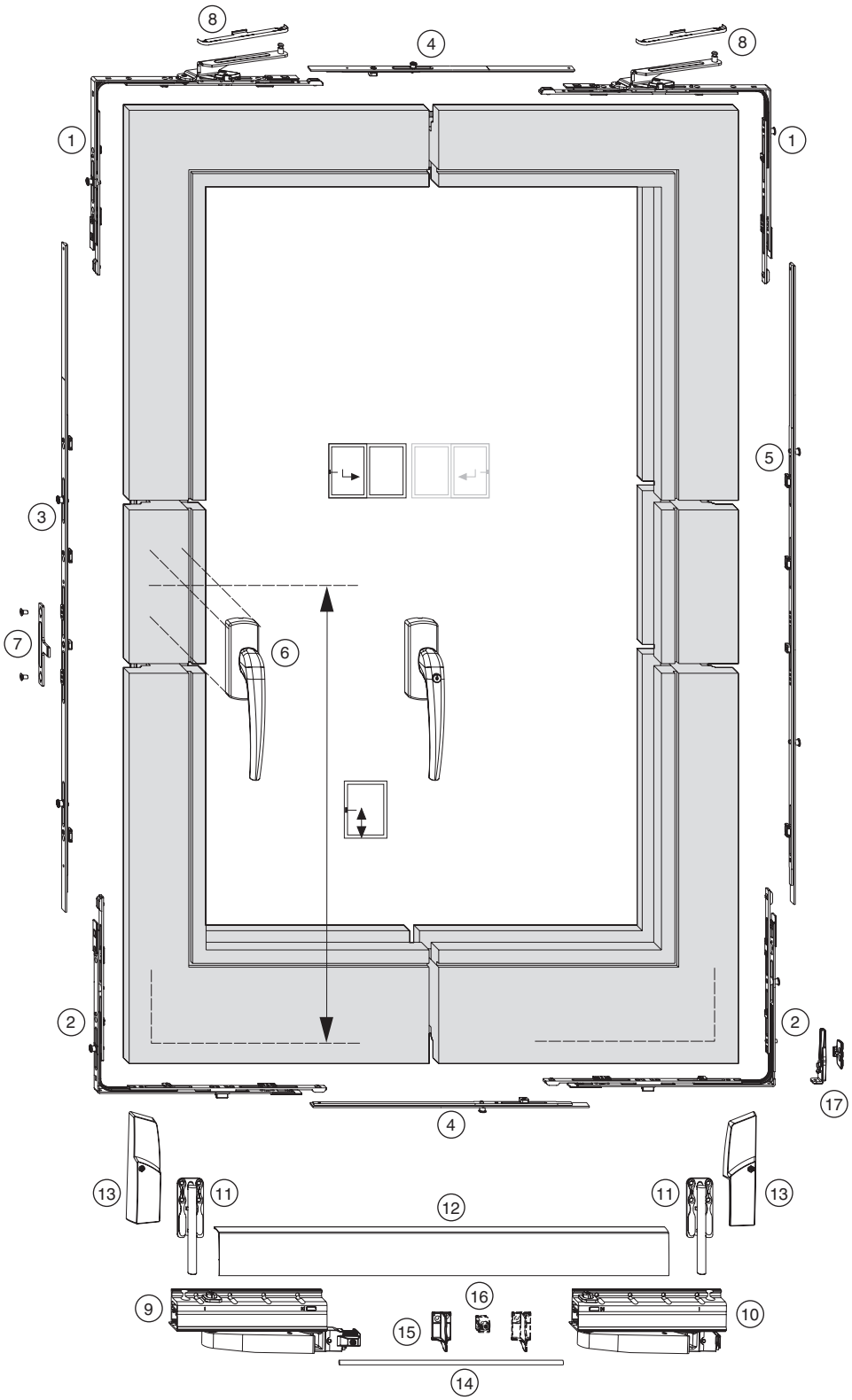

Rysunki poglądowe

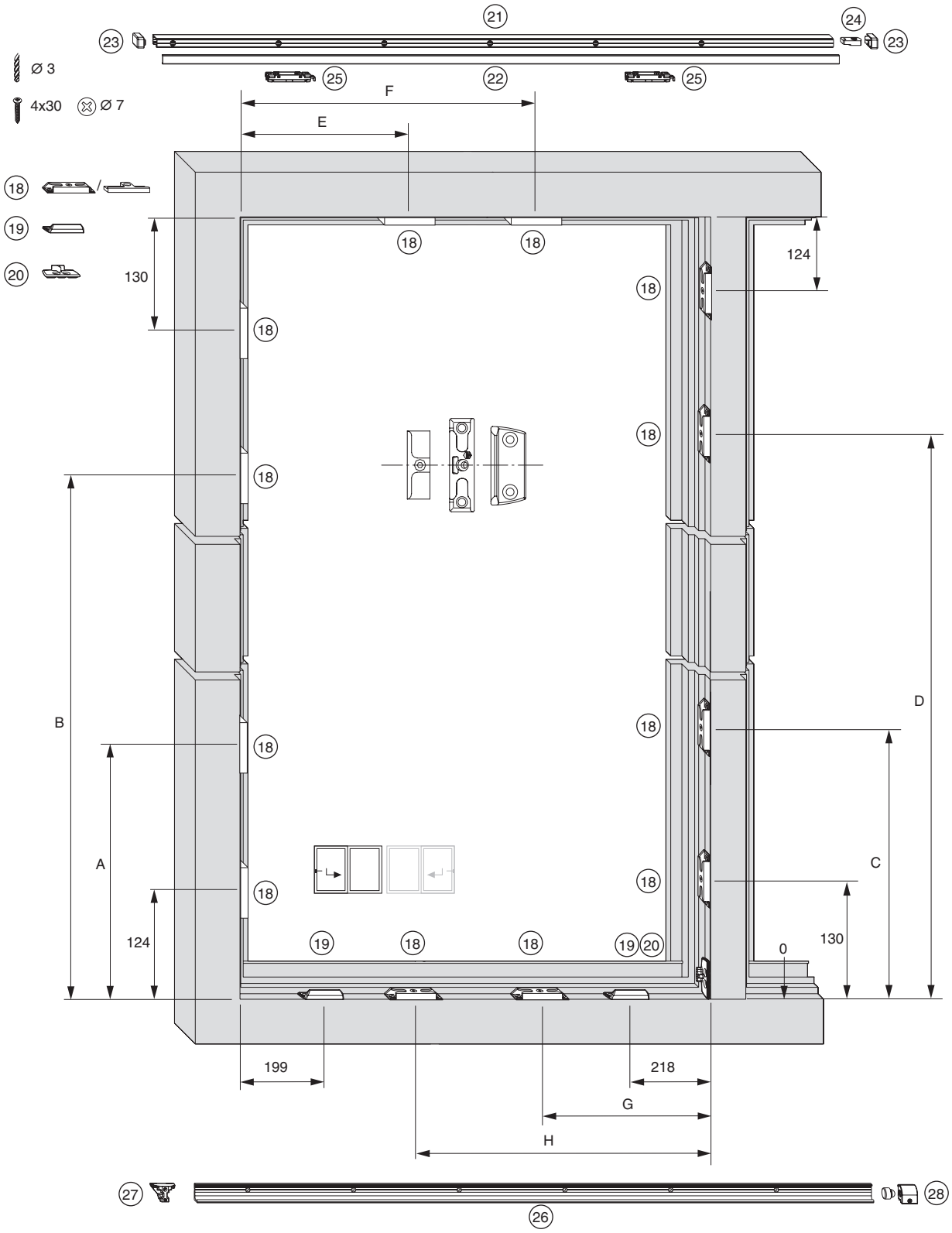

Lista elementów

1. Narożnik z nożycą
2. Zamknięcie narożne z zatrzaskiem
3. Zasuwnica
4. Łącznik poziomy
5. Łącznik pionowy
6. Klamka
7. Łącznik
8. Osłonki boczne nożyc
9. Wózek, strona zasuwnicy
10. Wózek, strona zawiasowa
11. Element wzmacniający
12. Osłona dolna
13. Osłony wózków
14. Pręt połączeniowy
15. Uchwyt środkowy
16. Wspornik
17. Blokada błędnego położenia klamki SKB-Z
18. Zaczep i.S. lub zaczep
19. Zatrzask
20. Zaczep, blokady błędnego położenia klamki
21. Szyna górna
22. Osłona szyny górnej
23. Osłonki boczne szyny górnej
24. Zderzak górny
25. Wodzik
26. Szyna dolna
27. Część sterująca
28. Zderzak dolny

Przekroje w skali 1:1, widok skrzydła i ramy

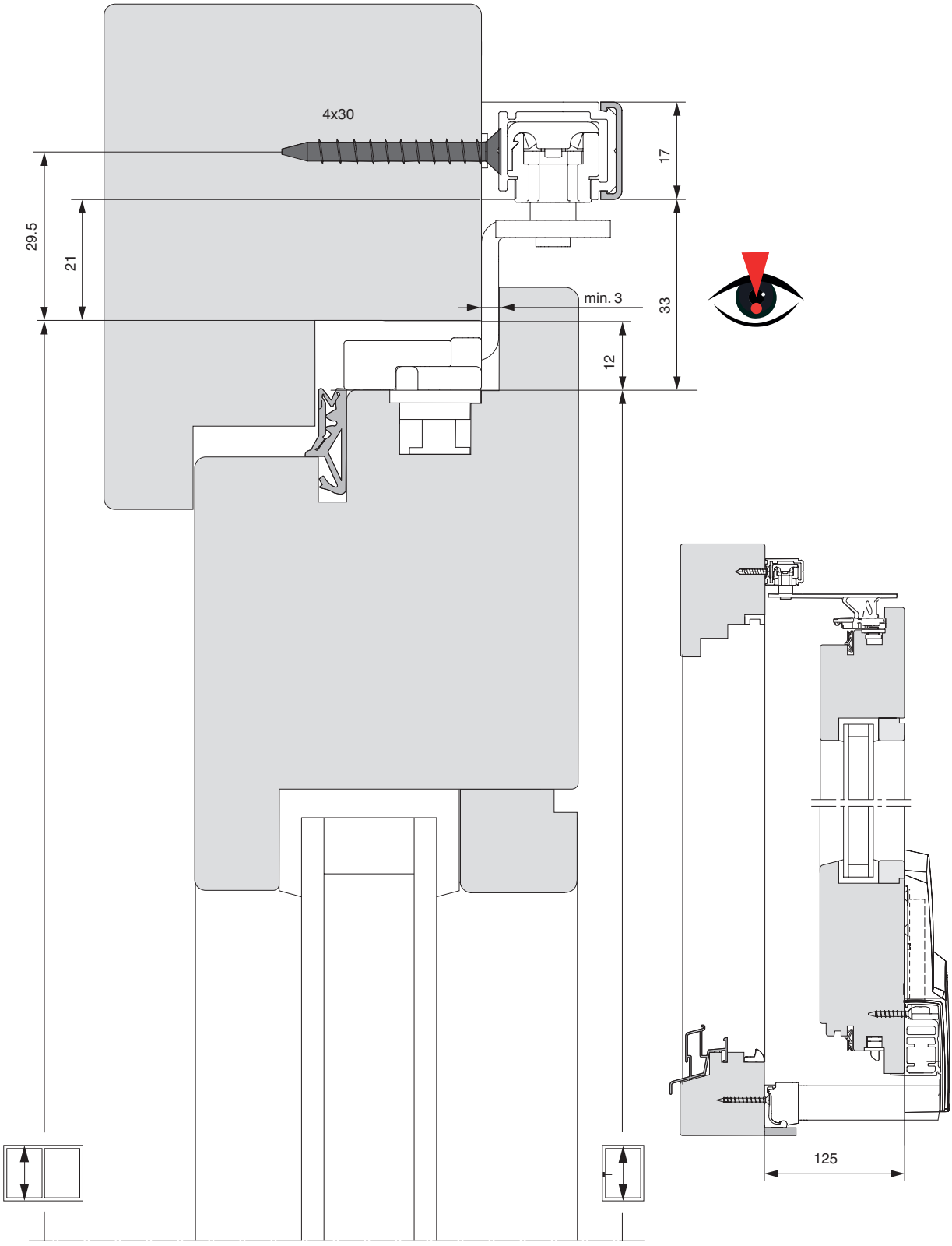

Przekroje w skali 1:1, widok skrzydła i ramy

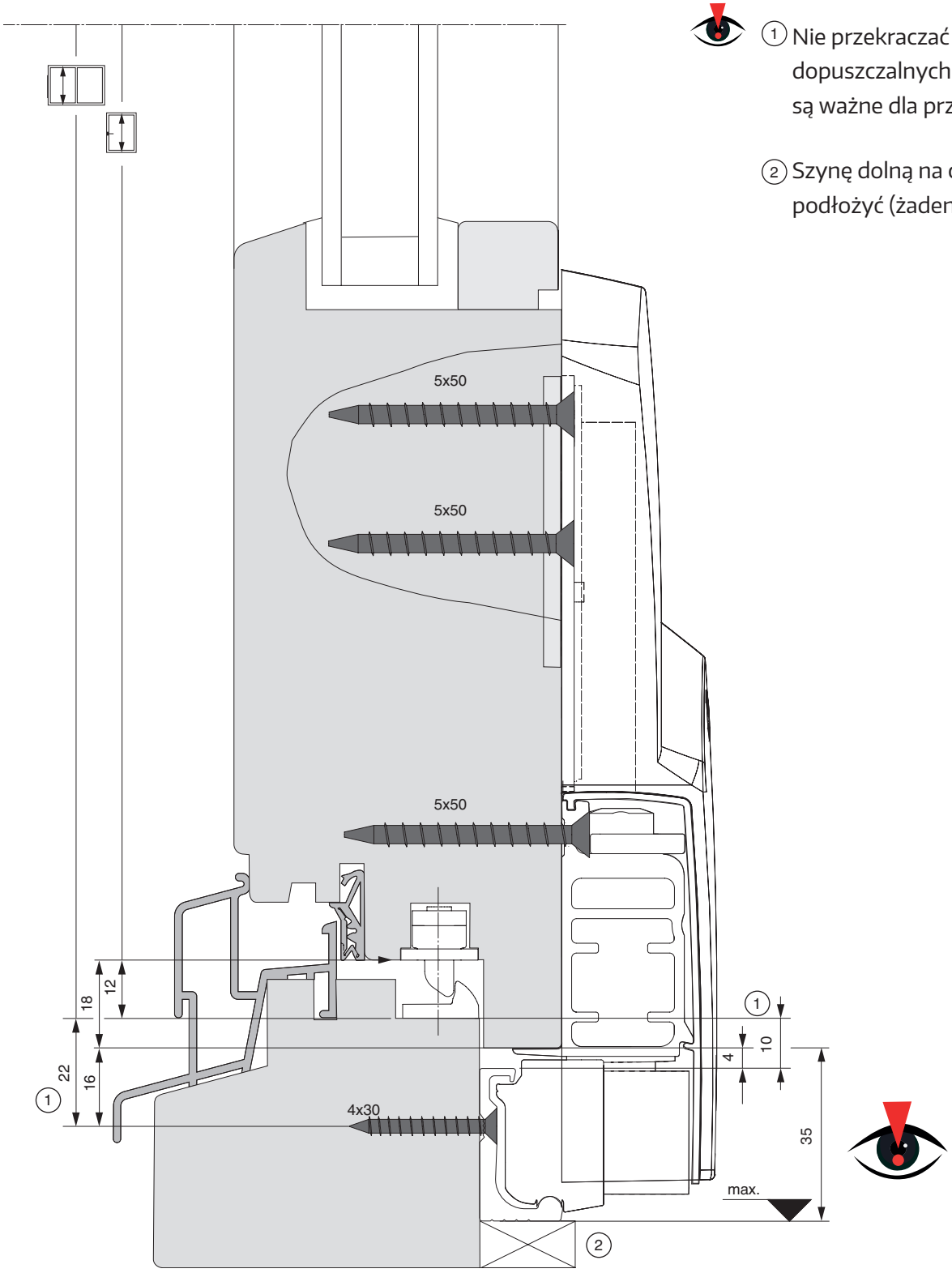

(1) Nie przekraczać wymiarów dopuszczalnych! Podane wymiary są ważne dla przylgi 18 mm.

(2) Szynę dolną na całej długości podłożyć (żaden produkt MACO).

Wózek do 160 kg

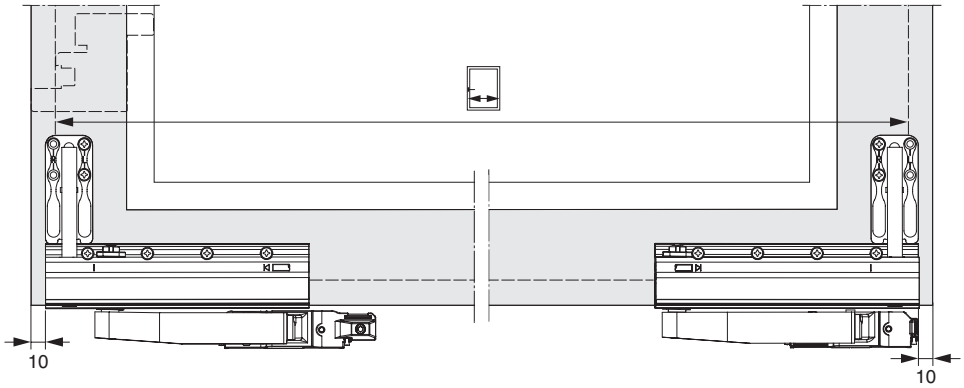

Wózek tandemowy do 200 kg

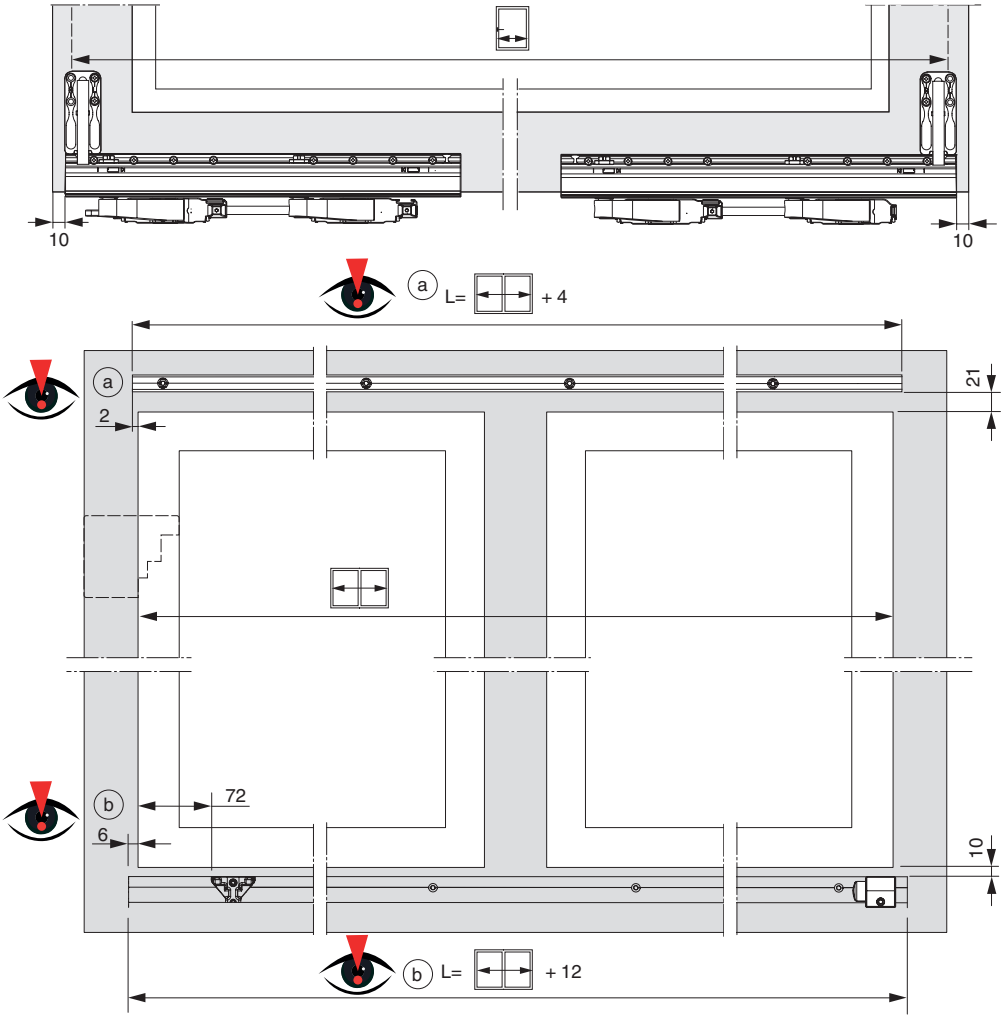

Rodzaje otwierania

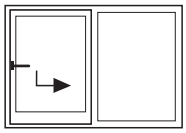

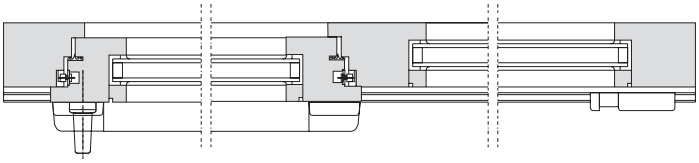

Szklenie stałe

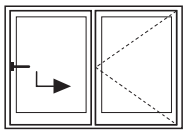

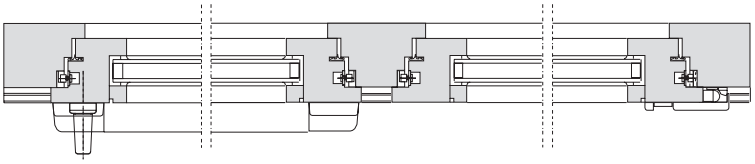

Ze słupkiem stałym

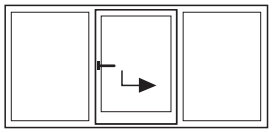

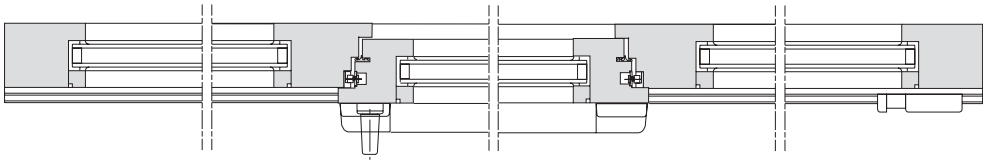

Szklenie stałe

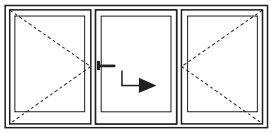

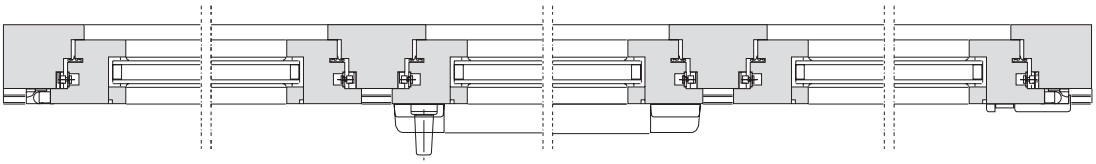

Ze słupkiem stałym

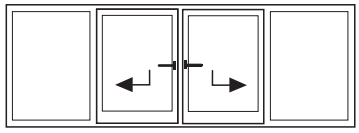

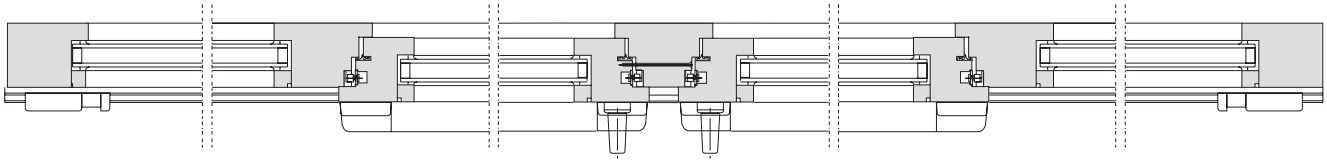

Szklenie stałe

Rodzaje otwierania

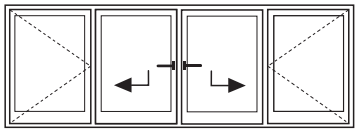

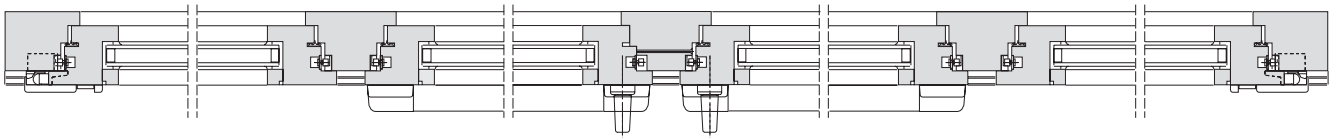

Słupek montowany na drugim skrzydle

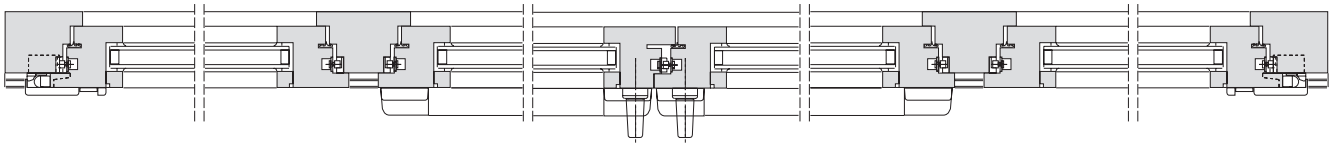

Dwie położone naprzeciw siebie zasuwnice

Rodzaje otwierania

Słupek montowany na drugim skrzydle

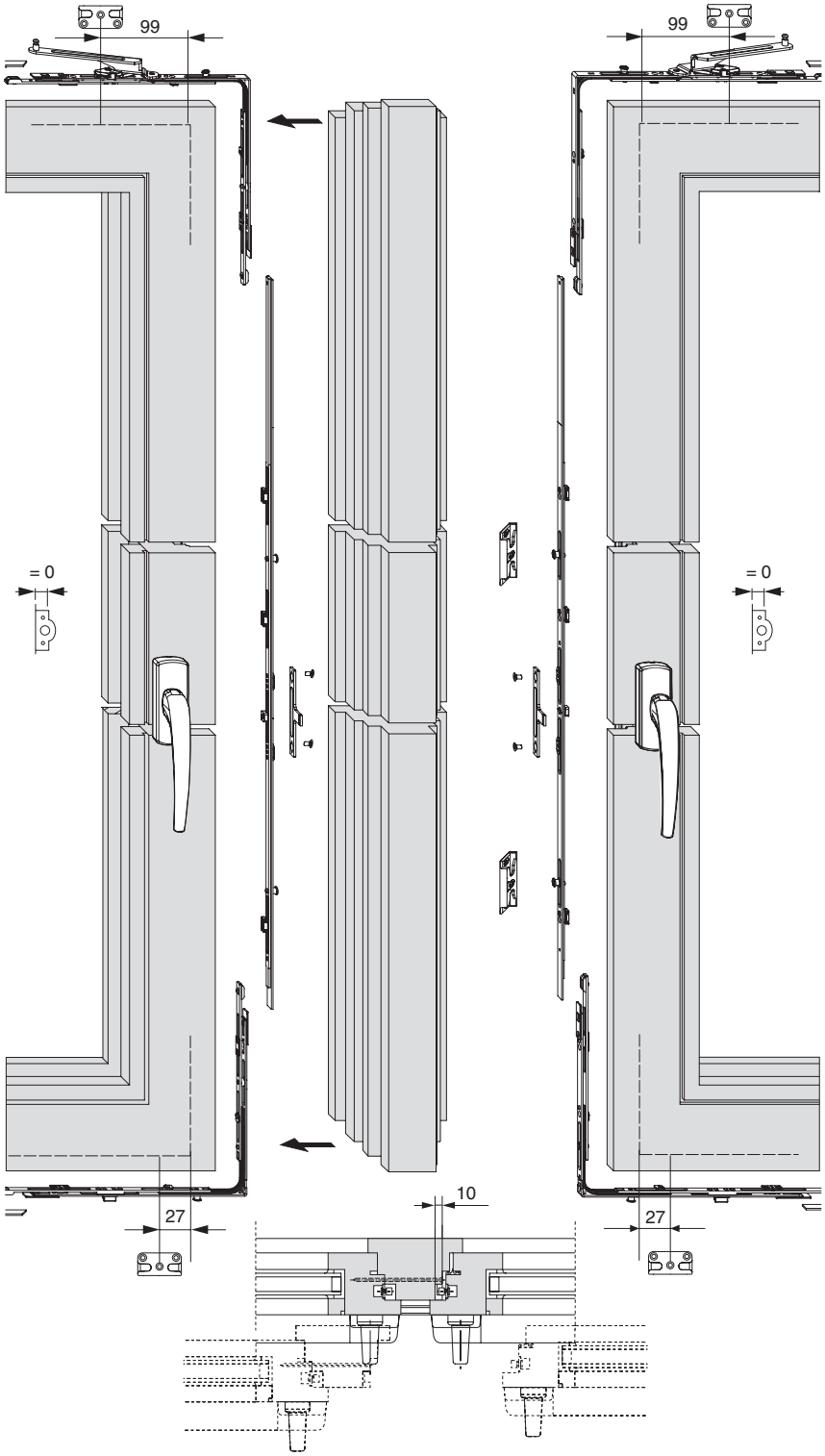

Rodzaje otwierania

Dwie położone naprzeciw siebie zasuwnice

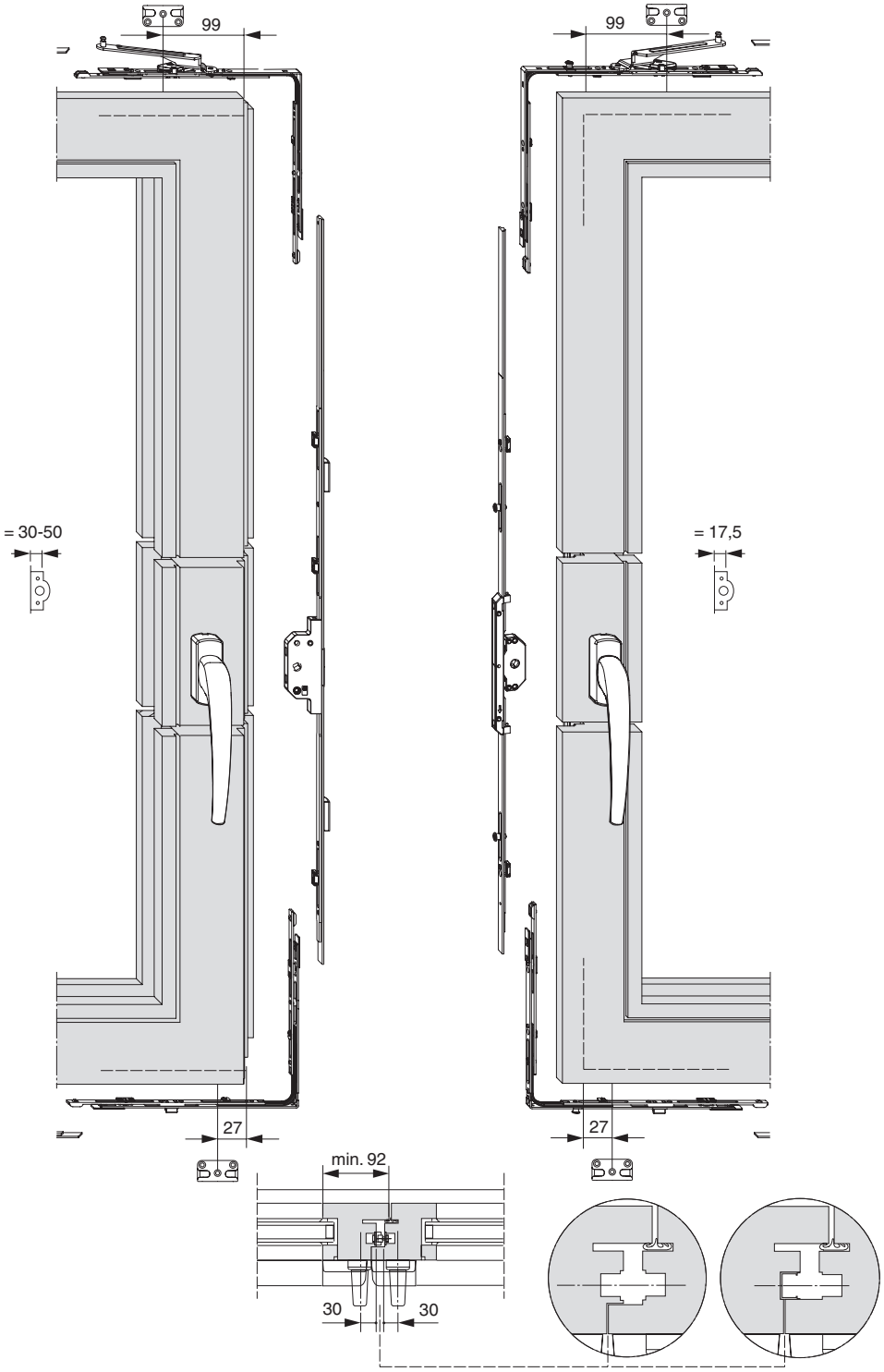

Rodzaje otwierania

Z zasuwnicą z zamkiem

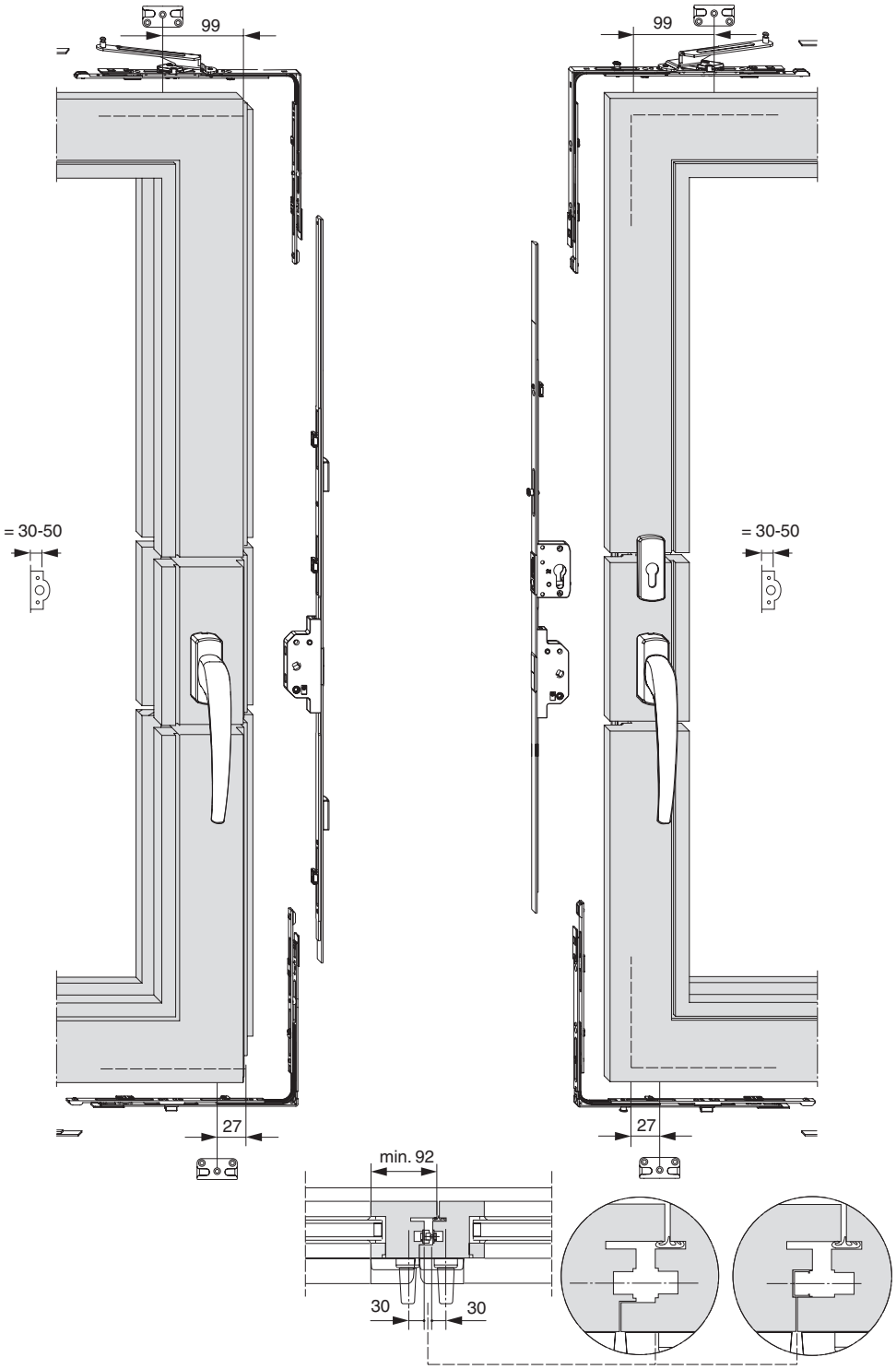

Montaż skrzydła

Wiercenie pod klamkę dla zasuwnicy o DM 0

Szablon wiercenia Nr. 455661

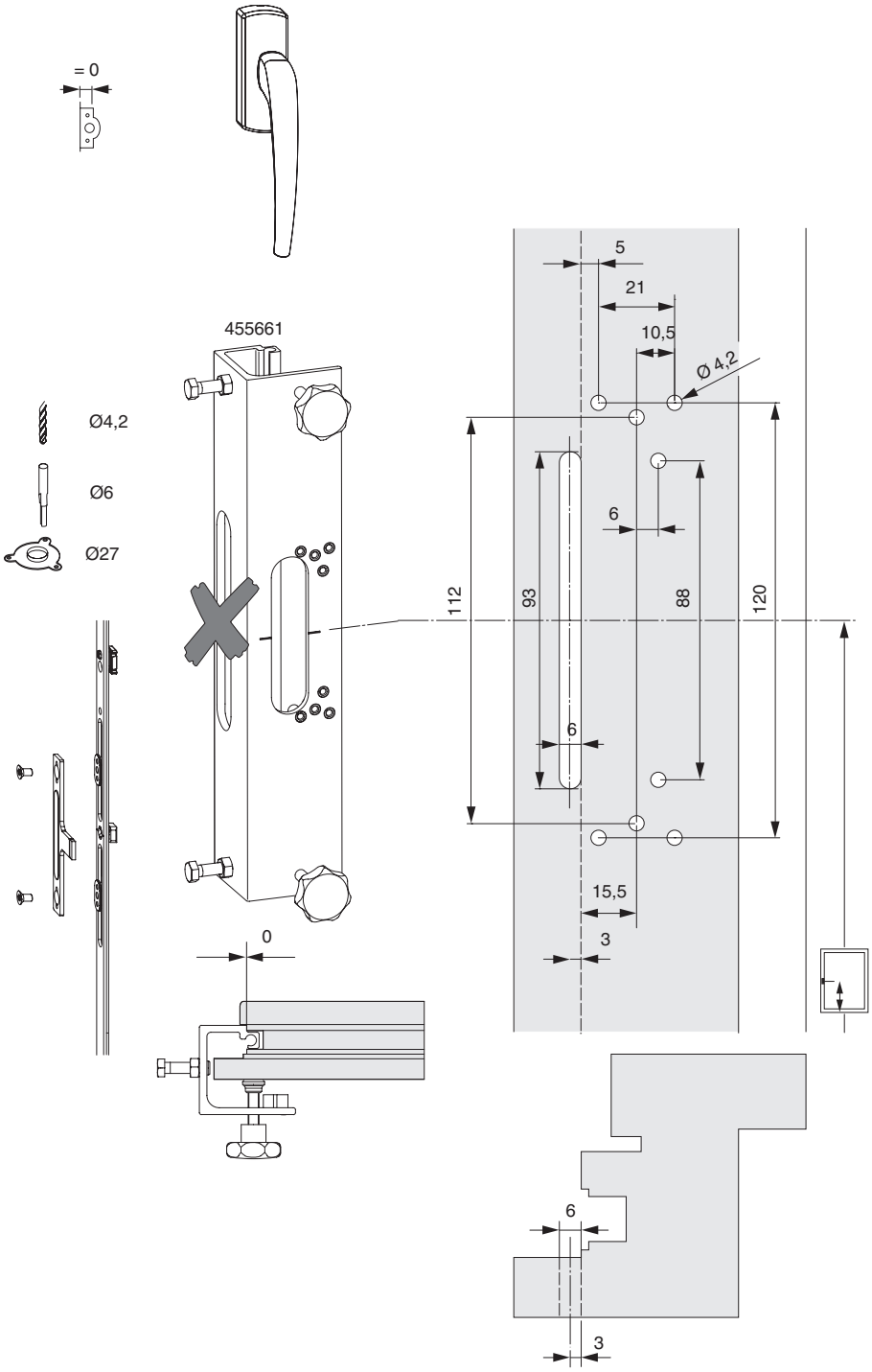

Montaż skrzydła

Wiercenie pod klamkę dla zasuwnicy o DM 17,5

Szablon wiercenia Nr. 465150

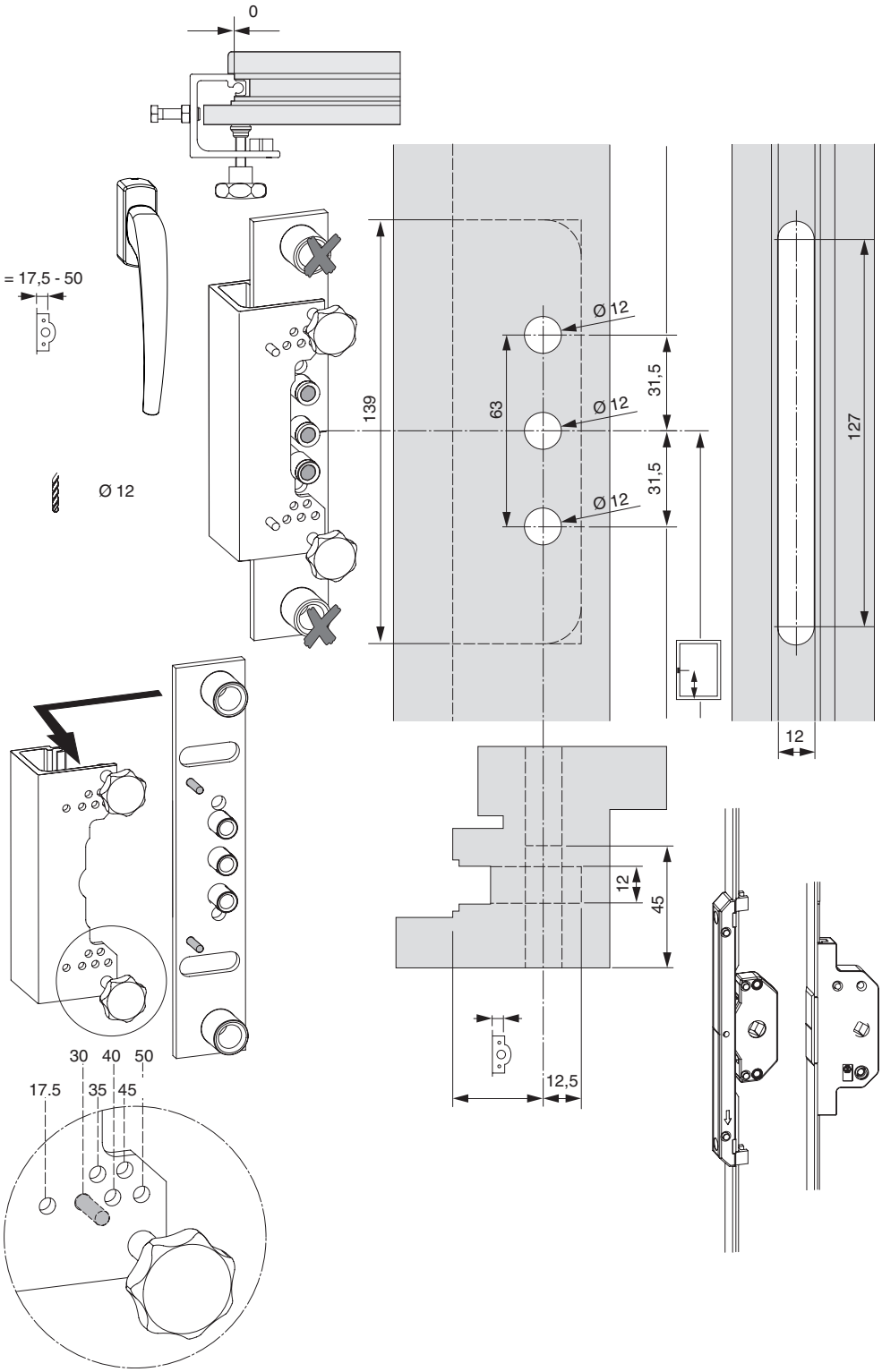

Montaż skrzydła

Wiercenie pod klamkę dla zasuwnicy z możliwością zamykania od DM 17,5

Szablon wiercenia Nr. 465150

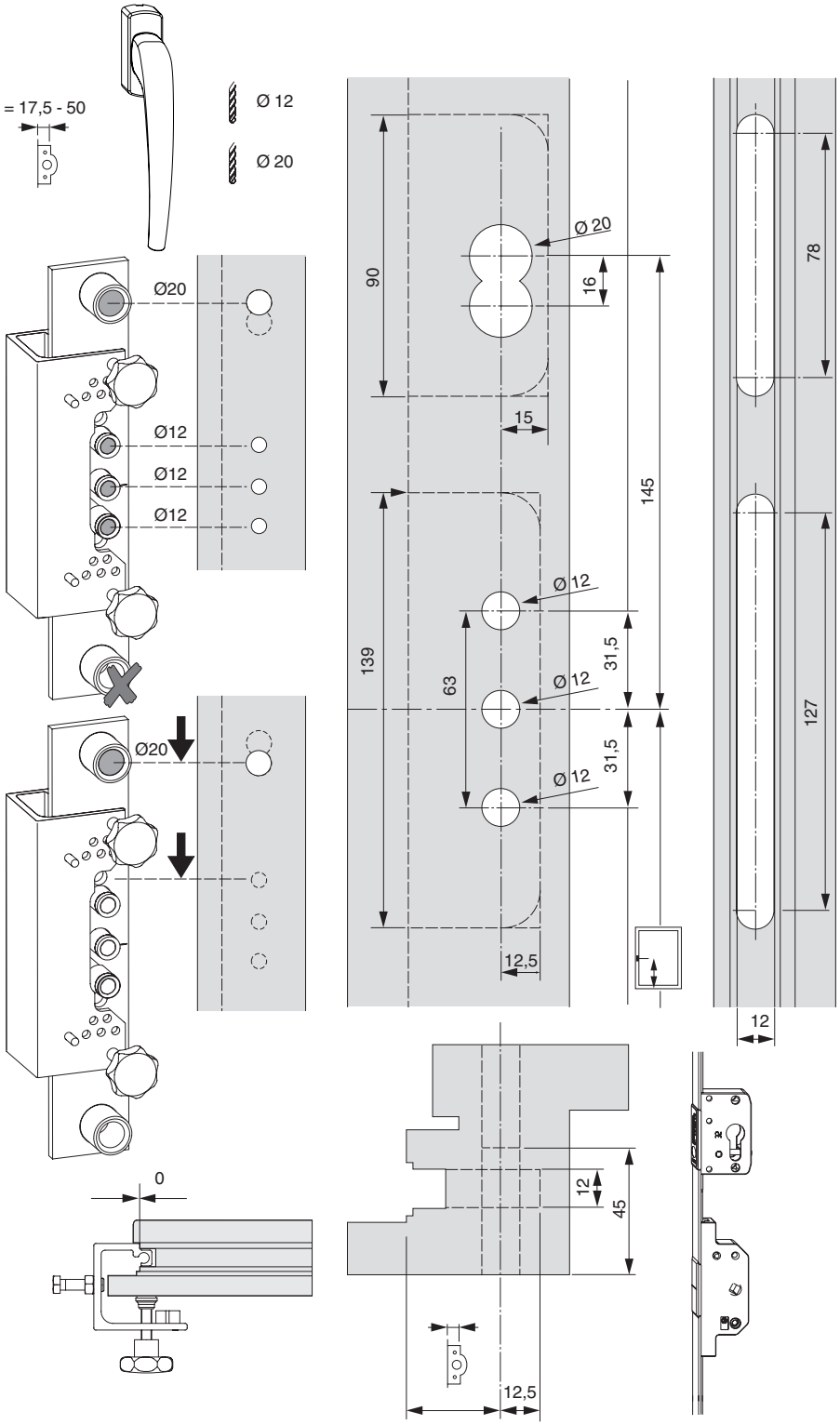

Montaż skrzydła

Frezowanie pod nożycę

Szablon wiercenia Nr. 455661

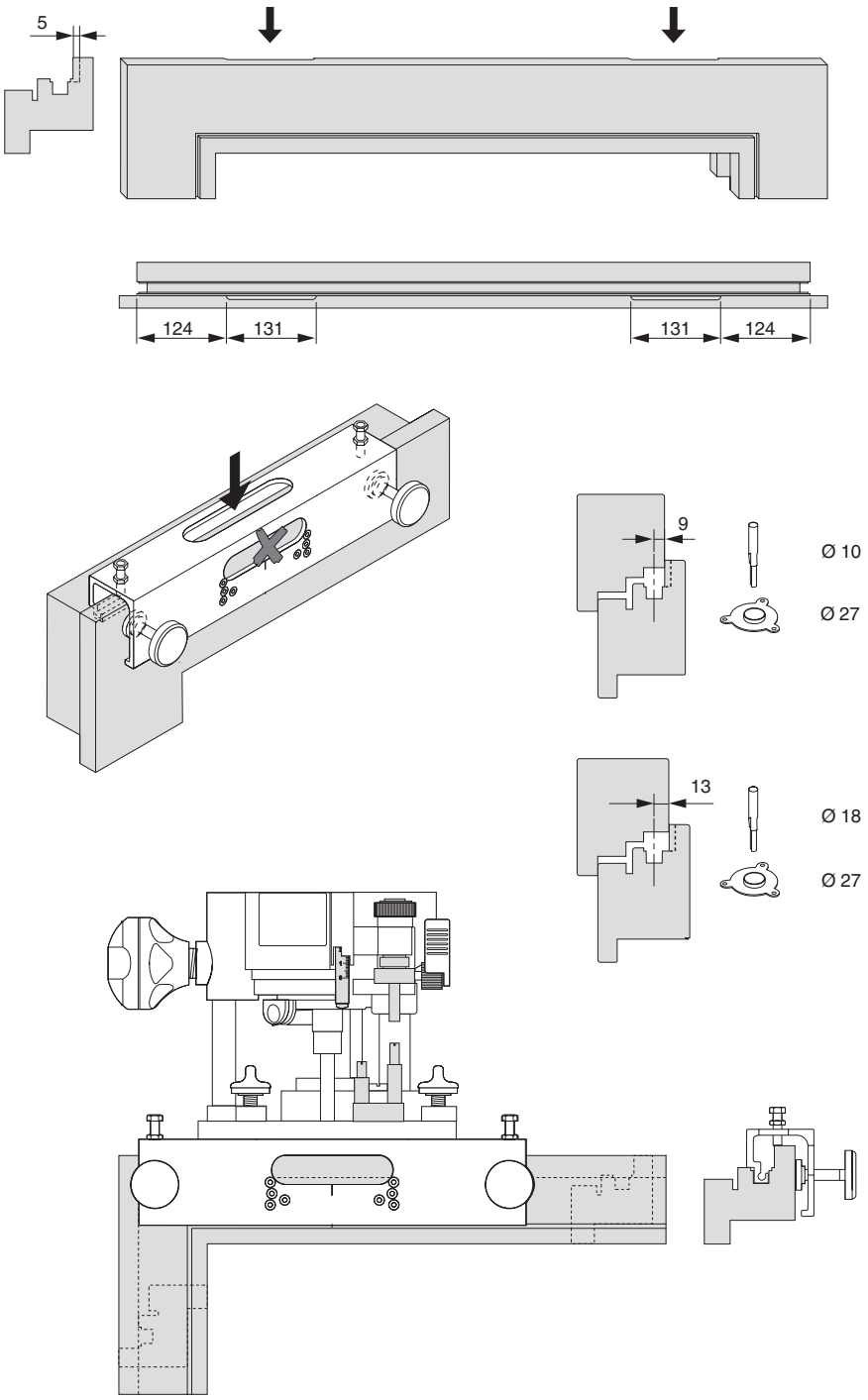

Montaż skrzydła

Montaż okuć na skrzydle

(1) - (4) zamontować
(5) - (8) przyłożyć, obciąć na wymiar i zamontować.
(5) + (7) Etykieta zwrócona do zamknięcia narożnego!

Zachować środkową pozycję czopów!

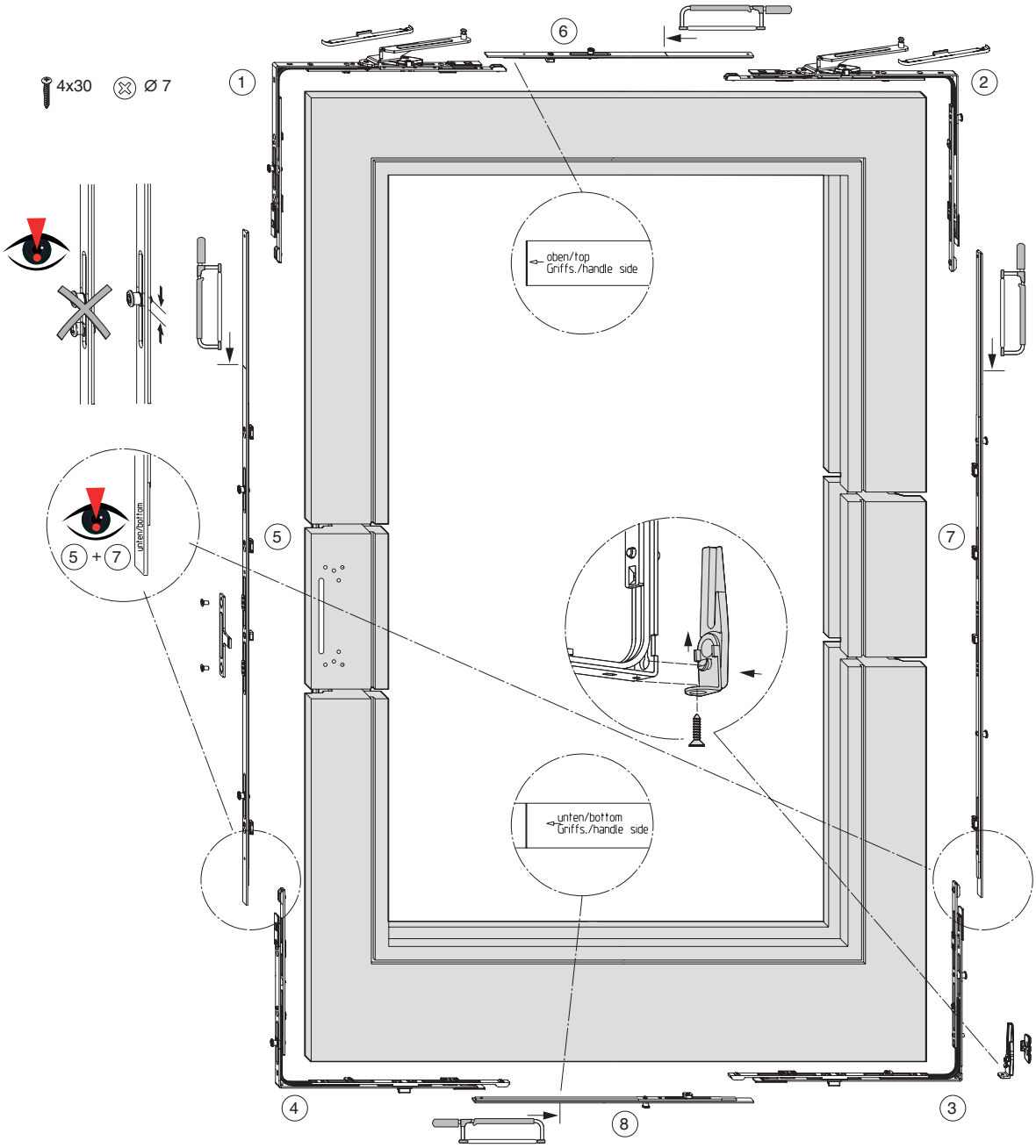

Montaż skrzydła

(a) Zwracać uwagę na środkowe ustawienie nożycy!
(b) **Wskazówka:** Zalecamy montaż osłonek, dopiero po zamontowaniu skrzydła!

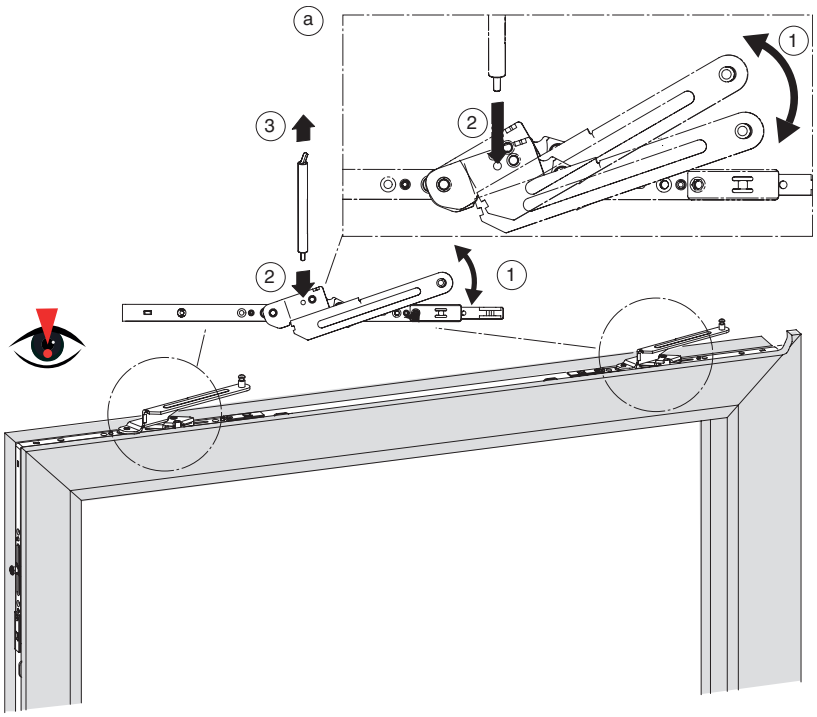

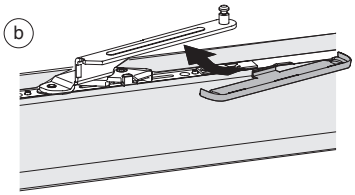

Montaż skrzydła

Montaż klamki

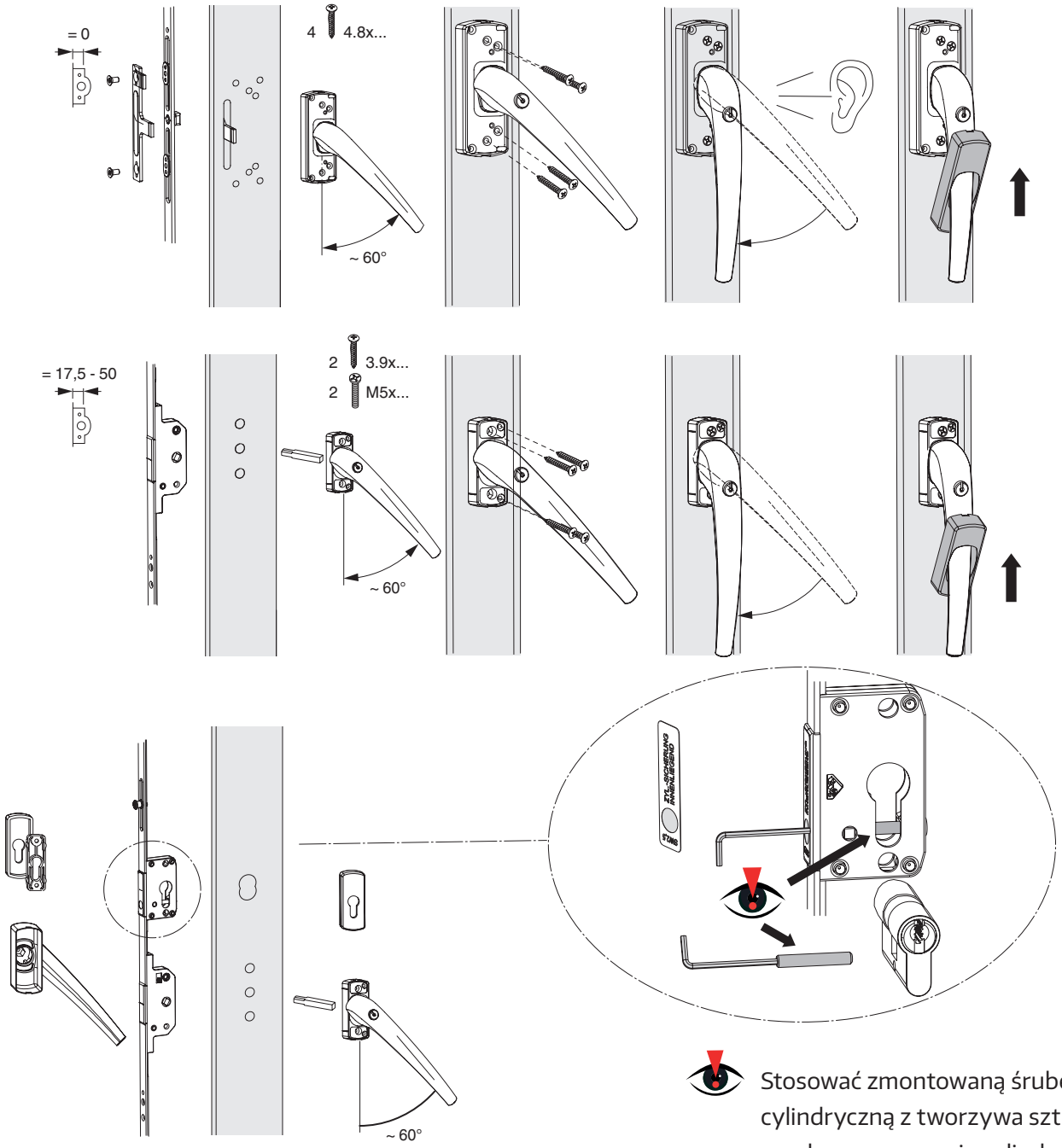

Stosować zmontowaną śrubę cylindryczną z tworzywa sztucznego w celu zamocowanie cylindra!

Przekręcić klamkę, w celu zerwania zabezpieczeń w okuciach

Montaż skrzydła

Montaż wózków 160 kg

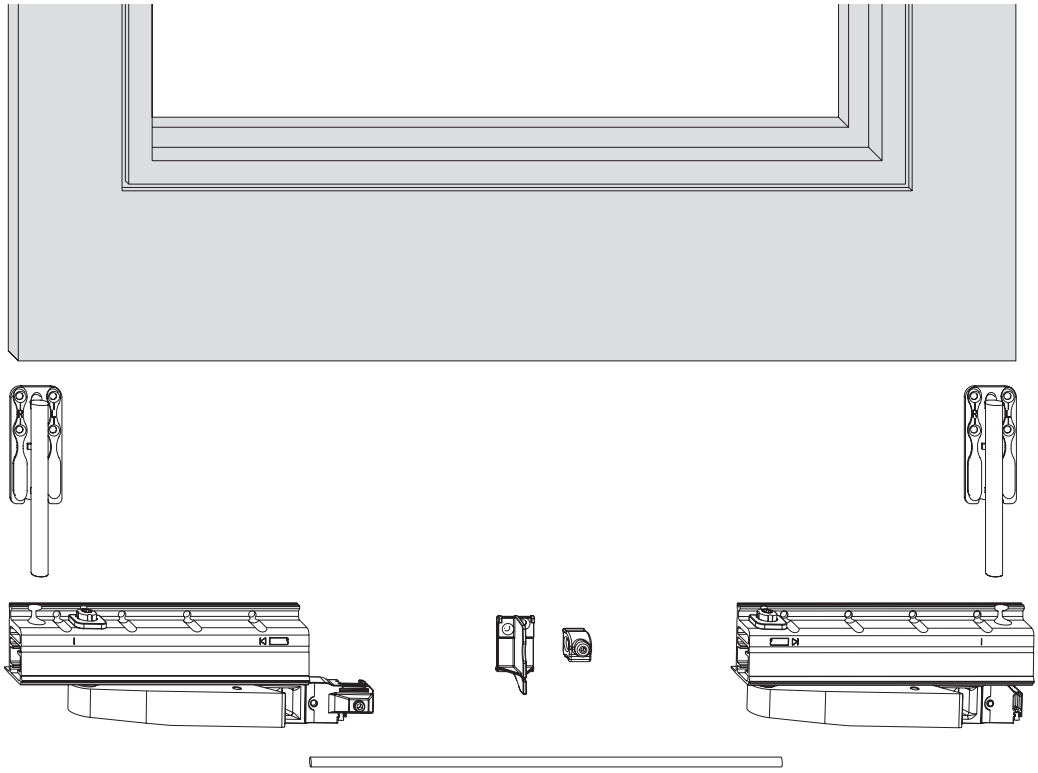

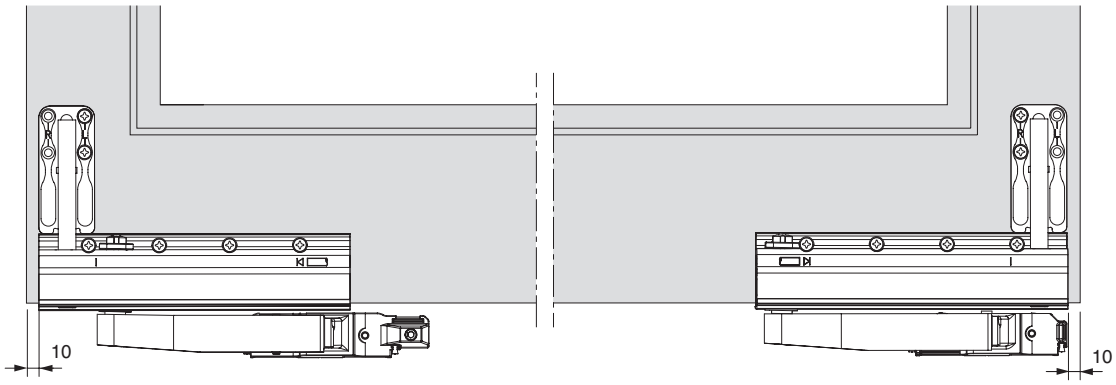

Montaż skrzydła

Montaż wózków 160 kg

① Ustawić szablon x > 0: przy zaokrągleniach lub skosach na skrzydle
A = skrzydło / B = wózek

② Szablon przyłożyć do przylgi i wiercić

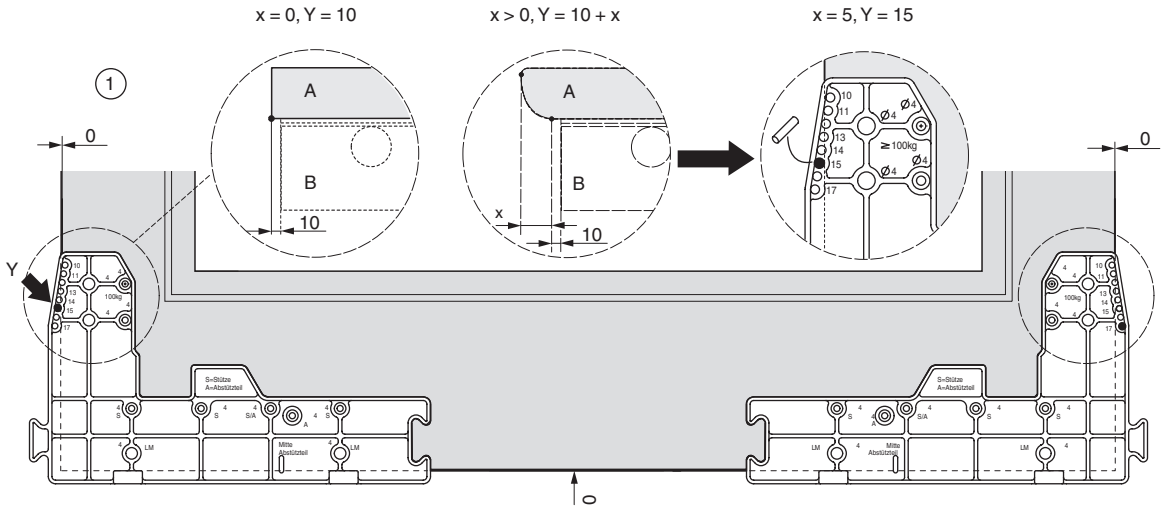

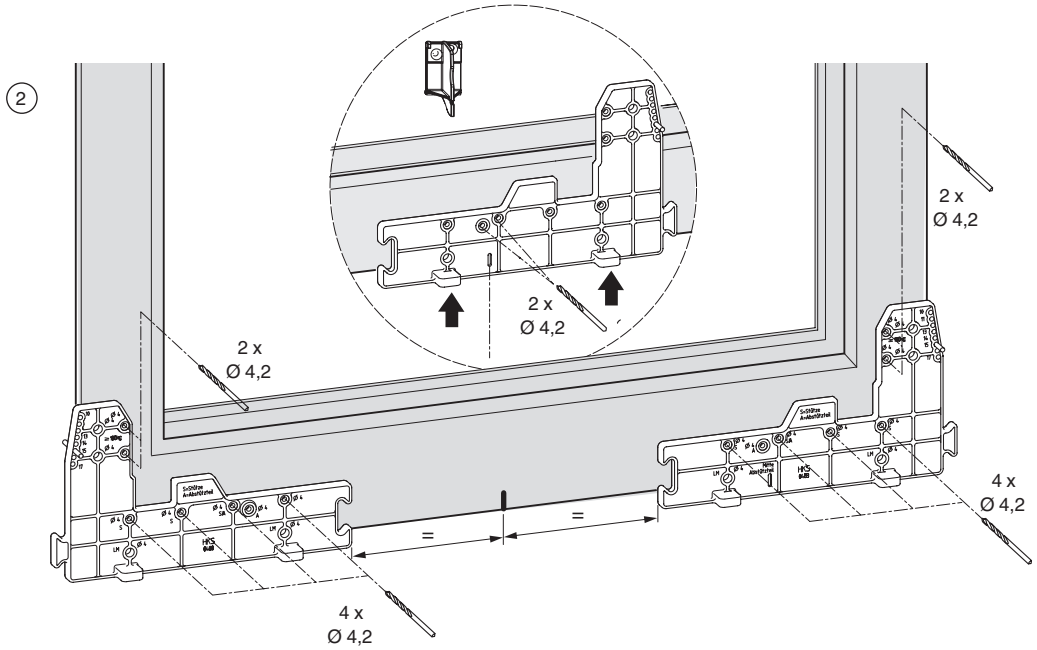

Montaż skrzydła

Montaż wózków 160 kg

1. Wózek i wspornik zamontować.
2. Obciąć pręt połączeniowy.
3. Pręt połączeniowy zamontować na tylnym wózku.
4. Przy pomocy szablonu tylny wózek może zostać zamontowany.
5. Pręt połączeniowy zablokować na przednim wózku.

Zachować równoległe ustawienie wózków!

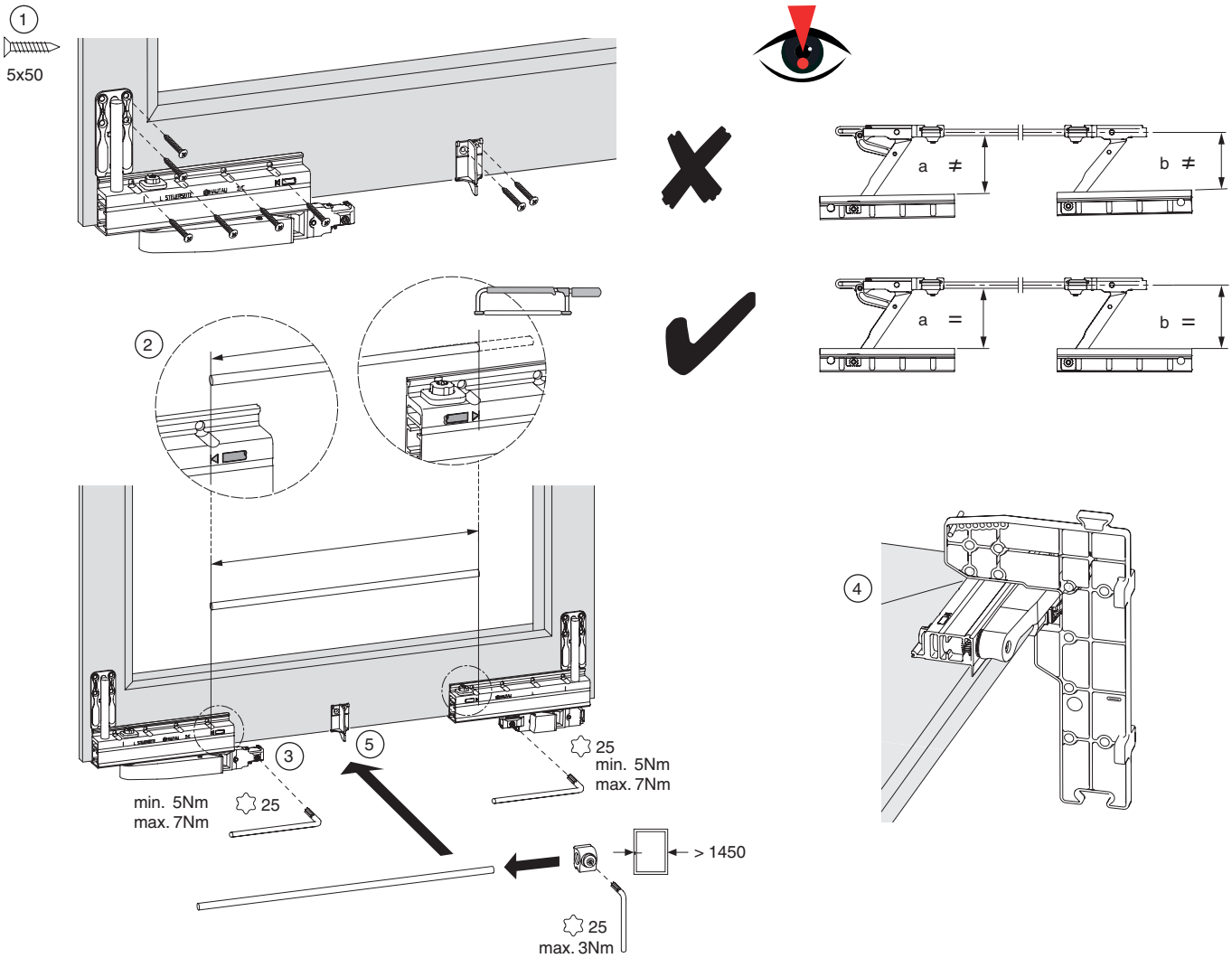

Montaż skrzydła

Montaż wózków 200 kg

Wózek tandemowy

Ø 4.2

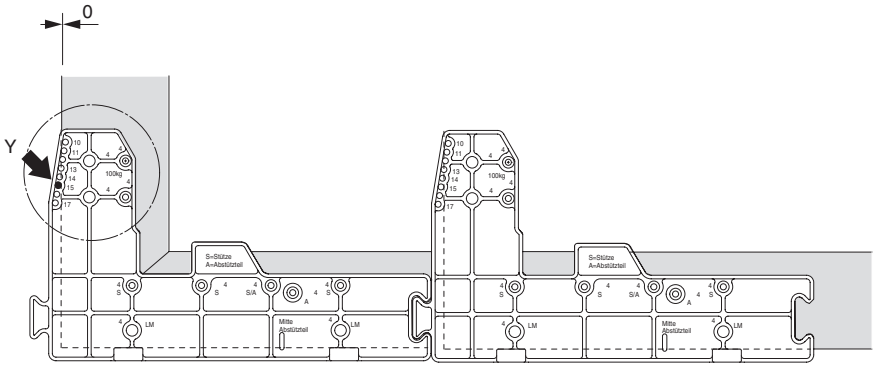

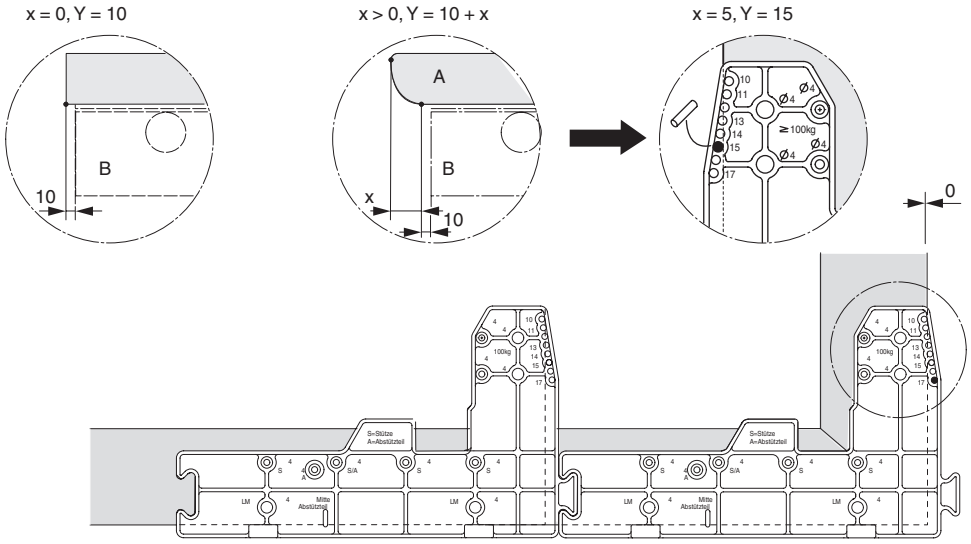

Montaż skrzydła

Montaż wózków 200 kg

Zachować równoległe ustawienie wózków!

5x50

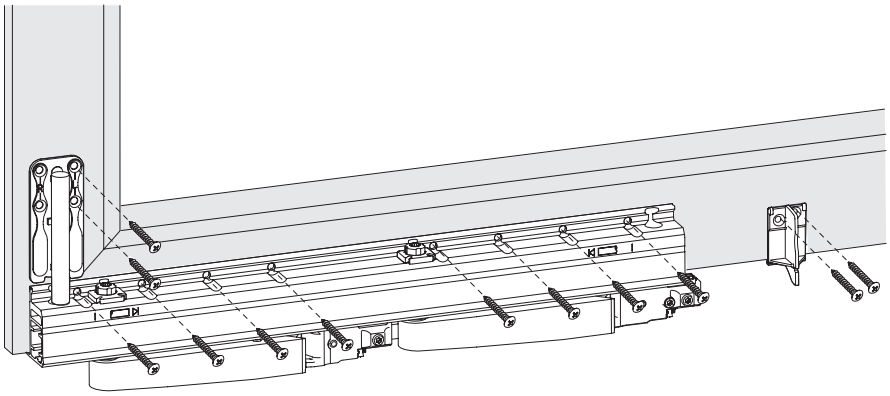

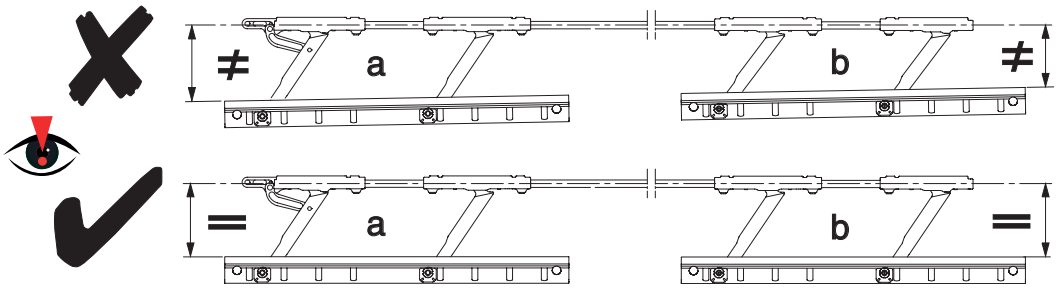

Montaż skrzydła

① Osłonę dociąć zgodnie z zaznaczeniem na wózkach, następnie założyć
② Założyć osłonki

Wskazówka:
Zalecamy montaż osłonek, dopiero po zamontowaniu skrzydła!

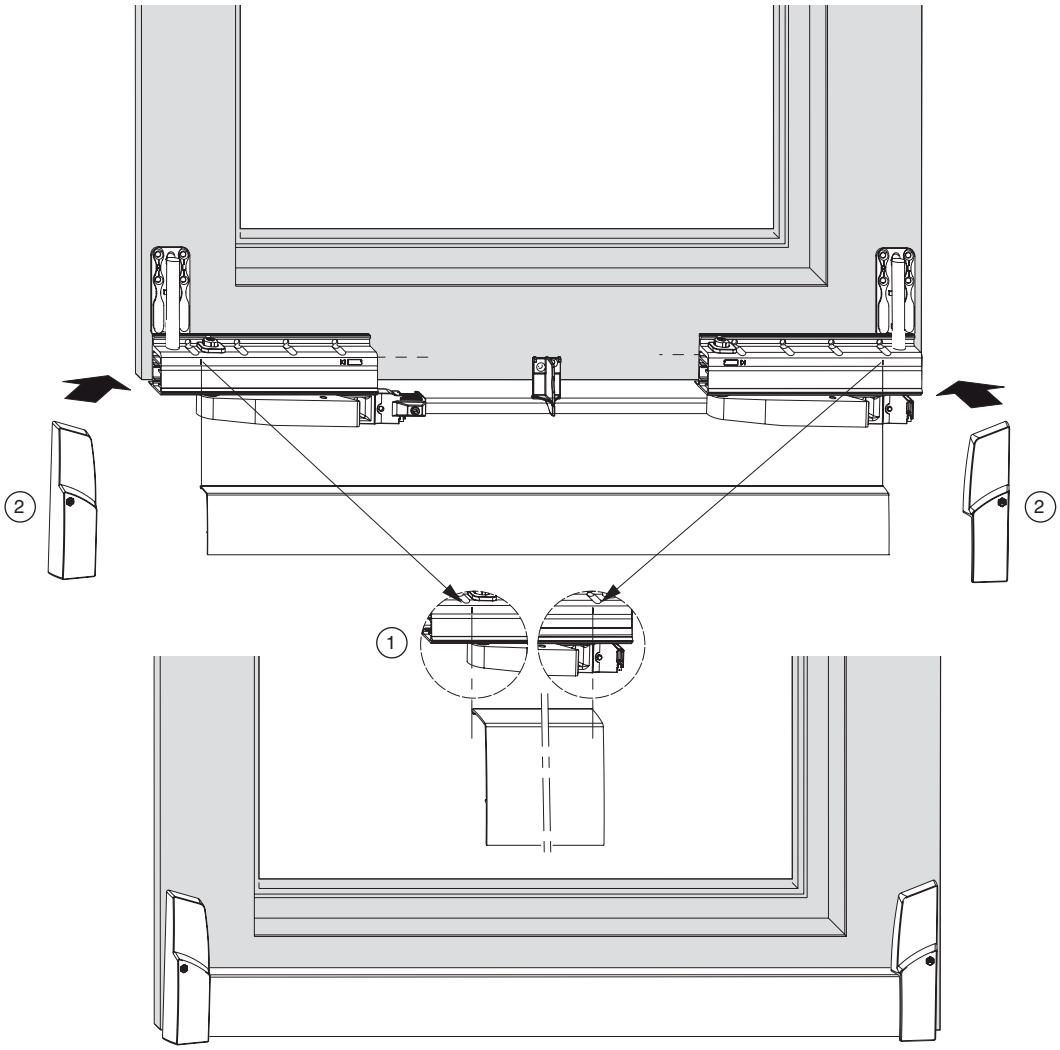

Montaż ramy

Montaż zaczepów

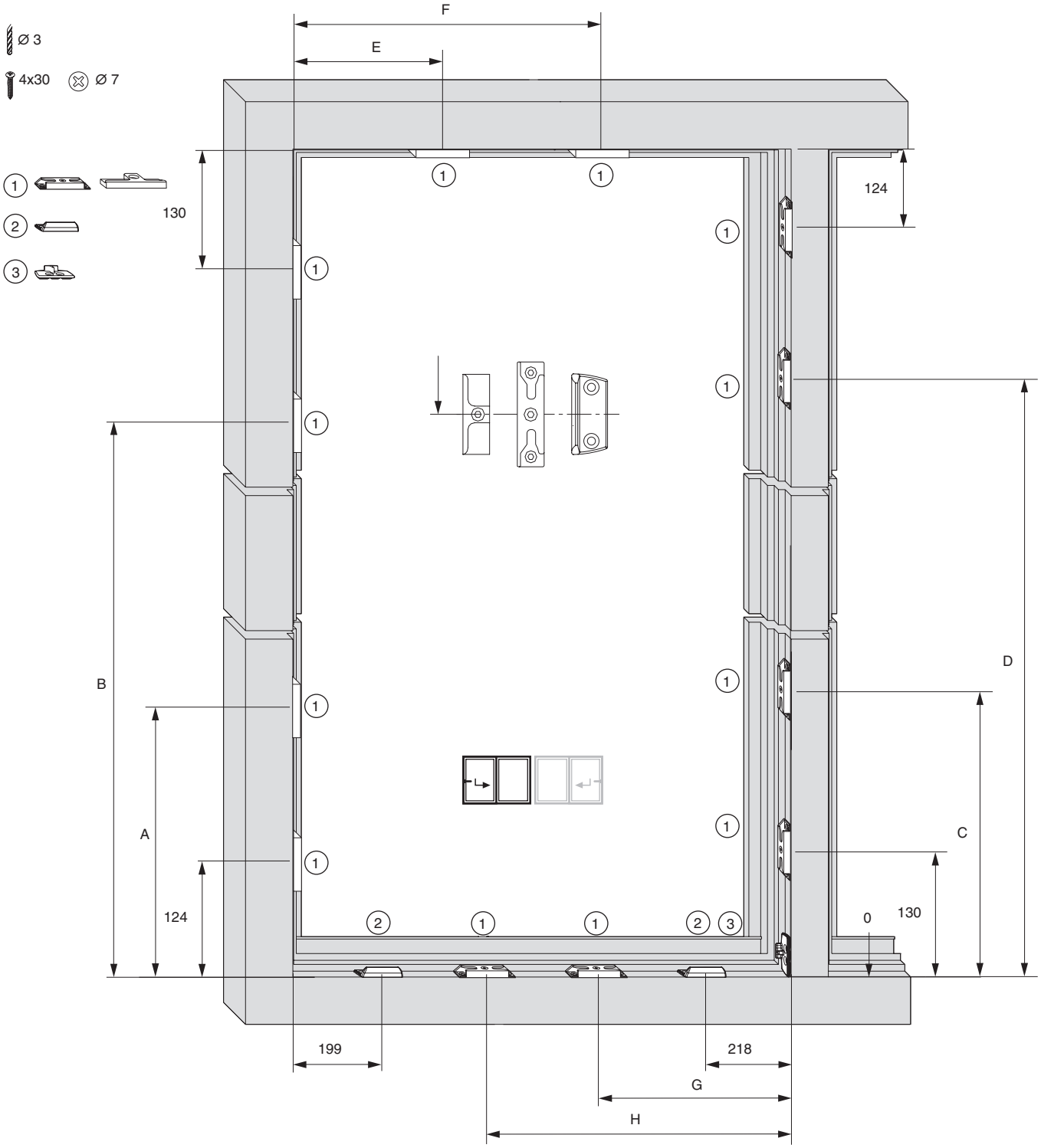

Montaż ramy

① Szablon ułożenia zasuwnicy oraz łącznika pionowego Nr. 211611 + Nr. 211612
Szablon ułożenia łącznika poziomego Nr. 214759

Rozmiar			A	B	C	D
Gr. 1	900 - 1100	450	-	-	-	-
Gr. 2	1101 - 1300	450	719	-	722	-
Gr. 3	1301 - 1500	650	469	919	472	922
Gr. 4	1501 - 1700	650	469	1009	472	1012
Gr. 5	1701 - 1900	950	719	1259	722	1262
Gr. 6, 7, 8	1901 - 2400	950	719	1369	722	1372

	№
≤ 1700	211611
> 1701	211612

Rozmiar		E / G	F / H
Gr. 1	720 - 850	-	-
Gr. 1	851 - 1050	534	-
Gr. 2	1051 - 1250	534	-
Gr. 3	1251 - 1450	734	-
Gr. 4	1451 - 1650	534	1034
Gr. 5	1651 - 1850	734	1234
Gr. 6	1851 - 2000	734	1379

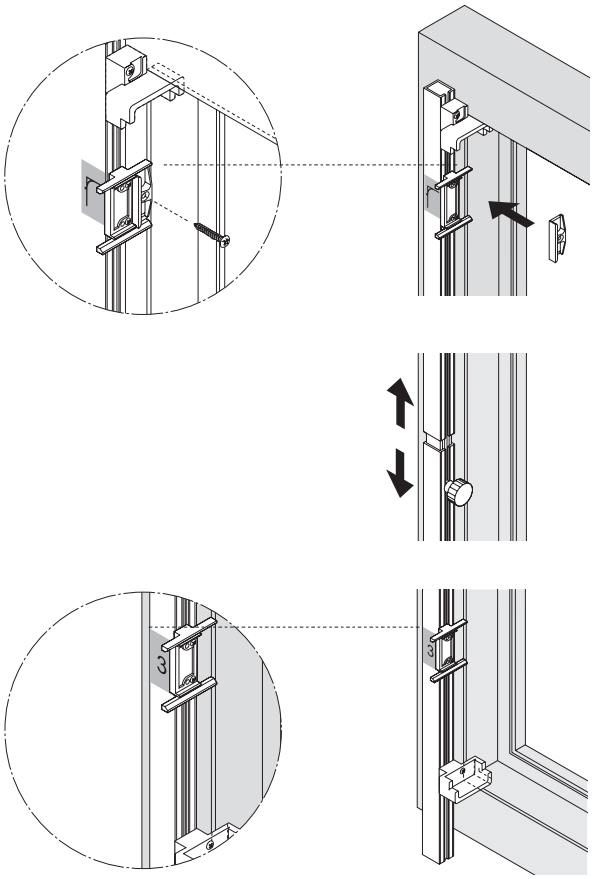

Montaż ramy

Montaż szyny górnej

① Szynę górną odpowiednio dociąć.

Podane wymiary są ważne dla przylgi 18.

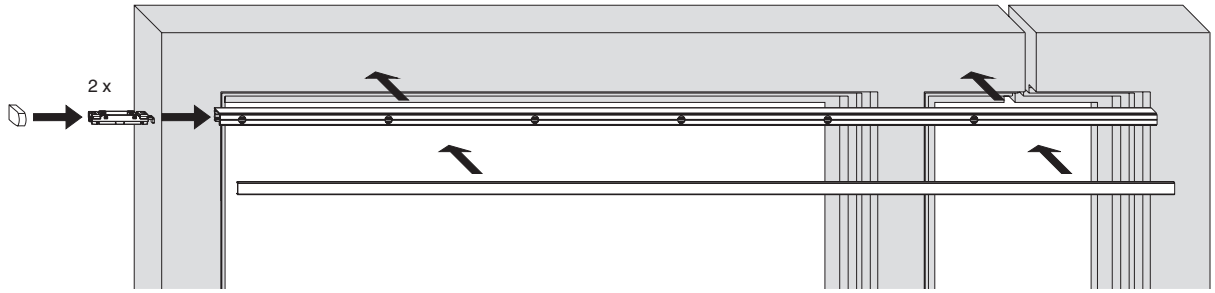

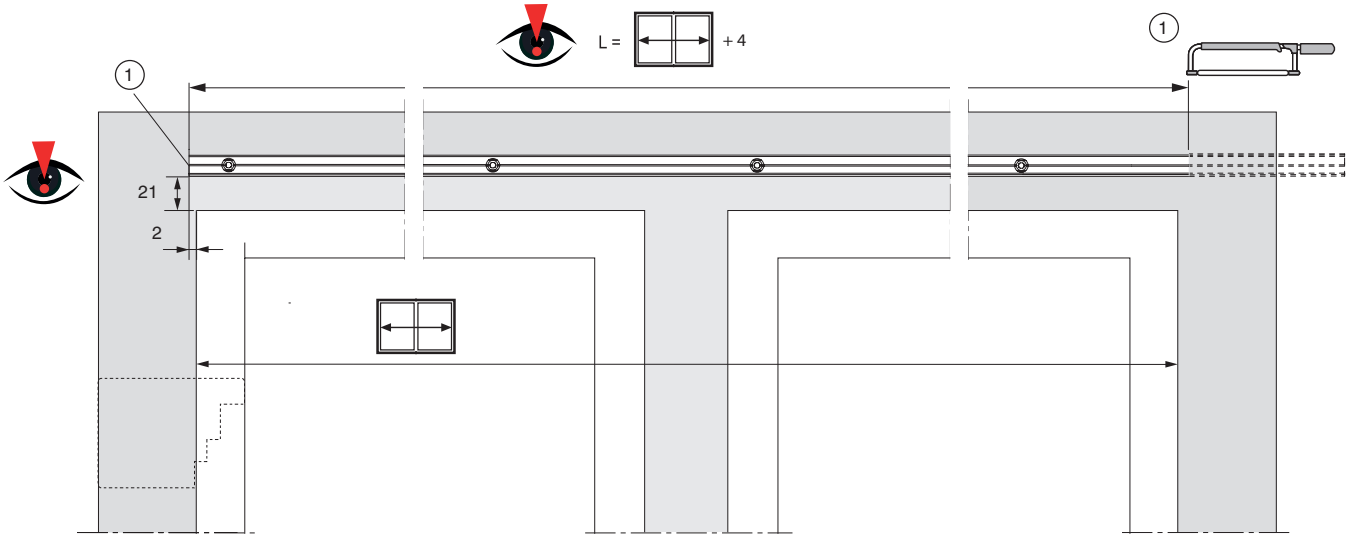

Montaż ramy

② Szablon przykręcenia Nr. 465173
③ Nawiercić oraz zamocować szynę górna - szablon wiercenia 465945

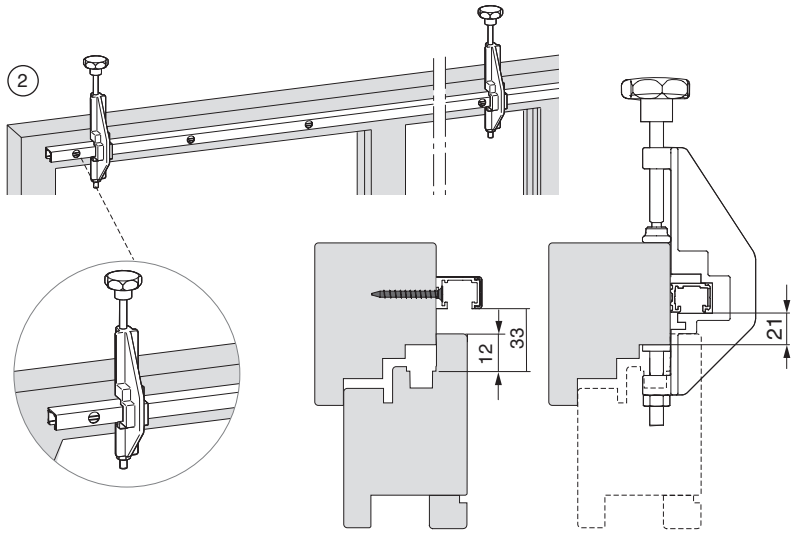

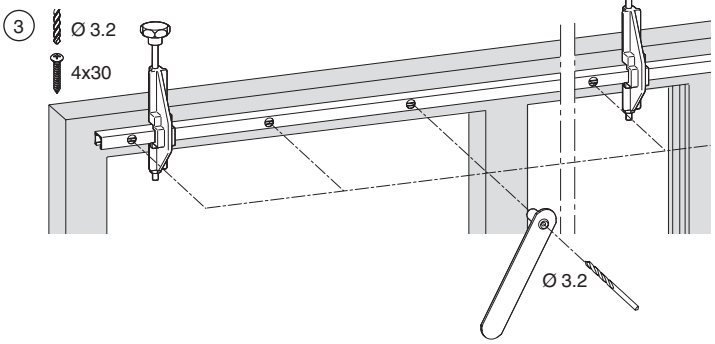

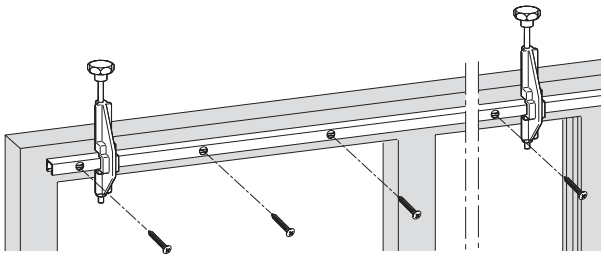

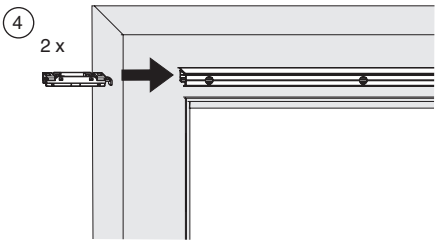

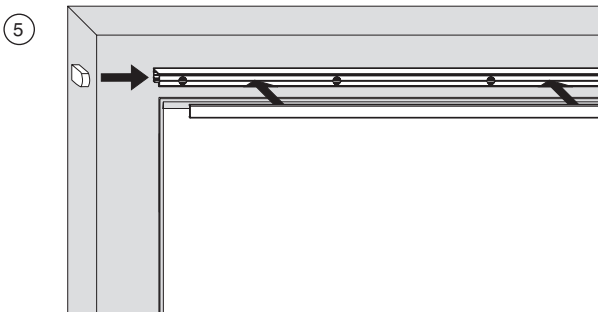

Wskazówka:
Zalecamy montaż osłonek, dopiero po zamontowaniu skrzydła!

Montaż ramy

Montaż szyny dolnej

Nie zostawiać wolnej przestrzeni pomiędzy dolną szyną i podłogą!

① Szynę dolną odpowiednio dociąć.

Podane wymiary są ważne dla przylgi 18.

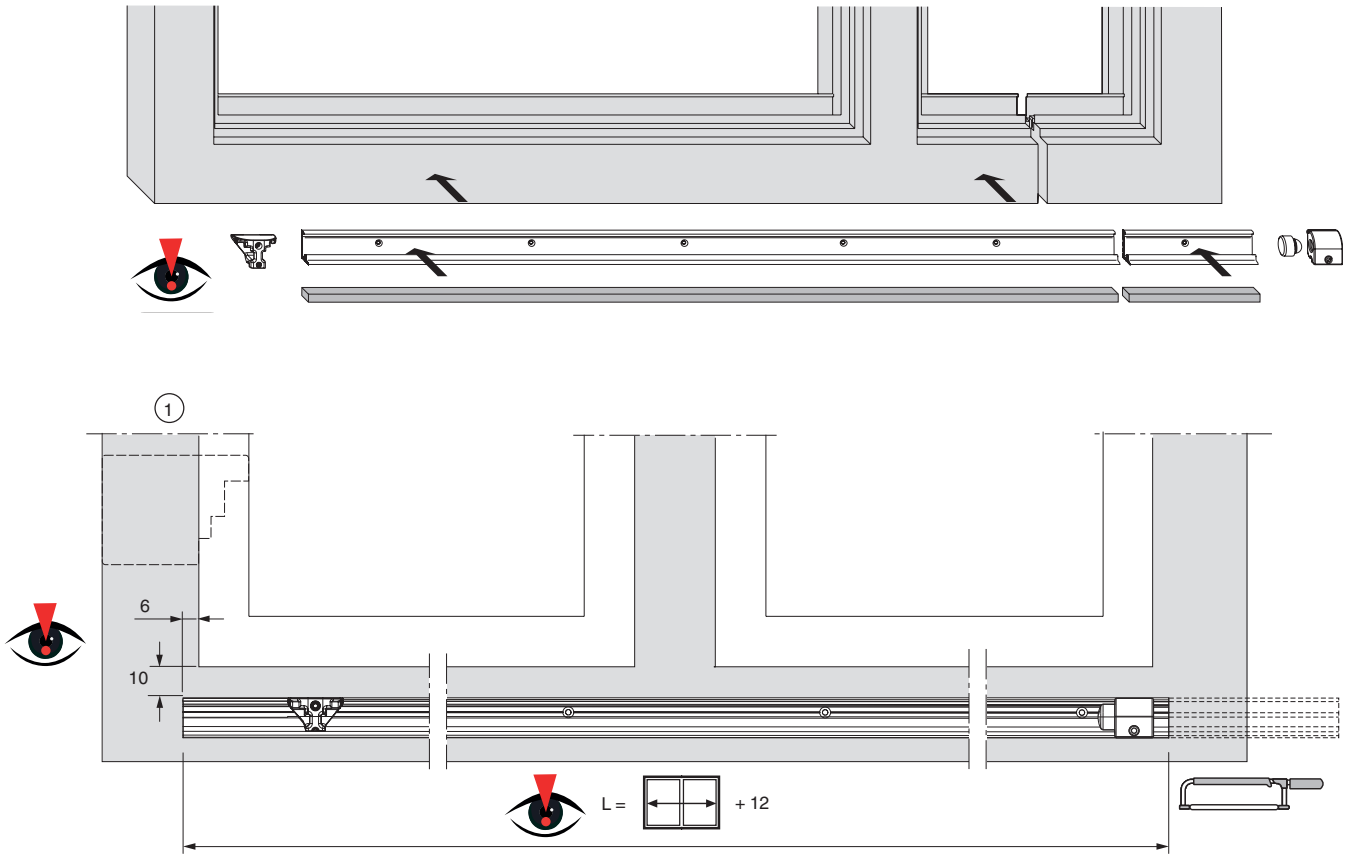

Montaż ramy

② Szablon przykręcenia Nr. 465173, Z = Pokrycie
③ Nawiercić oraz przymocować szynę dolną - szablon wiercenia Nr. 465945

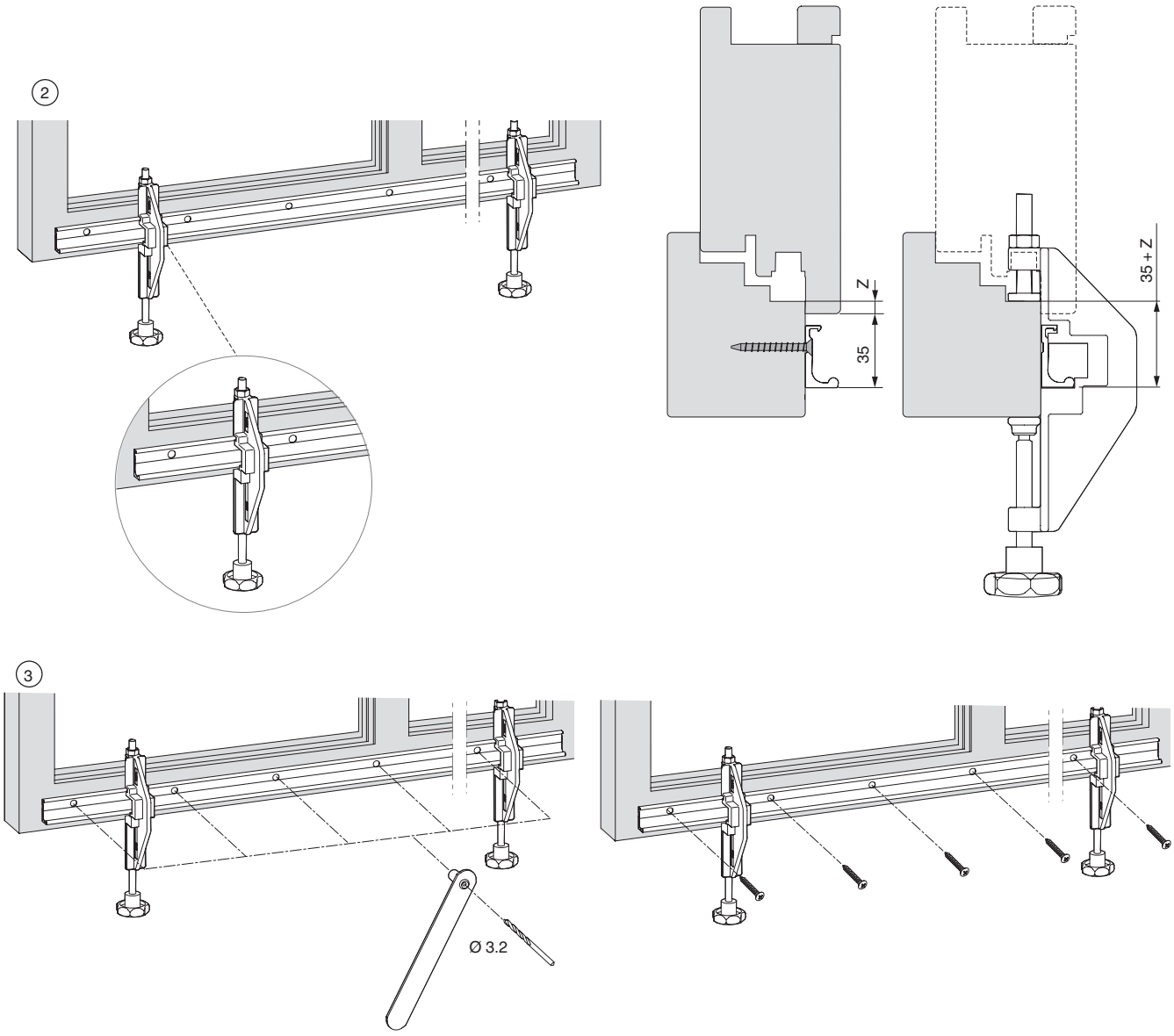

Wskazówka:
Zalecamy montaż osłonek, dopiero po zamontowaniu skrzydła!

Zawieszanie skrzydła

1. Zawiesić wózki.
2. Trzpień nożycy od dołu wprowadzić w środek wodzika (a) tak, aby się zatrzasnęły (słyszalny klik!) (b). Koniecznie starannie sprawdzić połączenie nożycy, poprzez ciągnięcie w dół dociskami ramion nożycy (c).
3. Podczas prawidłowego montażu boczne zabezpieczenia powinny zostać wyrównane do krawędzi wodzików.

⚠ **UWAGA**	Jeżeli trzpienie nożycy nie zatrzasnęły się w wodzikach, skrzydło nie jest odpowiednio zabezpieczone. **Może dojść do ciężkich obrażeń ciała!**

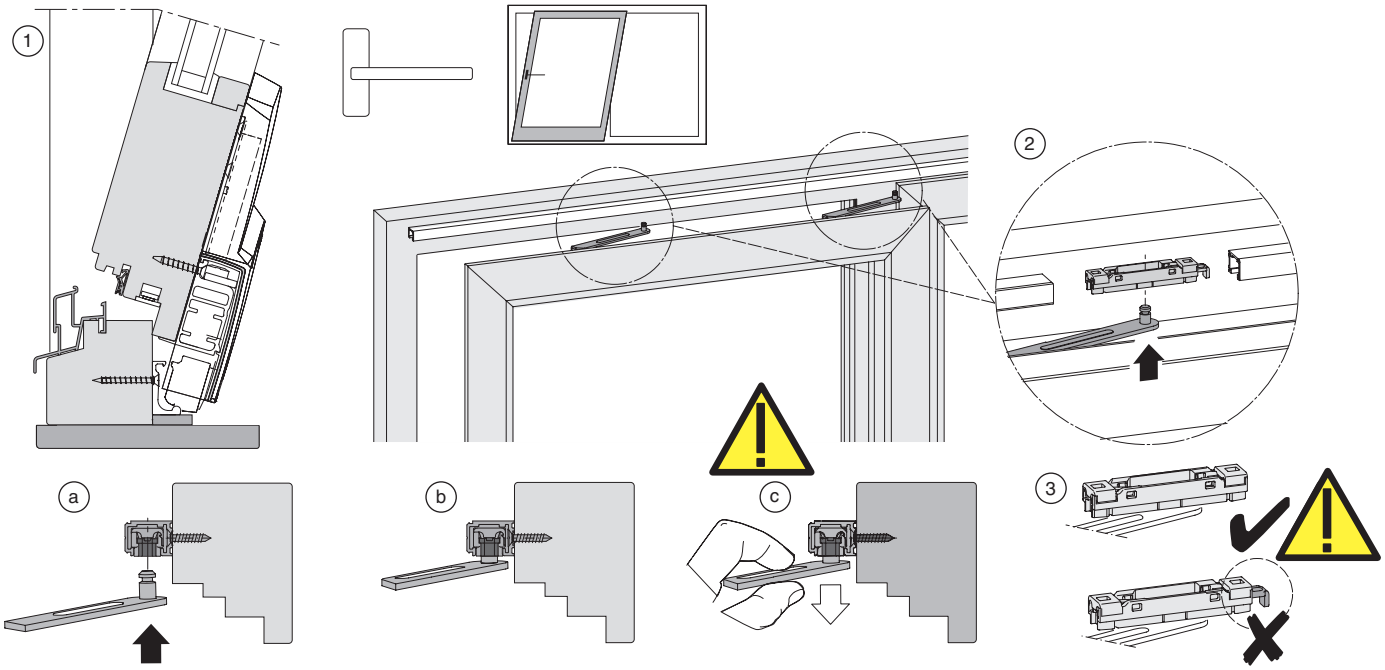

Zawieszanie skrzydła

④ Szablon dla części sterującej Nr. 465175
Wymiar 72 mm odpowiada odległości zewnętrznej krawędzi skrzydła - wózek 10 mm przy przyldze 18 mm.

⑤ Zderzak dolny wózka zamontować na wymaganej szerokości otwarcia szyny dolnej.

⑥ Zderzak górny szyny włożyć do szyny górnej i na wymaganej szerokości otwarcia zamontować.

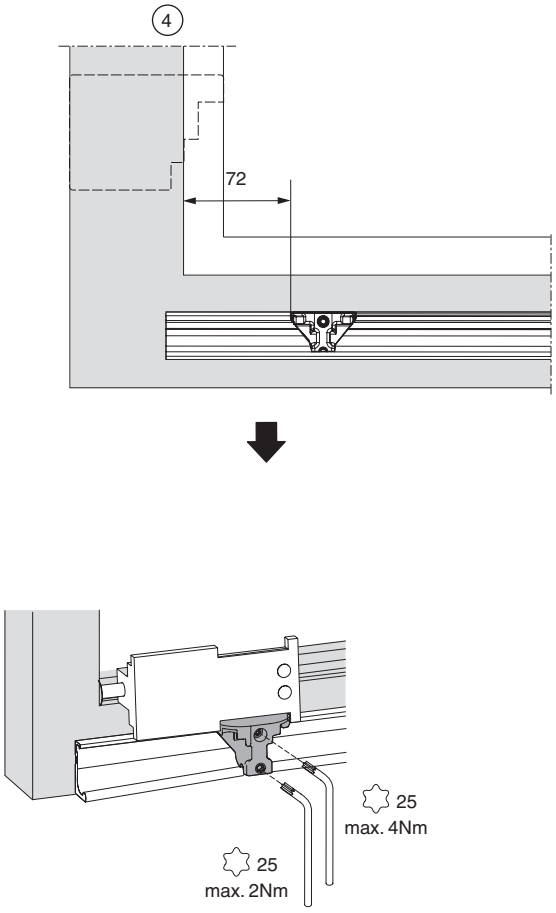

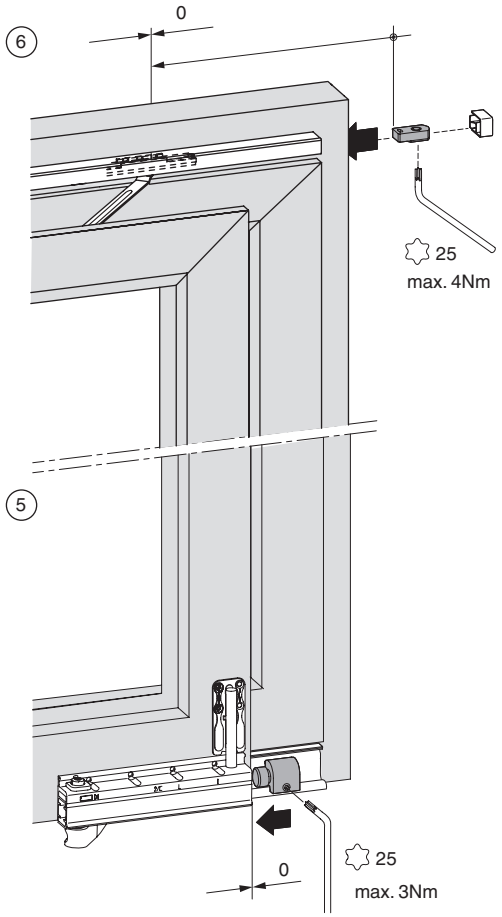

Zawieszanie skrzydła

⑦ Aktywować zabezpieczenie wysunięcia się skrzydła! Zabezpieczenie ⓐ w obu wózkach przesunąć w tył, aż zatrzaśnie się w odpowiedniej pozycji ⓑ zatrzaśnięte.

⚠ **UWAGA**	Jeżeli zabezpieczenie nie zatrzaśnie się w zaznaczonej pozycji, skrzydło nie jest odpowiednio zabezpieczone **Może dojść do ciężkich obrażeń ciała!**

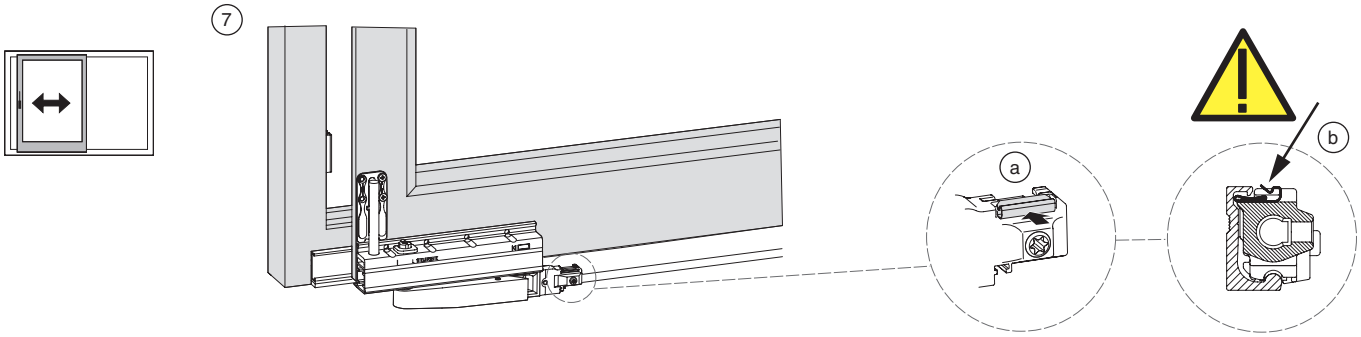

Wózek tandemowy

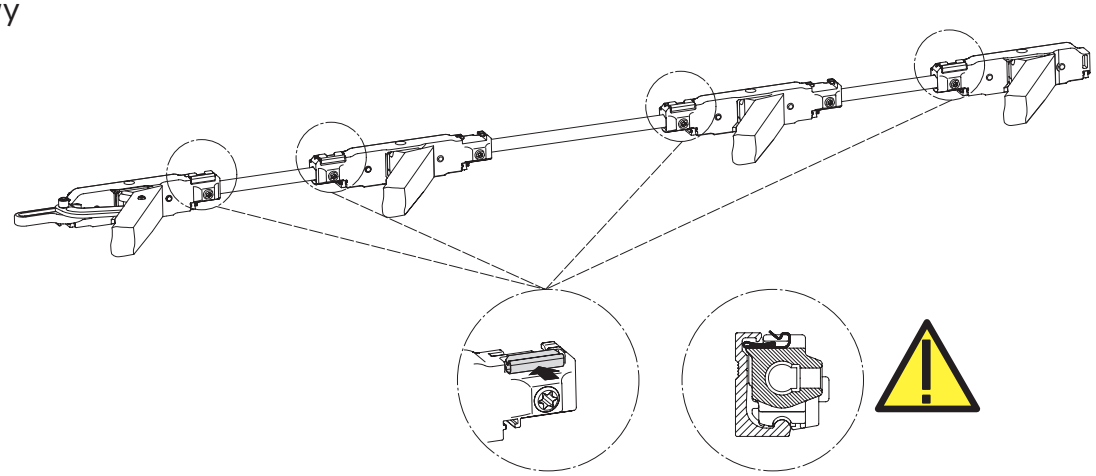

Nożycę wyjąć

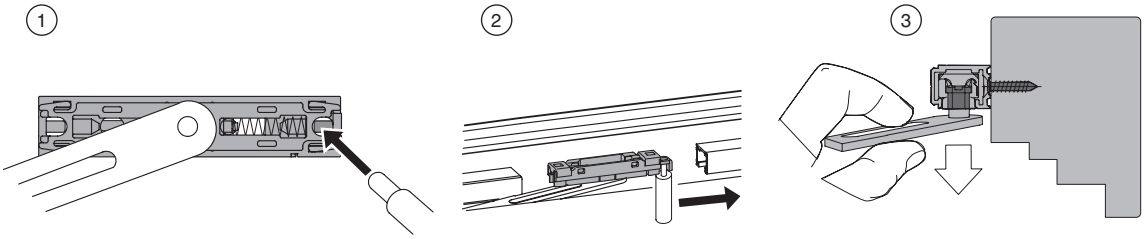

Zawieszanie skrzydła

Równoległe ustawienie wózków

① Pręt połączeniowy poluzować na wózku po stronie klamki.
② Przesuwając pręt w lewo lub prawo (a) ustawiamy tylko wózek (b) równolegle do wózka po stornie klamki.
③ Dokręcić pręt połączeniowy na wózku po stronie klamki.

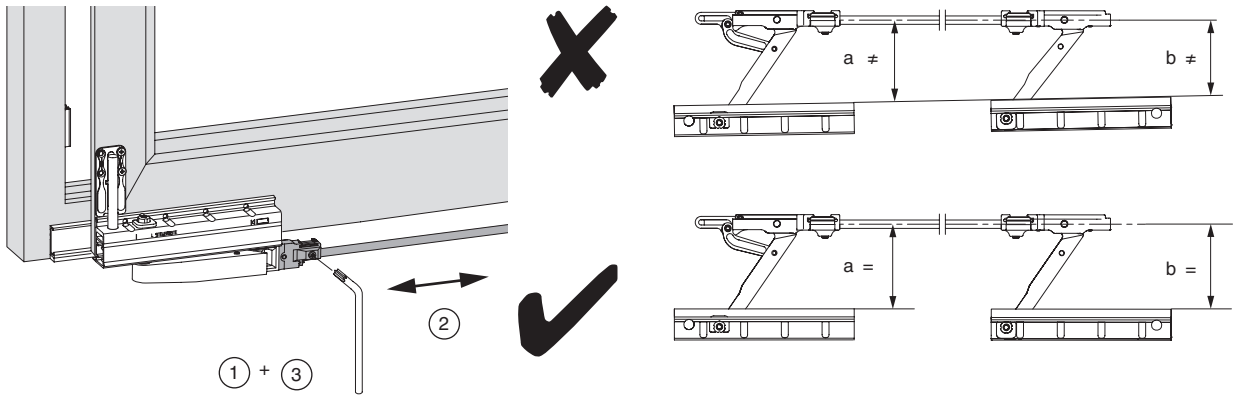

Regulacja wysokości wózka

- Zdjąć zabezpieczenie ① pozycji
- Ustawić wysokość (+ 6 mm)
- Ponownie założyć zabezpieczenie pozycji

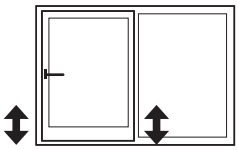

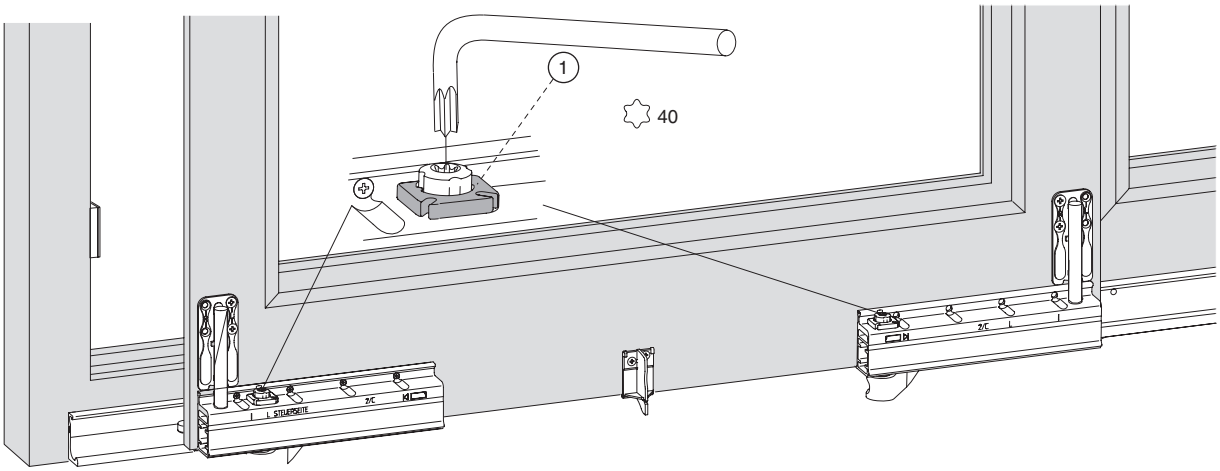

Zawieszanie skrzydła

① Skorygować najazd skrzydła ② Ustawić siłę docisku.

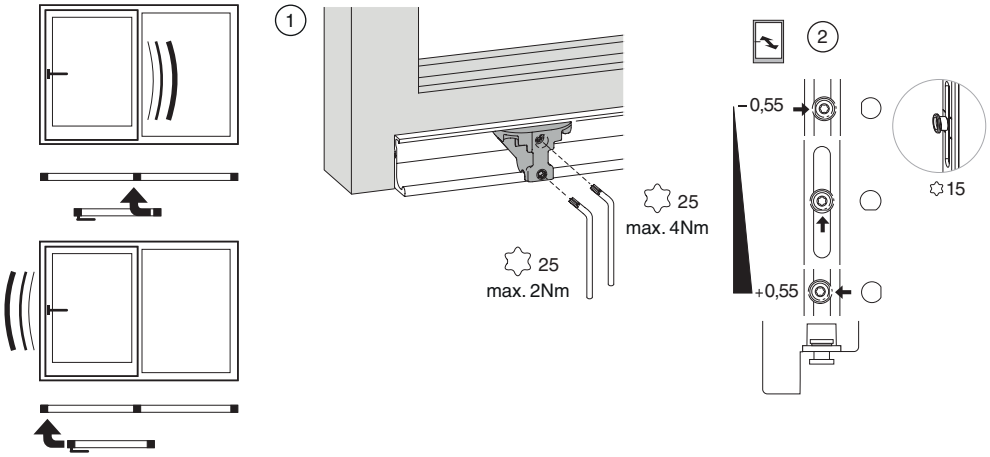

Pozycje klamki

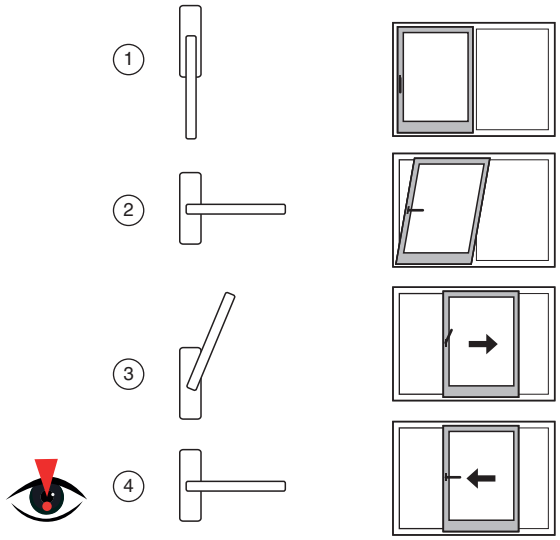

① zamknięte
② uchylanie
③ otwieranie/przesuwanie

Zabezpieczenie wysunięcia się skrzydła!
Zapobiega niepożądanemu zatrzaśnięciu się skrzydła.

④ zamknięte

Brak zabezpieczenia wysunięcia się skrzydła!

Notatki

Wszystko z jednego źródła?

Dostarczamy rozwiązania okuciowe do systemów przesuwnych, okien i drzwi – z drewna, PVC i aluminium. Poznaj naszą wszechstronną gamę systemów z kompleksowym serwisem. Dowiedz się więcej na naszej stronie internetowej **www.maco.eu** lub skontaktuj się z doradcą klienta

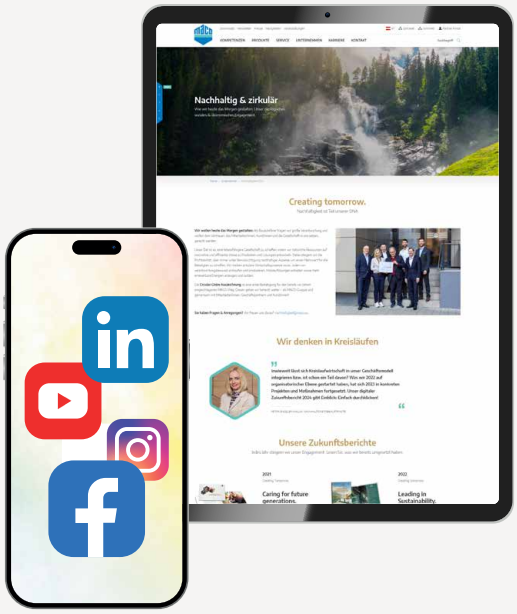

MACO w Twojej okolicy:
www.maco.eu/kontakt

TECHNIKA
KTÓRA PORUSZA

Niniejszy dokument jest na bieżąco aktualizowany. Najnowszą wersję można znaleźć na stronie https://www.maco.eu/assets/756547pl lub skanując kod QR.

Data: 10/2009 - Zmiany: 23.08.2024
Nr. 756547PL
Wszelkie prawa i zmiany zastrzeżone.