DAMOS VALOR
A LA VENTANA

ATENCIÓN
¡SOLO PARA PROFESIONALES!

MACO PROTECT
CERRADURAS

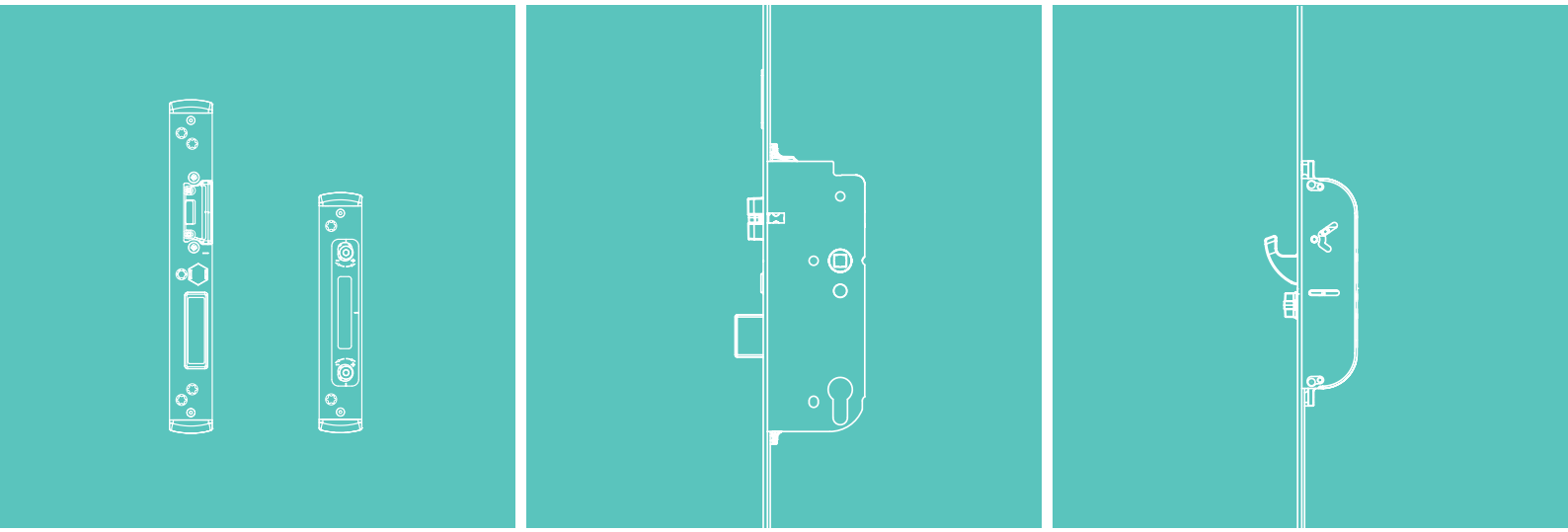

INSTRUCCIONES DE MONTAJE

A-TS
Cerradura auto-bloqueante

PVC

VdS
M119317

Contenido

Información importante **4 - 10**

Introducción 4

Nota informativa, Leyenda 5

Uso previsto 6

Uso inapropiado 6 - 9

Uso de seguros de transporte 10

Mantenimiento **11**

Cambio de mano del picaporte **12**

Instrucciones de montaje **13 - 16**

Preparar la cerradura para la función "día" (fabricante) 13

Montaje del elemento de función "día" en la cerradura (fabricante) 14

Montaje del abridor "día" MACO en el cerradero (fabricante) 15

Uso de la función "día" (usuario final) 16

Fresados y taladros **17 - 19**

Caja principal y caja multifunción con picaporte-gancho 17

Cerradero picaporte-paletón 18

Cerradero picaporte-gancho 19

Posicionamiento de cerraderos **20 - 26**

Cerradero picaporte-paletón / Cerradero, picaporte multifunción con ganchos 20

2 picaportes multifunción con ganchos, Estándar K+730, 1 hoja 21

2 picaportes multifunción con ganchos, Estándar K+730, 2 hojas 22

2 picaportes multifunción con ganchos, Baja K+605, 1 hoja 23

2 picaportes multifunción con ganchoss, Baja K+605, 2 hojas 24

2 picaportes multifunción con ganchos, Alta K+980, 1 hoja 25

2 picaportes multifunción con ganchos, Alta K+980, 2 hojas 26

Prolongación/Reducción de A-TS K+730 27 - 28

Módulo sin punto de cierre adicional 27

Módulo con punto de cierre adicional 28

Sistemas de control de acceso & interfaces de conexión 29 - 44

Resumen 29

Posibilidades de conexión de Módulo BLE para gestión con MACO SMARTPHONE APP 30

Transponder Plus, Keypad y Touchkey 31

Touchkey dLine 32

Somfy Smart lock controller 33

Esquemas de conexión 34 - 36

Esquema de conexión UPS (sistema de alimentación ininterrumpida) 37

Pasacables a contacto secureConnect dLine 38

Fresados 39 - 42

Pasacables 43 - 44

Datos técnicos 45 - 46

Información importante

Introducción

Lea atentamente estas instrucciones antes de comenzar el montaje de la A-TS. Instale todos los componentes de herraje correctamente como se describe en estas instrucciones y respete todas las directrices de seguridad. Si no se siguen estas instrucciones, no se podrá garantizar que el sistema funcione correctamente. En caso de incumplimiento, no asumiremos ninguna responsabilidad por daños a personas o materiales.
Calcule el material de fijación requerido en función de la estructura y de la carga correspondiente y auméntelo si es necesario. Cualquier material de fijación que se suministre solo cumple parte de los requisitos.

Público objetivo de estas instrucciones

Estas instrucciones están dirigidas exclusivamente a empresas especializadas y personal especializado.
Los trabajos descritos solo pueden ser realizados por personal cualificado.

Almacenamiento de documentos / instrucción

Guarde estas instrucciones de montaje para su uso y mantenimiento posteriores.
Entregue el manual de uso (se puede descargar de maco.eu – Ref. 757582) al usuario final y realice una pequeña formación.

Instalación y uso

Antes del montaje: pruebe las puertas y los elementos de seguridad. Debe garantizarse la integridad y la suavidad de movimiento de las puertas.

Todos los trabajos (montaje, regulación, etc.) deben realizarse sin alimentación eléctrica.

Antes de instalar el motor, debe comprobarse si el rango de temperatura aplicable es adecuado para el medio ambiente.

Calcule los tornillos necesarios para la fijación en función del material y de la carga.

A menos que se indique lo contrario, todas las dimensiones se expresan en milímetros.

Todas las representaciones son solo simbólicas.

Quedan reservados los errores de impresión, confusiones y cambios.

Puede encontrar más declaracion de conformidad en:

Declaración CE de incorporación Motor A-TS

Información importante

Nota informativa

Esta nota indica información adicional que es importante para un montaje sin errores del producto.

Leyenda

	Entrada de manilla DM	FFH	Alto de canal de herraje
	Intereje E	K+	Distancia a caja superior
	Altura de manilla GM	K-	Distancia a caja inferior
	Cara interior del perfil		Nota importante
MF	Picaporte multifunción		
EV	Terminal		

Información importante

Uso previsto

› La A-TS está diseñada para su instalación en puertas de entrada, puertas secundarias o de servicio de PVC, madera, aluminio o acero y la combinación de los materiales anteriormente citados.

› Instale todos los componentes de herraje correctamente como se describe en estas instrucciones y observe todas las directrices de seguridad.

› Para evitar errores en la electrónica por cables dañados, debe retirarse la rebaba de los fresados y taladros asociados al cableado.

› El montaje y la instalación eléctrica debe realizarse siguiendo estas instrucciones. Un cableado incorrecto puede provocar daños a la electrónica.

› Al atornillar el herraje debe asegurarse de que no perfora ni daña los cables.

› Asegúrese de que los componentes estén en perfectas condiciones antes de la instalación, no deben utilizarse bajo ningún concepto componentes dañados o defectuosos. Utilice la A-TS solo cuando esté en perfectas condiciones.

› Desconecte la alimentación eléctrica antes de realizar cualquier trabajo sobre la A-TS o sobre otras piezas susceptibles de recibir tensión eléctrica.

Uso inapropiado

› La A-TS NO debe utilizarse para puertas de emergencia o antipánico según EN179 o EN1125.

› Los componentes de herraje descritos en estas instrucciones de montaje están fabricados en material inoxidable o acero pasivado galvánicamente y sellados según DIN EN 12329. No deben utilizarse en entornos con ambiente agresivo y corrosivo.

› No utilice siliconas de contenido ácido, ya que pueden oxidar los componentes del herraje.

Un montaje incorrecto, el uso inadecuado o no previsto, el uso de accesorios no aprobados expresamente por MACO, las modificaciones o trabajos de reparación no aprobados expresamente por MACO, así como un servicio inadecuado pueden provocar errores y deben evitarse.
Cualquier medida no aprobada expresamente por MACO dará lugar al descargo de toda responsabilidad, a la pérdida de la garantía y al rechazo de cualquier reclamación.

Información importante

Uso inapropiado

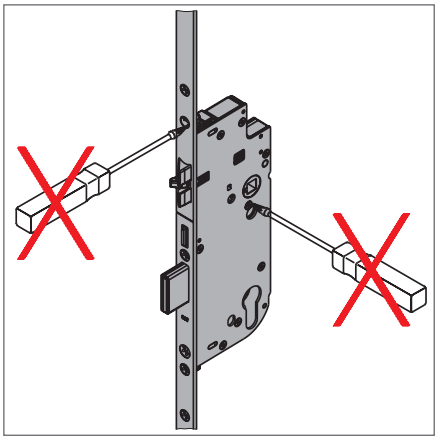

No desmontar la caja de la cerradura bajo ningún concepto.

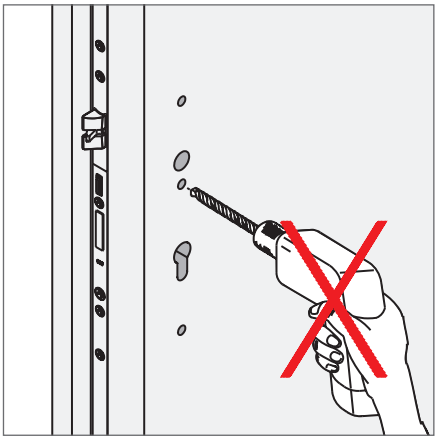

Todos los taladros deben realizarse antes de colocar la cerradura.

Limpiar la viruta y rebaba de las cajeras.

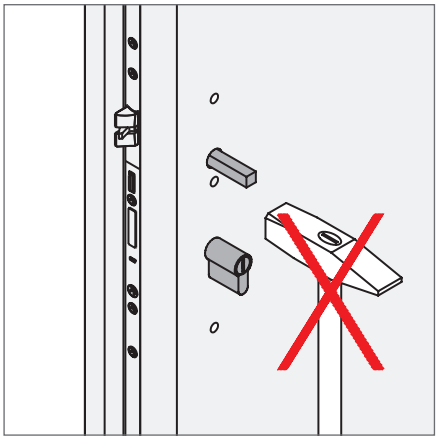

No introducir el cuadradillo con golpes o excesiva fuerza.

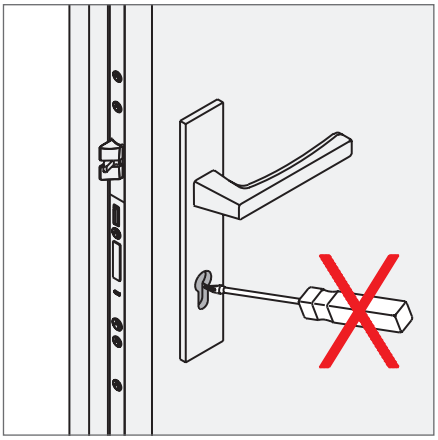

Accionar la cerradura solo con la llave de muestra para obra.

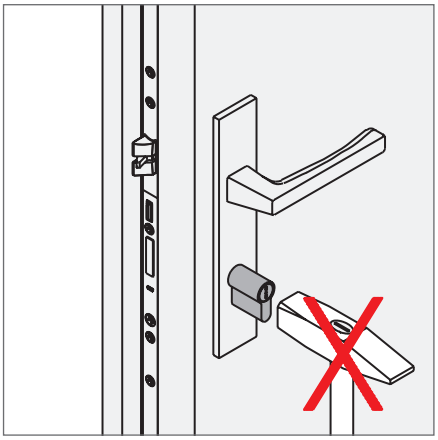

No introducir el bombillo con golpes o excesiva fuerza.

Información importante

Uso inapropiado

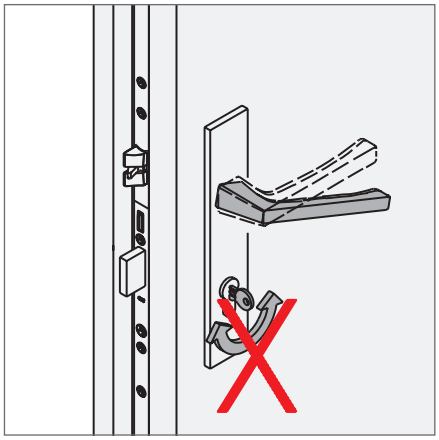

No accionar la llave y la manilla al mismo tiempo.

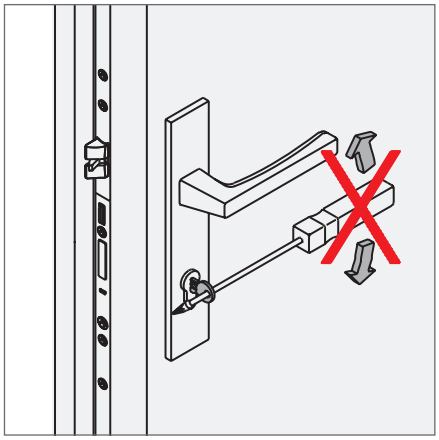

No girar la llave con violencia o con palancas.
El paletón de la caja principal así como todos los elementos de cierre de las cajas adicionales no deben rozar en la placa del cerradero. Esto se puede evitar trabajando sobre las regulaciones, bien en los propios cerraderos o en las bisagras. No deben modificarse lo agujeros de los cerraderos o realizar agujeros nuevos sobre el cerradero.

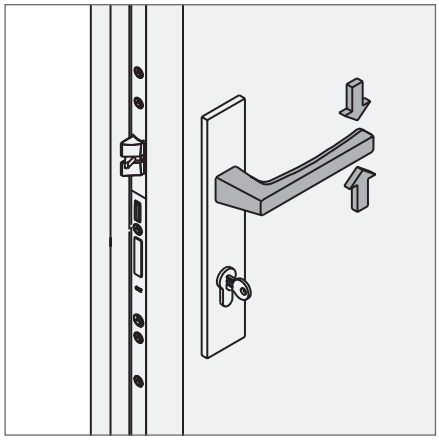

Accionar la manilla solo en el sentido correcto de giro y solo con una fuerza máxima de 15 kg.

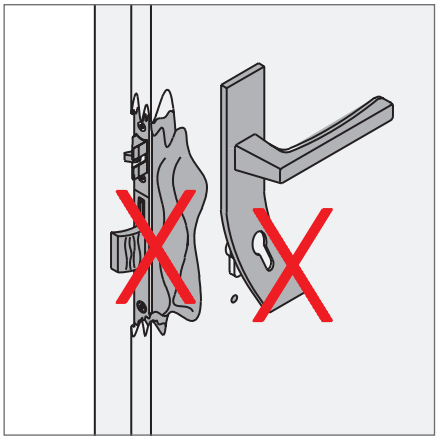

Si se observan daños, p.ej. por intento de robo, cambiar la cerradura inmediatamente.

No transportar la hoja desde la manilla.

Información importante

Uso inapropiado

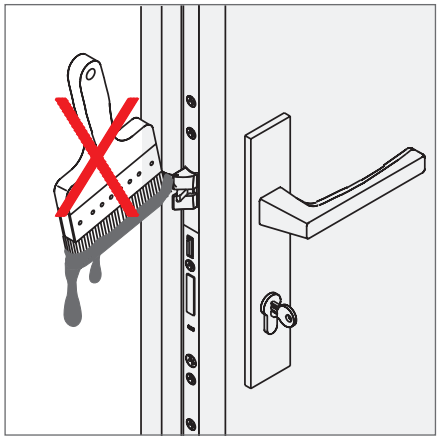

No lacar ni cepillar el picaporte ni el paletón.

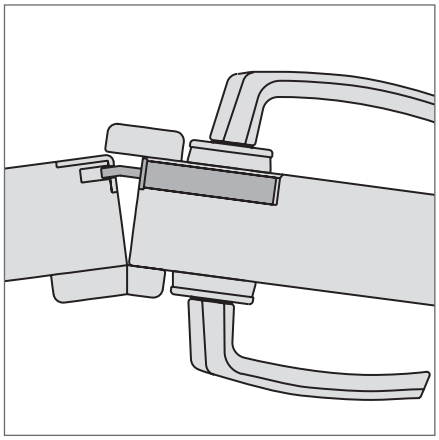

En puertas de dos hojas debe abrirse en primer lugar la hoja principal.

No sacar el paletón con la hoja abierta.

Información importante

Uso de seguros de transporte

Para garantizar el correcto transporte de la puerta pueden usarse sencillos seguros como calces y cuñas. Estos deben ser retirados una vez instalada la puerta.

Ⓐ Posicionamiento de los seguros de transporte

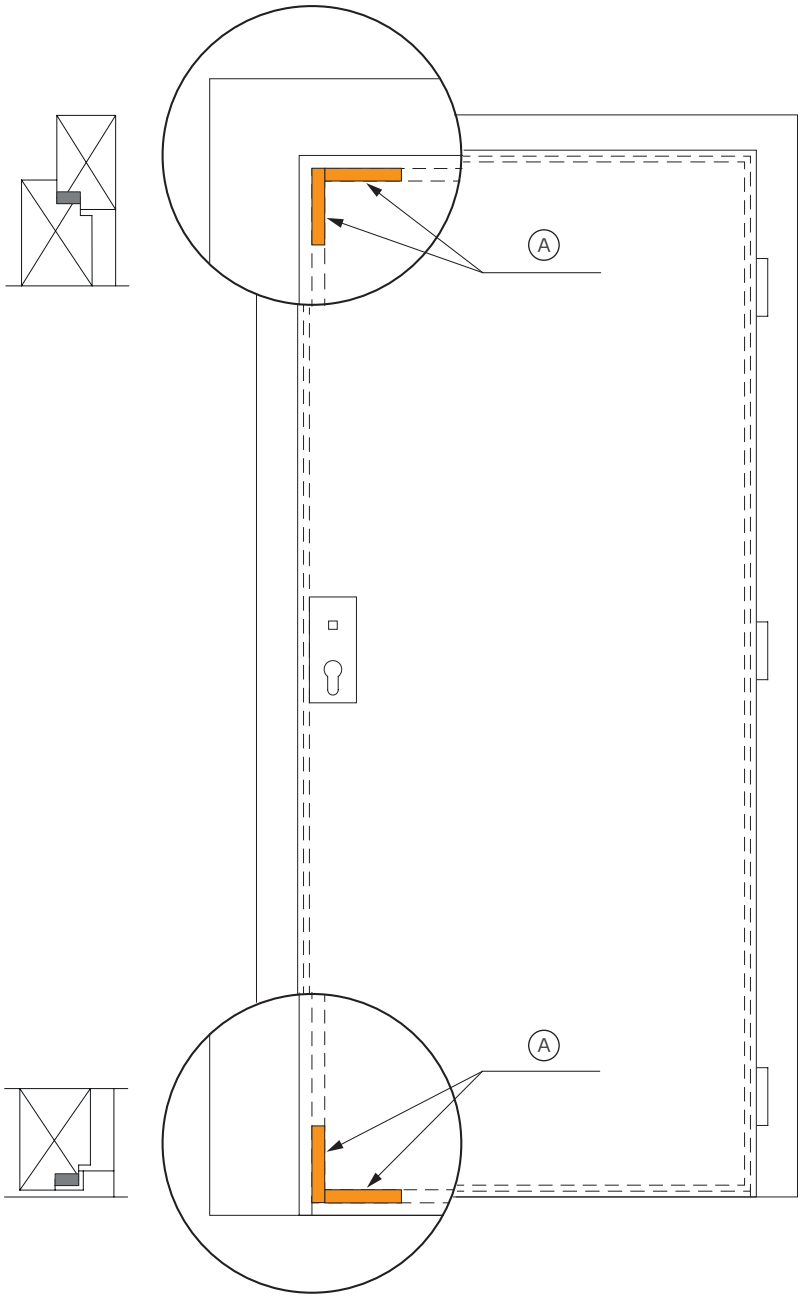

Mantenimiento

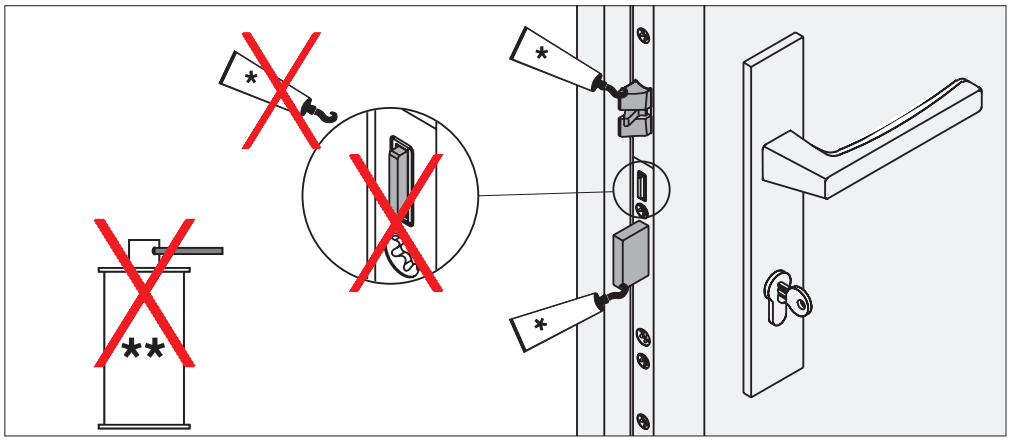

La cerradura (caja de cerradura) se suministra con grasa de contacto de alta durabilidad y **NO DEBE** ser lubricada de nuevo. **Lubricar el picaporte y el paletón una vez al año.**

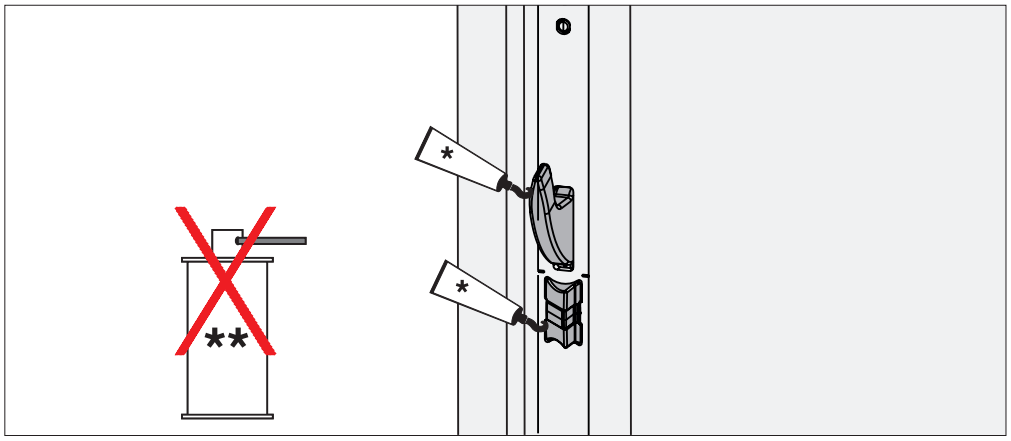

Los elementos de picaporte-gancho deben ser lubricados una vez al año.

No usar aceites lubricantes, sprays de silicona o disolventes de óxido.
Realizar la lubricación únicamente con grasa de contacto o vaselina técnica.

* Grasa de contacto (Ref. 455341), ** Disolvente de óxido

Cambio de mano del picaporte

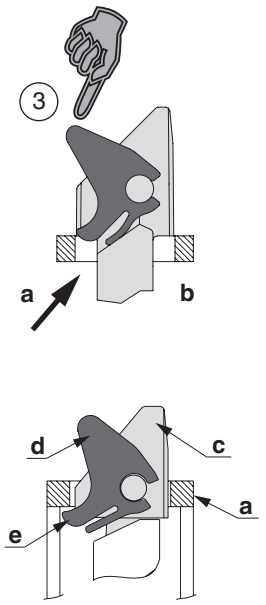

a = Frontal
b = Rebajo en el frontal
c = Picaporte
d = Inserto de plástico
e = Aleta del inserto

Picaporte principal

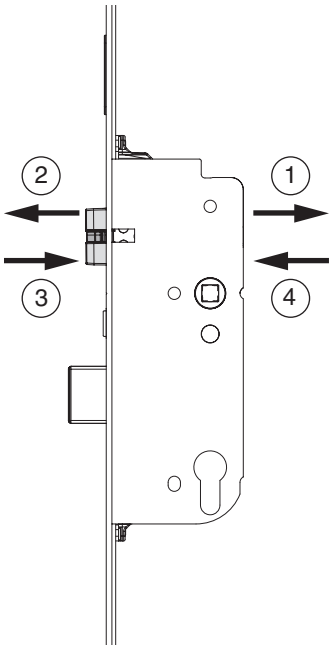

Picaporte multifunción

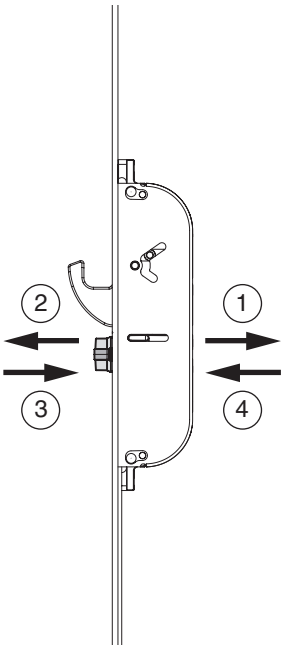

① Soltar totalmente el tornillo y empujar con el destornillador.

② Sacar el picaporte.

③ Girar el picaporte y colocarlo el frontal (a) de tal manera que la aleta (e) del inserto (d) pueda ser introducida bajo el borde del frontal (b).

Empujar el picaporte hasta el final.

④ Colocar de nuevo el tornillo girando con suavidad (par entre 1,5 y 2 Nm).

¡Comprobar el correcto funcionamiento!

Instrucciones de montaje

Preparar la cerradura para la función “día” (fabricante)

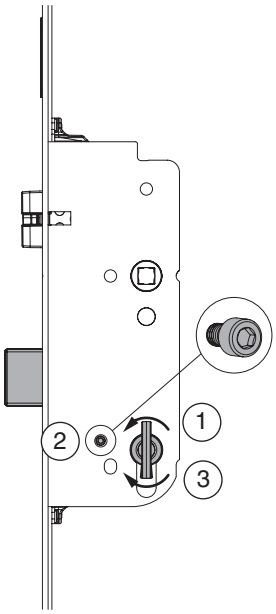

Preparar la función “día”

1. Bloquear
2. Retirar el tornillo de función “día” (Allen 2,5 mm)
3. Desbloquear

Volver a posición de fábrica

1. Bloquear
2. Colocar el tornillo de función “día” (Allen 2,5 mm)
3. Desbloquear

Cuando la función “día” está activada, el motor no acciona el picaporte principal (la puerta no se abre automáticamente).

Instrucciones de montaje

Montaje del elemento de función "día" en la cerradura (fabricante)

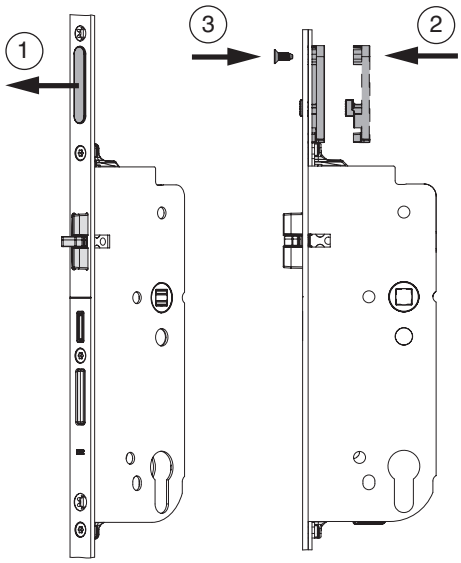

① Retirar la tapa del frontal.

② Colocar el elemento de función "día" en la parte posterior del frontal (directamente en la cremallera por encima de la caja principal).

③ Fijar el elemento de función "día" con el tornillo suministrado TX20 M4x10.

Instrucciones de montaje

Montaje del abridor "día" MACO en el cerradero (fabricante)

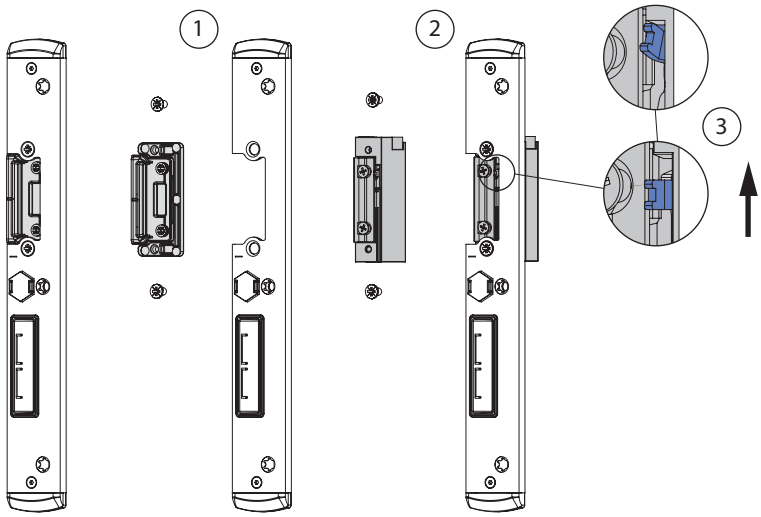

① Desmontar la placa del picaporte.

② Montar el abridor "día" MACO.

③ Activar el desbloqueo mecánico mediante la leva del abridor "día"*.

* El desbloqueo mecánico puede dejarse activado, ya que la función "día" se controla mediante la palanca "día" en la cerradura (ver el uso de la función "día" en la página 16).

Instrucciones de montaje

Uso de la función "día" (usuario final)

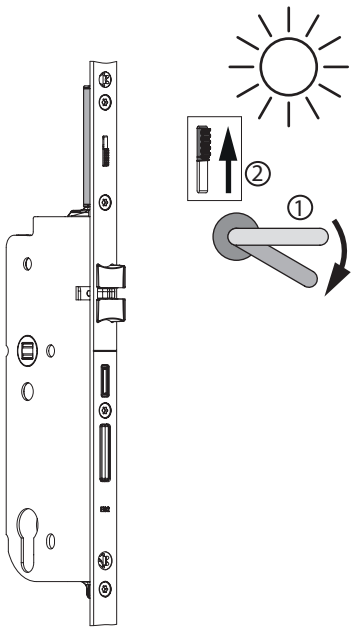

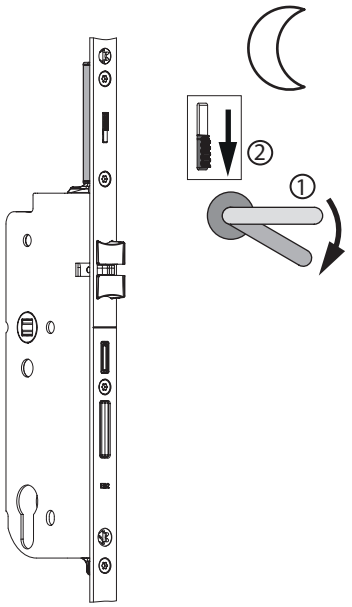

Activar posición "día"

① Bajar la manilla hasta que los elementos de cierre y picaportes estén recogidos.

② Sin soltar la manilla, subir la palanca "día" en la cerradura. Soltar la manilla.

Desactivar posición "día"

① Bajar la manilla hasta que los elementos de cierre y picaportes estén recogidos.

② Sin soltar la manilla, bajar la palanca "día" en la cerradura. Soltar la manilla.

La función principal de la A-TS, el bloqueo automático, se ha reactivado.

Fresados y taladros

Caja principal y caja multifunción con picaporte-gancho

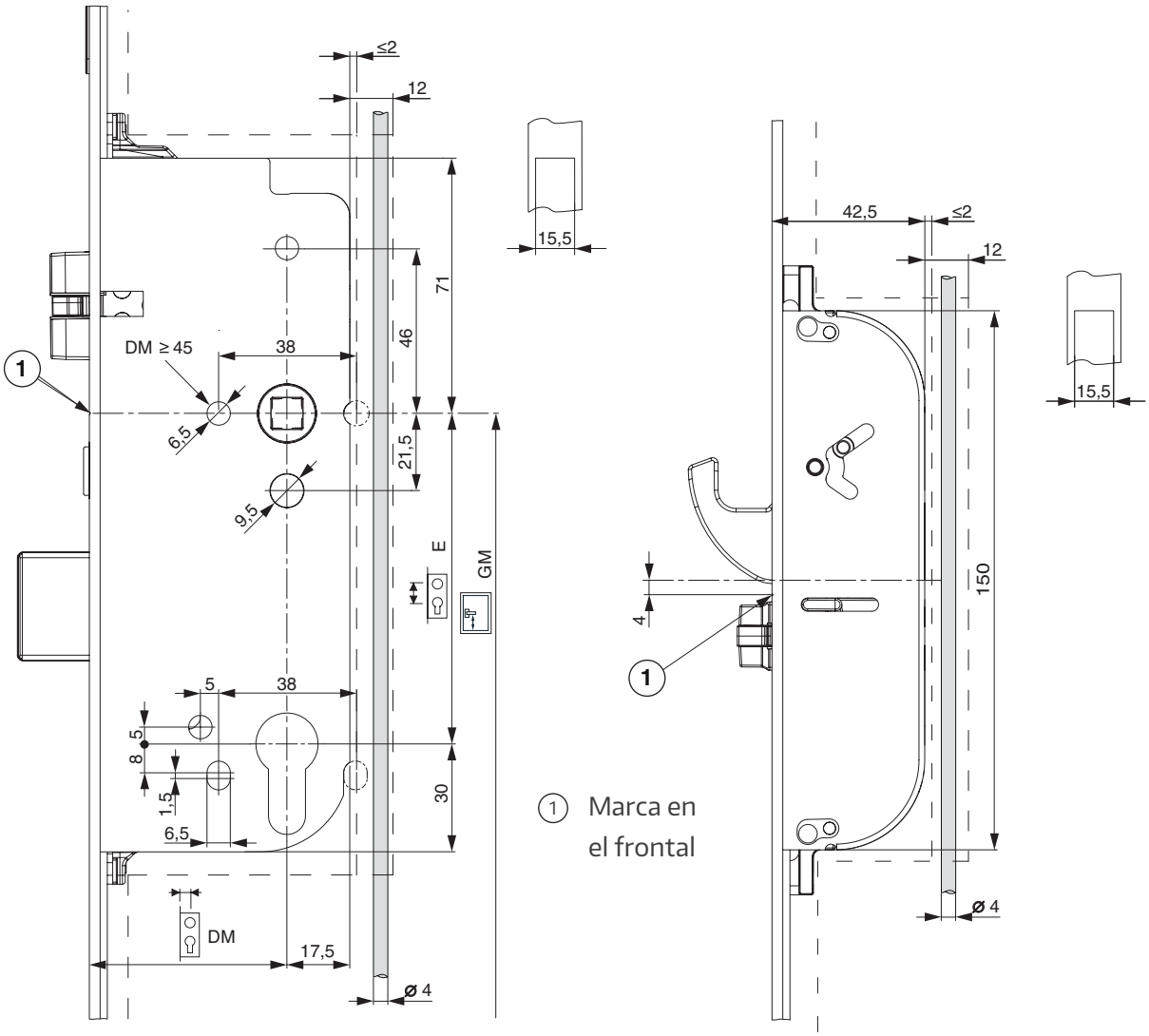

1 Marca en el frontal

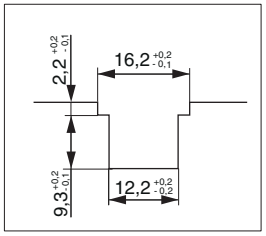

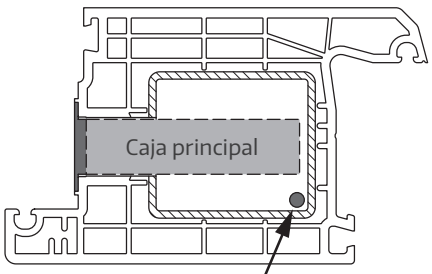

Propuesta de posición de cable para control de acceso

Fresados y taladros

Cerradero picaporte-paletón

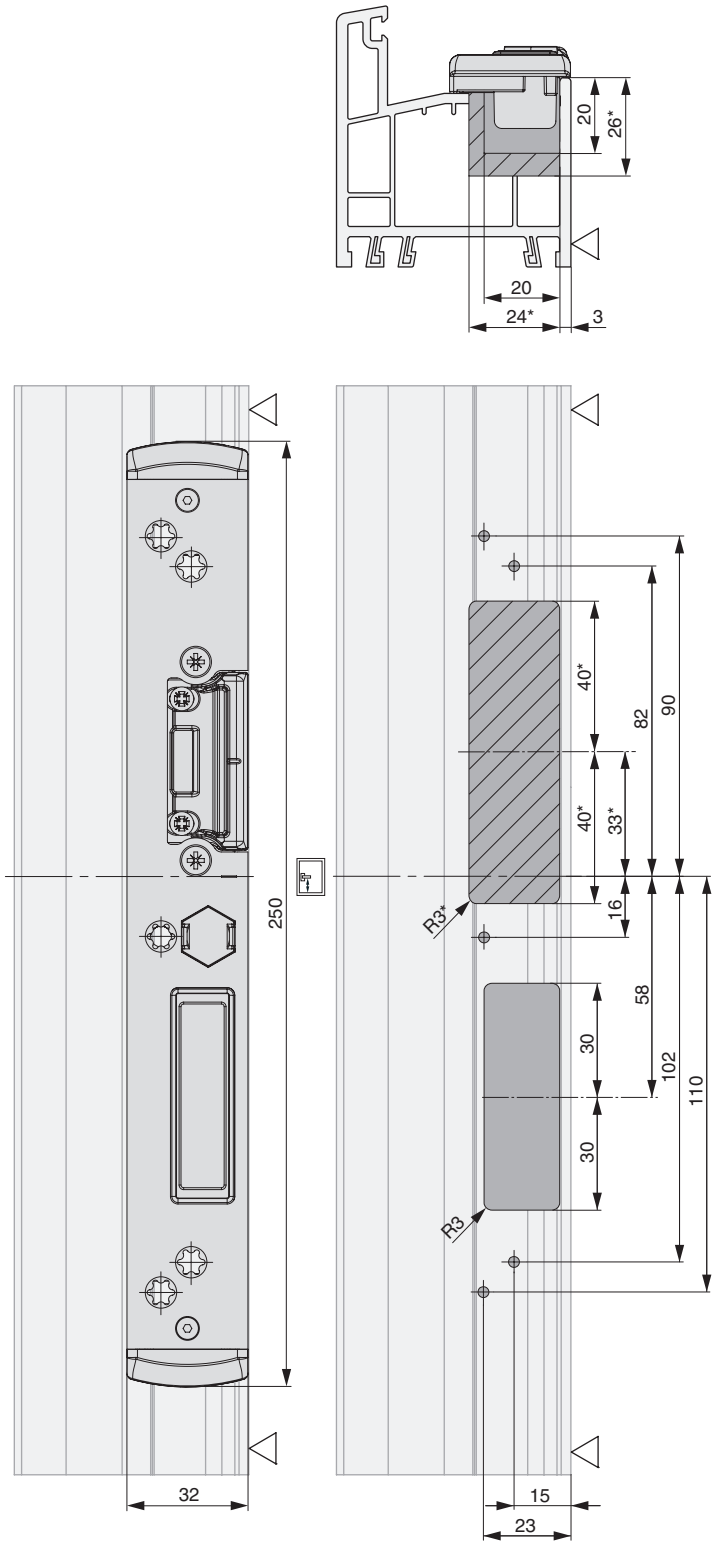

* Fresado con abridor eléctrico

Fresados y taladros

Cerradero picaporte-gancho

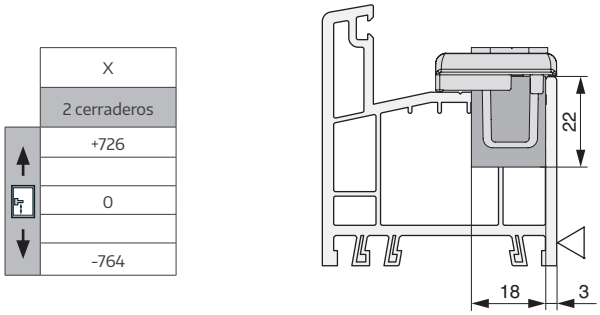

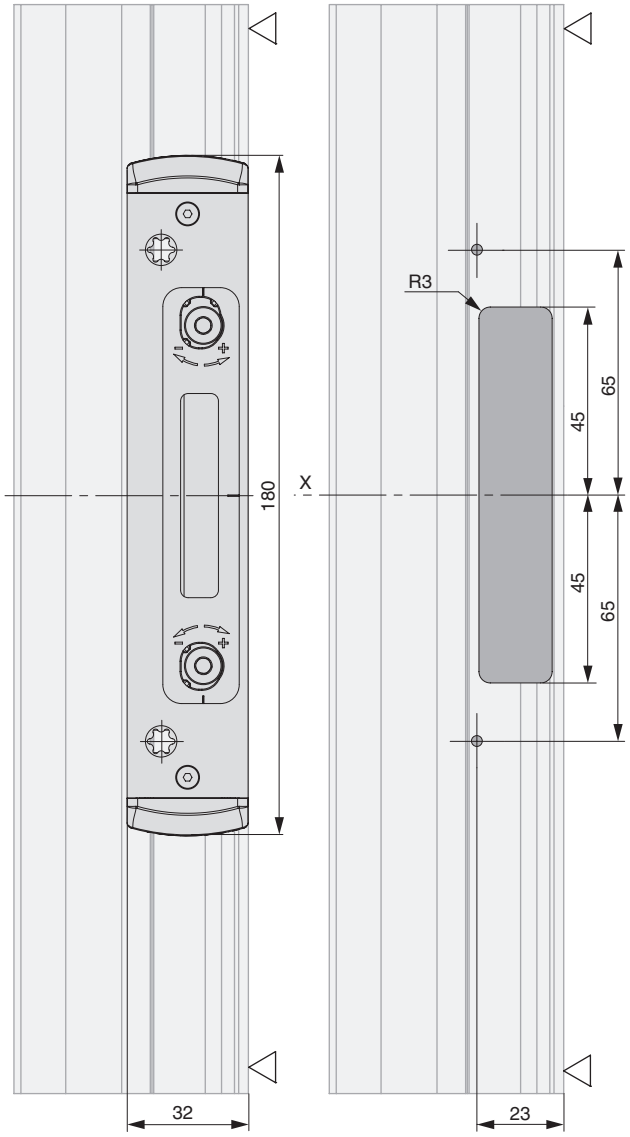

Posicionamiento de cerraderos

Posiciones

Cerradero picaporte-paletón

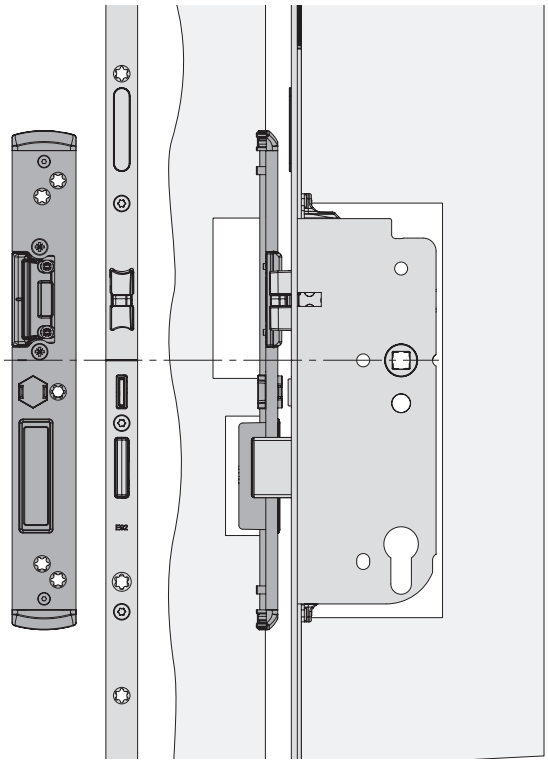

Cerradero, picaporte multifunción con ganchos

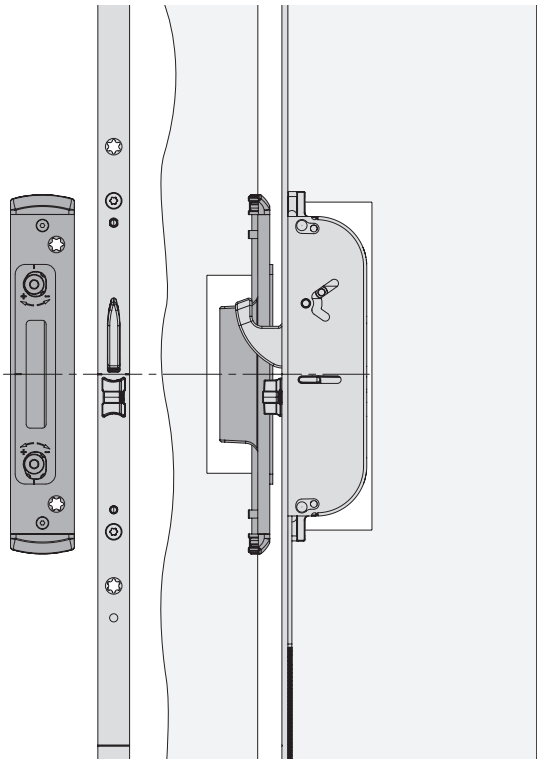

Regulación de presión de apriete
+/- 2 mm en el cerradero picaporte-paletón
+/- 1,5 mm en el cerradero picaporte-gancho

La marca del frontal de la cerradura debe ir enfrentada a la marca en el cerradero.

¡La puerta una vez instalada debe mantener un Aire entre 10 y 14 mm!

Posicionamiento de cerraderos

2 picaportes multifunción con ganchos, Estándar K+730, 1 hoja

① **Cerraderos sueltos**
② **Listón de cerraderos**
③ **Cerradura**

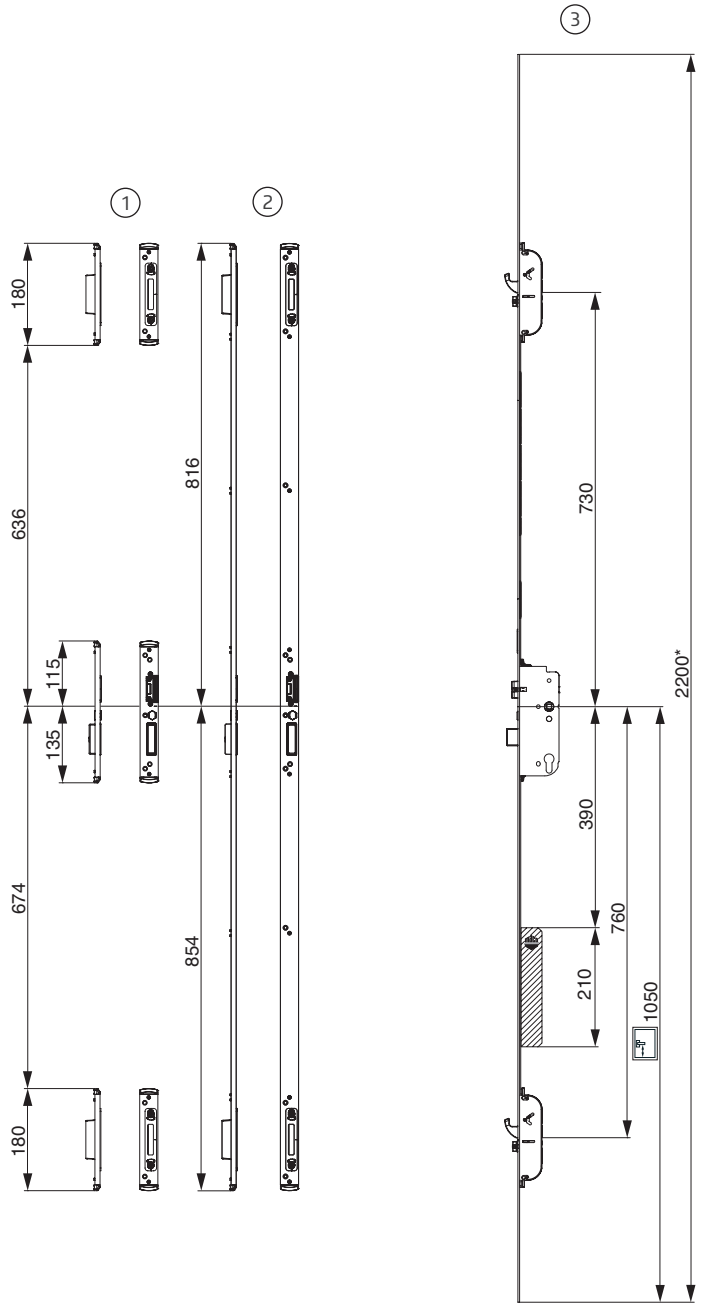

motor para apertura motorizada
* para mayores FFH, usar frontal embellecedor.

Posicionamiento de cerraderos

2 picaportes multifunción con ganchos, Estándar K+730, 2 hojas

① **Falleba a palanca**
② **Pasadores de puerta**
③ **Cerradura**

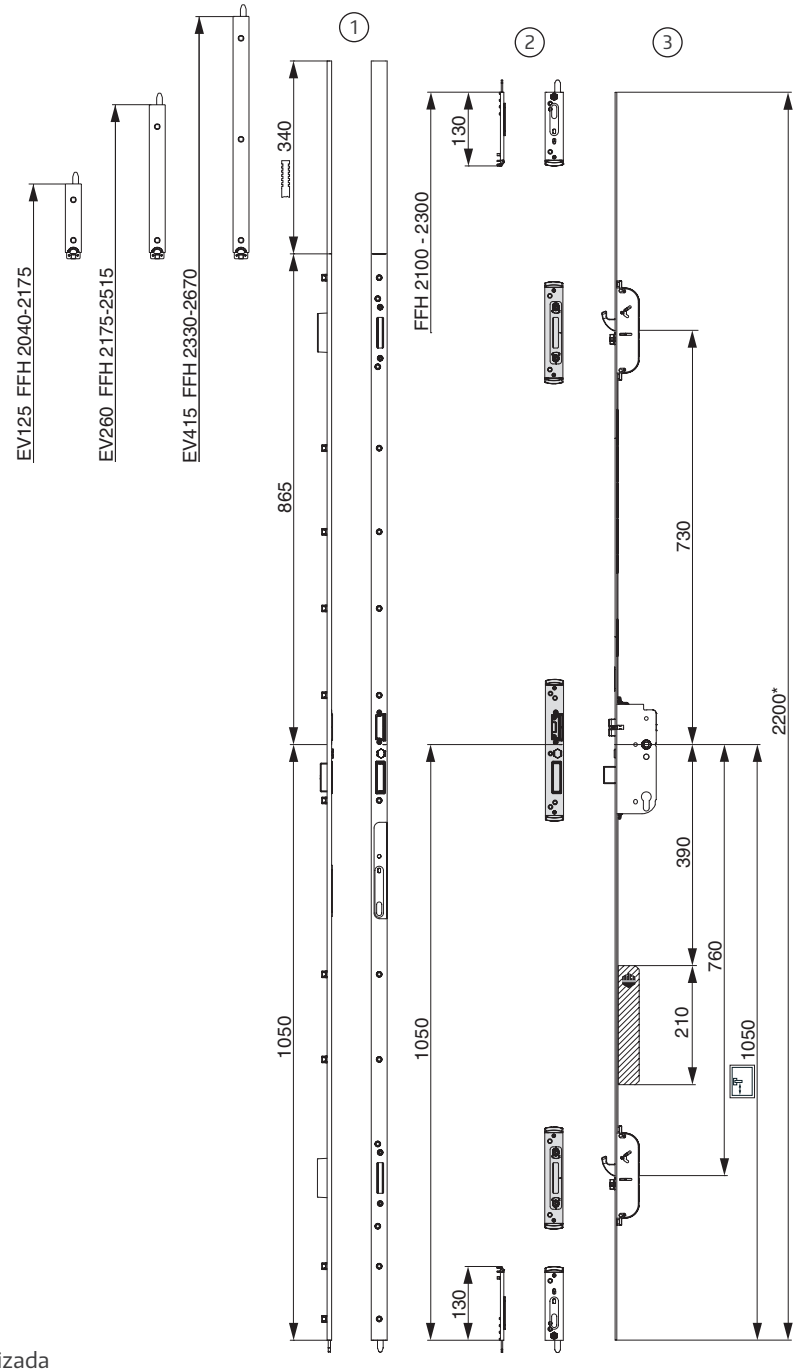

motor para apertura motorizada
* para mayores FFH, usar frontal embellecedor.

Posicionamiento de cerraderos

2 picaportes multifunción con ganchos, Baja K+605, 1 hoja

① **Cerraderos sueltos**
② **Listón de cerraderos**
③ **Cerradura**

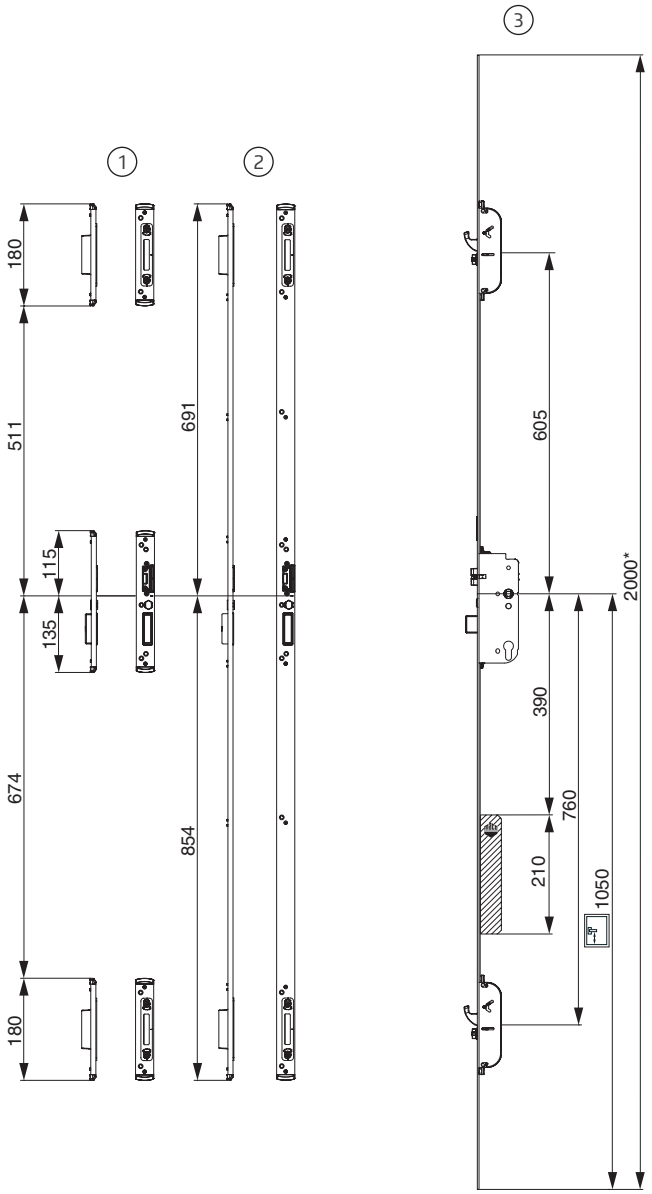

motor para apertura motorizada
* para mayores FFH, usar frontal embellecedor.

Posicionamiento de cerraderos

2 picaportes multifunción con ganchoss, Baja K+605, 2 hojas

① **Falleba a palanca**
② **Pasadores de puerta**
③ **Cerradura**

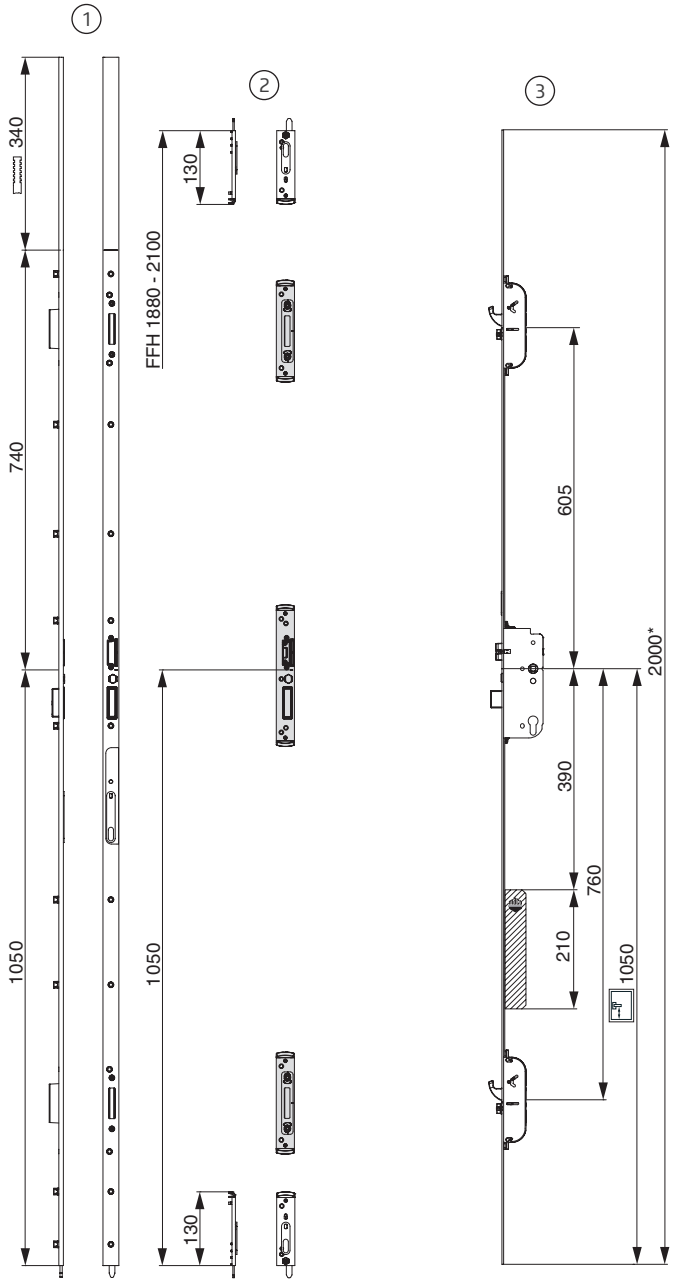

motor para apertura motorizada
* para mayores FFH, usar frontal embellecedor.

Posicionamiento de cerraderos

2 picaportes multifunción con ganchos, Alta K+980, 1 hoja

① **Cerraderos sueltos**
② **Listón de cerraderos**
③ **Cerradura**

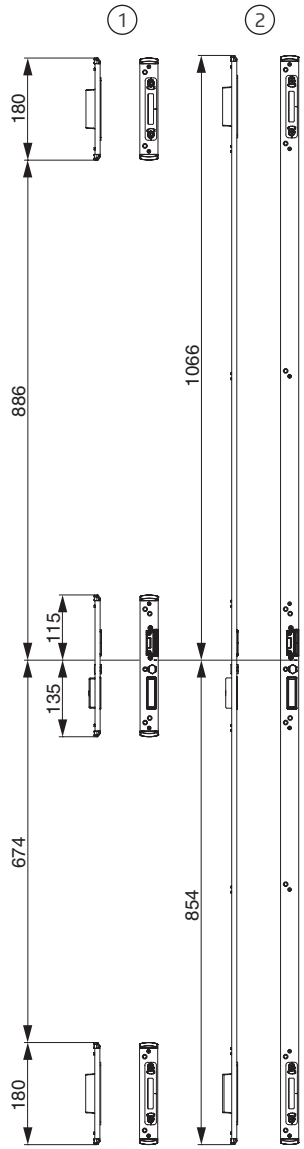

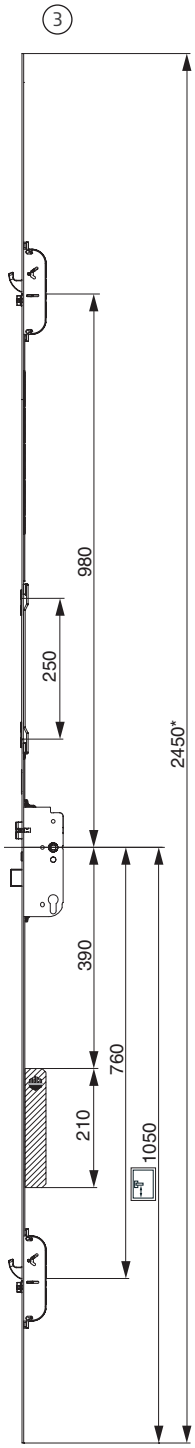

motor para apertura motorizada
* para mayores FFH, usar frontal embellecedor.

Posicionamiento de cerraderos

2 picaportes multifunción con ganchos, Alta K+980, 2 hojas

① **Falleba a palanca**
② **Pasadores de puerta**
③ **Cerradura**

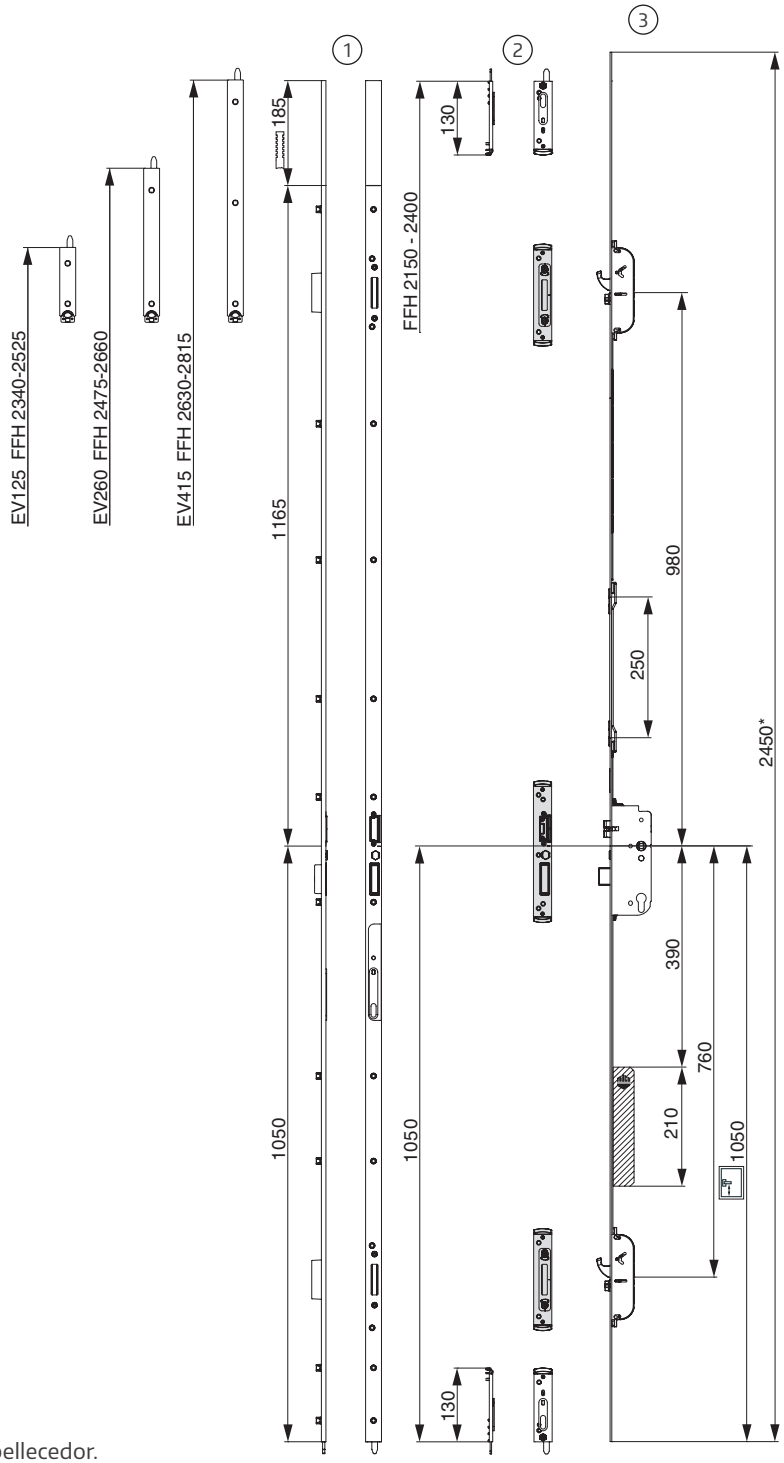

motor para apertura motorizada
* para mayores FFH, usar frontal embellecedor.

Prolongación/Reducción de A-TS K+730

Módulo sin punto de cierre adicional

- ⇨ Solo es posible con A-TS K+730
- ⇨ Los módulos prolongadores o reductores solo son compatibles con canal de herraje estándar.

Kit módulo reductor
Contiene: 1 tetón fijador con frontal reductor y cremallera

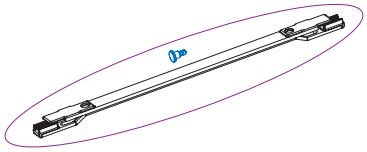

Kit módulo prolongador
Contiene: 1 tetón fijador con frontal prolongador y cremallera

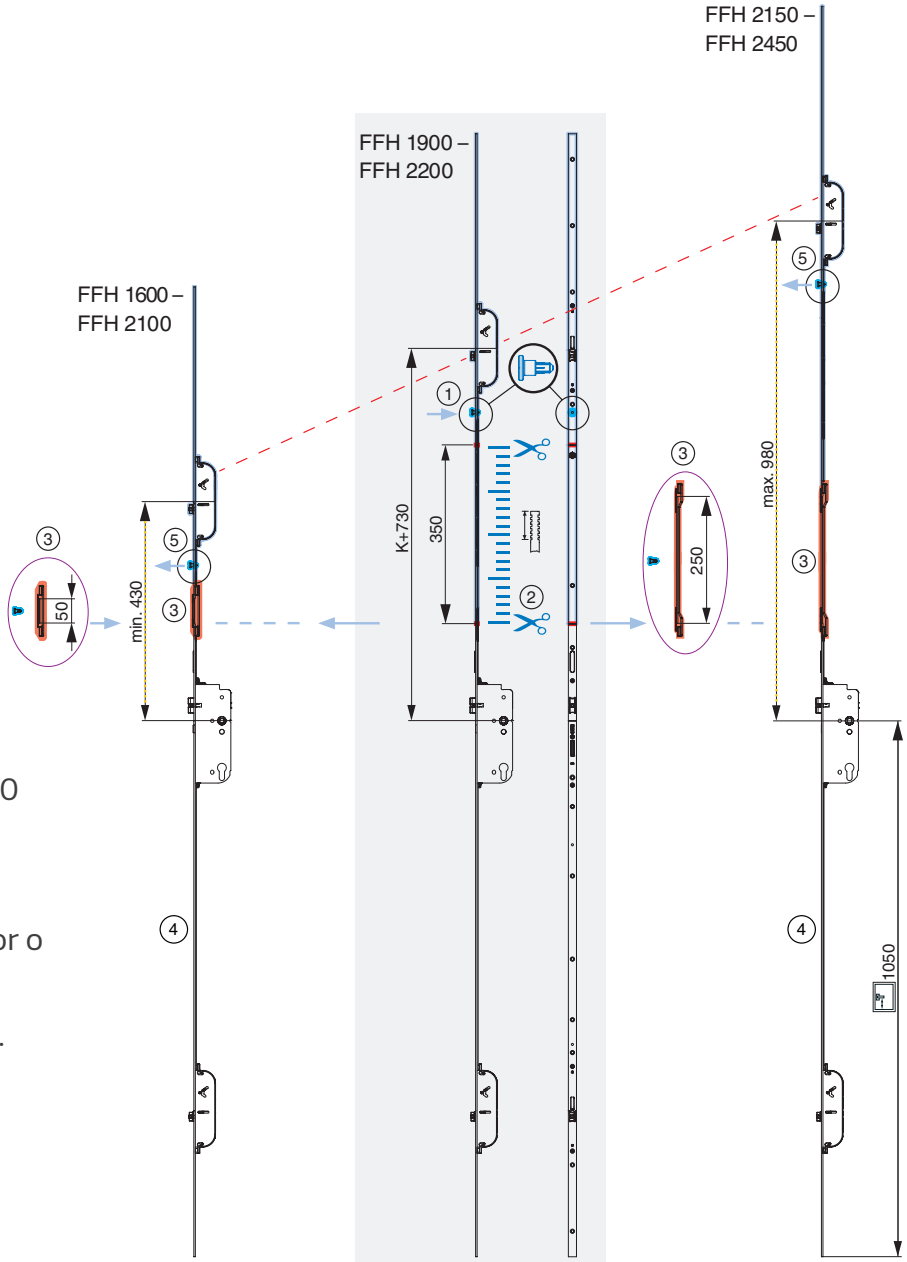

1. Colocar el tetón fijador en la cerradura estándar A-TS K+730
2. Cortar la medida necesaria de frontal y cremallera.
3. Colocar el módulo prolongador o reductor.
4. Tirafondear toda la cerradura.
5. Retirar el tetón fijador de la cerradura y del módulo.

⇨ ¡Comprobar el correcto funcionamiento!

Prolongación de A-TS K+730

Módulo con punto de cierre adicional

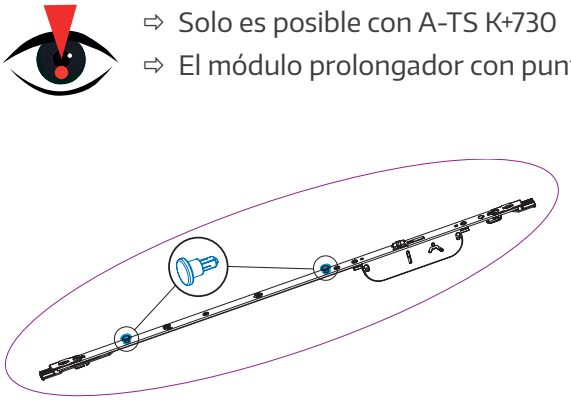

- ⇨ Solo es posible con A-TS K+730
- ⇨ El módulo prolongador con punto de cierre solo es compatible con canal de herraje estándar.

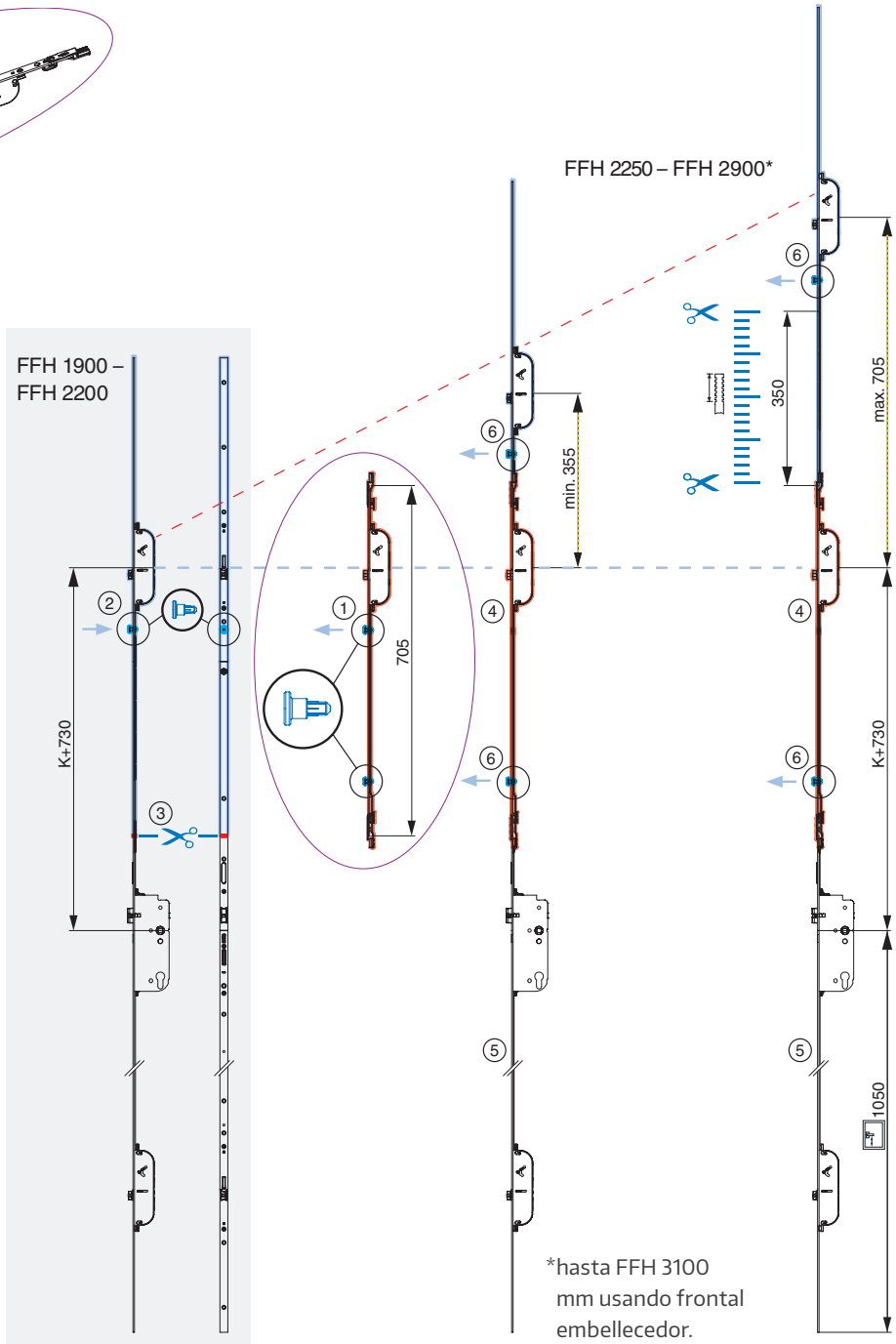

1. Retirar un tetón fijador del módulo.
2. Colocar el tetón fijador en la cerradura estándar A-TS K+730
3. Cortar la medida necesaria de frontal y cremallera.
4. Colocar el módulo con el tetón fijador restante premontado.
5. Tirafondear toda la cerradura.
6. Retirar el tetón fijador de la cerradura y del módulo.

⇨ ¡Comprobar el correcto funcionamiento!

La homologación VdS se refiere únicamente a la parte mecánica de la cerradura multipunto.
Las siguientes soluciones de acceso e interfaz no forman parte de la homologación VdS.

Sistemas de control de acceso & interfaces de conexión

Resumen

① **Cerradura de 3 picaportes con motor para desbloqueo**
Alta seguridad mediante el bloqueo automático de los ganchos de acero y del paletón.

② **Seguro contra ataques**
La unidad de control se encuentra protegida frente al sabotaje.

③ Máximo confort gracias al **desbloqueo motorizado.**

④ **Plug & Play**
Conexiones fáciles e intuitivas, sin posibilidad de equívocos.

⑤ **Sencillo enganche y desenganche** de la hoja mediante pasa-cables con enchufe.

⑥ **openDoor Touchkey dLine**

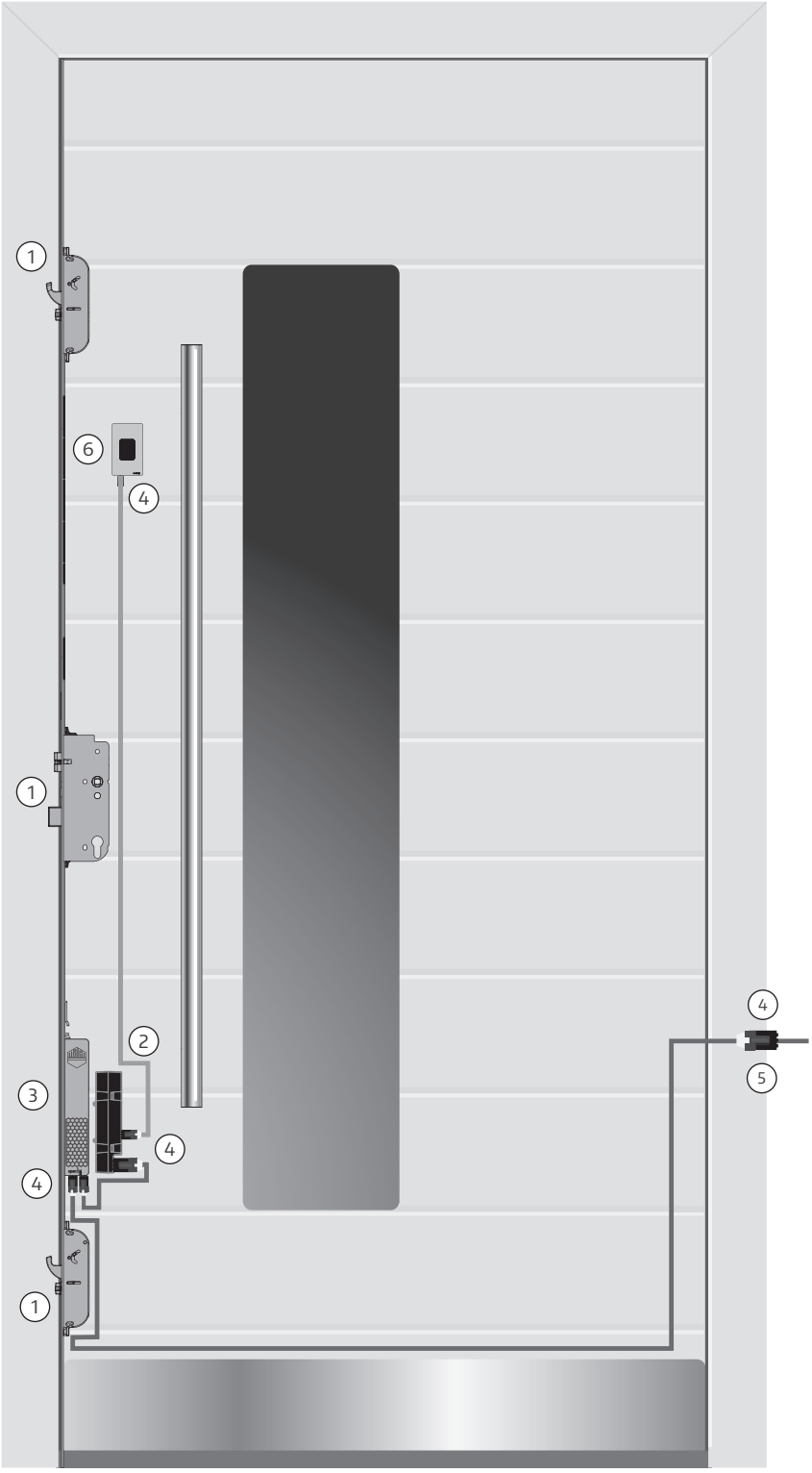

Sistemas de control de acceso & interfaces de conexión

Posibilidades de conexión de Módulo BLE para gestión con MACO SMARTPHONE APP

Posibilidad 1:
Conexión directa
a la clavija libre del
motor

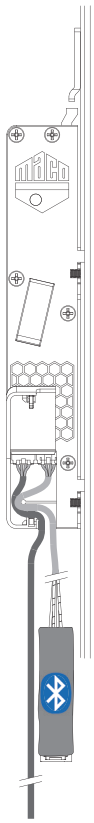

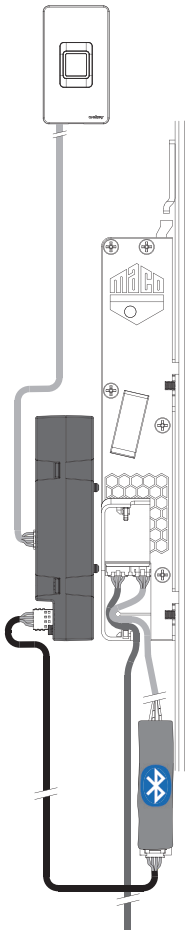

Posibilidad 2:
Conexión entre
control de acceso
openDoor y motor

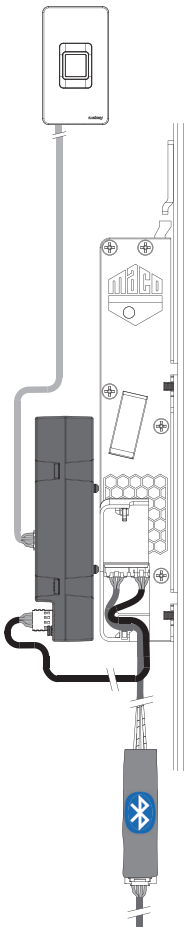

Posibilidad 3:
Conexión entre
pasacables
(6 m / 10 m) y motor

La aplicación INSTINCT-App está disponible para iOS y Android de forma gratuita.
es fácil de instalar, se activa mediante el código QR o con la tarjeta de administrador y listo.
No es necesaria ningún tipo de programación basada en la web.

Download on the App Store

GET IT ON Google Play

Sistemas de control de acceso & interfaces de conexión

Transponder Plus, Keypad y Touchkey

Cableado - Pasacables (6 m / 10 m) en tendido exterior, 1,5 m, 2,5 m, 4,5 m en hoja

Conexión Plug & Play a motor:

- Ⓐ **Pasacables**
- Ⓑ **Sistema de control de acceso**
- Ⓒ **Fuente de alimentación****
- Ⓓ **Bucle para alivio**

¡Las conexiones eléctricas solo deben ser realizadas por personal cualificado (conexión de fuente de alimentación, conexiones de cables de 6 m y 10 m)!

Conexión Plug & Play Asignación de cables

1. Marrón = acometida negativa para el motor
2. Blanco = acometida positiva para el motor
3. Verde = maniobra negativa*
4. Amarillo = maniobra positiva*

(③ + ④ Entrada libre de potencial)

*La maniobra se usa para el pulsador (impulso de apertura) y/o para el interruptor (cambio función "día" / "noche"). Véanse páginas 35/36.

Para evitar daños en los cables, es necesario desbarbar los taladros y fresados.

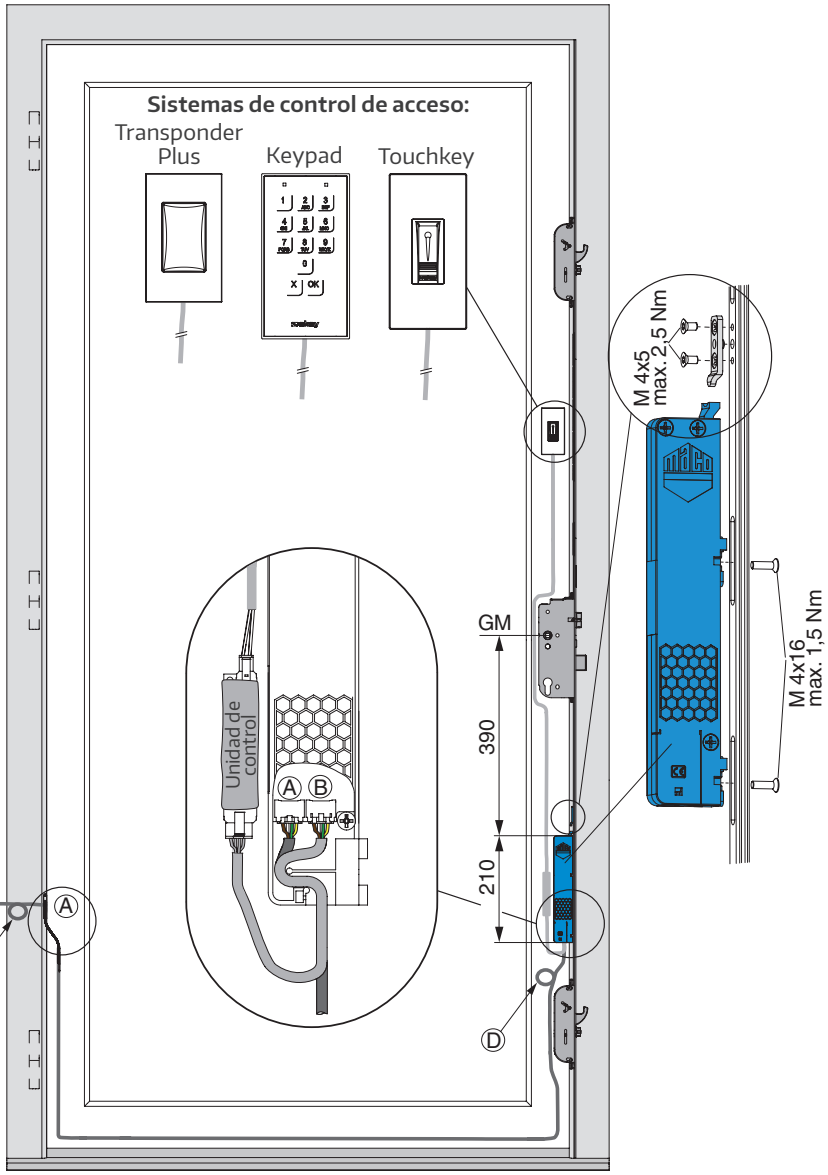

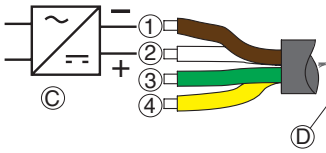

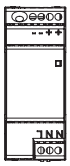

**Trafo para cuadro

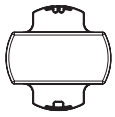

**Trafo oculto

**Se recomienda utilizar la A-TS con apertura motorizada únicamente con los transformadores aquí previstos, descritos y ensayados. Estos han sido concebidos para una acometida de 220-240V / 50-60Hz y ofrecen una salida de 24 V DC 1A con una sobrecorriente dinámica de 3A para 500ms/ 7A para 100ms. Alternativamente podrá usar productos externos que deberán ofrecer una tensión de salida de 12 – 24 V DC con mín. 1,5A.

Sistemas de control de acceso & interfaces de conexión

Touchkey dLine

Cableado - Pasacables (6 m / 10 m) en tendido exterior, 1,5 m, 2,5 m, 4,5 m en hoja

Conexión Plug & Play a motor:

- Ⓐ **Pasacables**
- Ⓑ **Sistema de control de acceso**
- Ⓒ **Fuente de alimentación****
- Ⓓ **Bucle para alivio**

¡Las conexiones eléctricas solo deben ser realizadas por personal cualificado (conexión de fuente de alimentación, conexiones de cables de 6 m y 10 m)!

Conexión Plug & Play Asignación de cables

- ① Marrón = acometida negativa para el motor
- ② Blanco = acometida positiva para el motor
- ③ Verde = maniobra negativa*
- ④ Amarillo = maniobra positiva*

(③ + ④ Entrada libre de potencial)

*La maniobra se usa para el pulsador (impulso de apertura) y/o para el interruptor (cambio función "día" / "noche"). Véanse páginas 35/36.

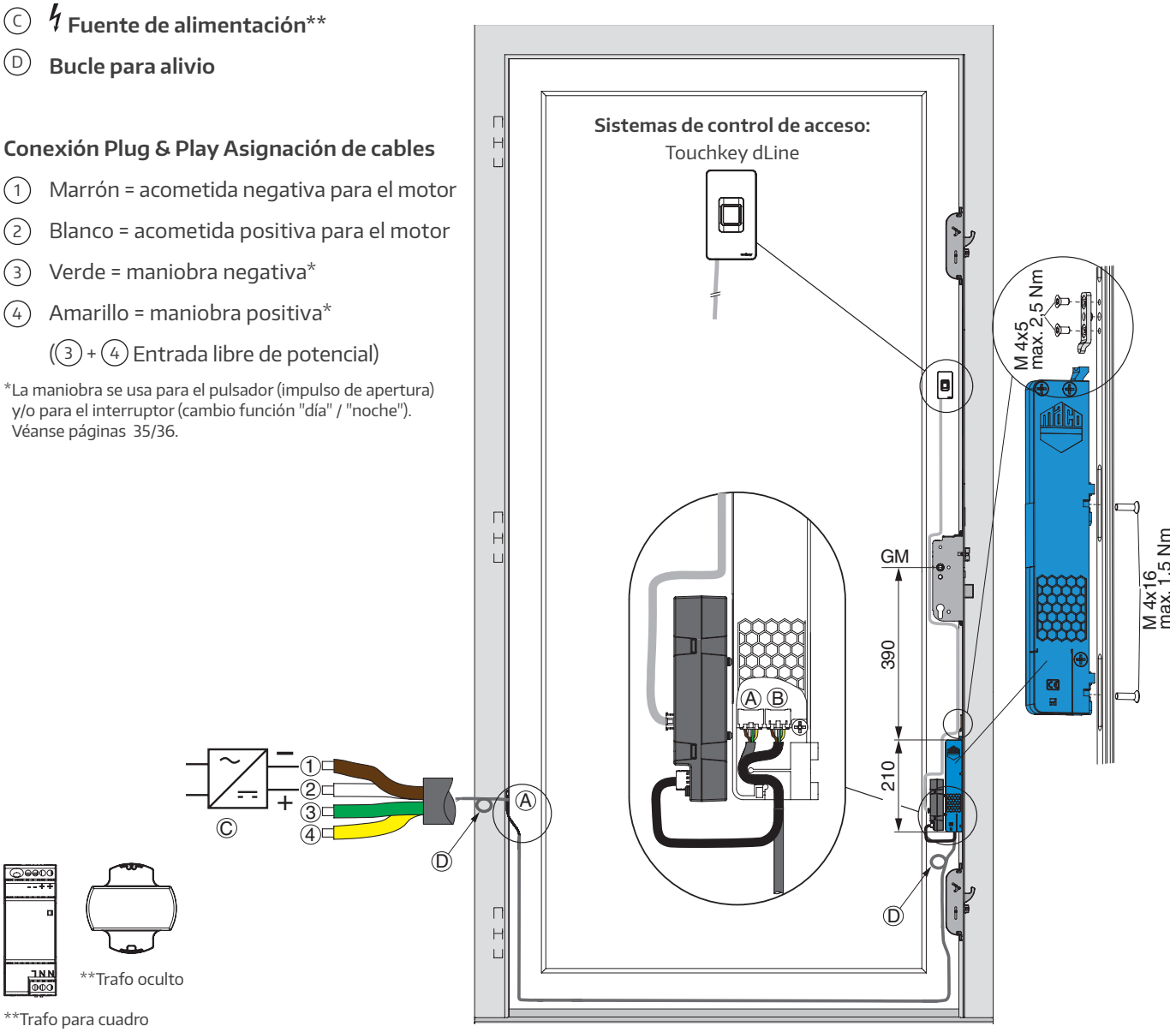

**Se recomienda utilizar la A-TS con apertura motorizada únicamente con los transformadores aquí previstos, descritos y ensayados. Estos han sido concebidos para una acometida de 220-240V / 50-60Hz y ofrecen una salida de 24 V DC 1A con una sobrecorriente dinámica de 3A para 500ms/ 7A para 100ms. Alternativamente podrá usar productos externos que deberán ofrecer una tensión de salida de 12 – 24 V DC con mín. 1,5A.

Sistemas de control de acceso & interfaces de conexión

Somfy Smart lock controller

Cableado - Pasacables (10 m) en tendido exterior / 2,5 m en hoja

Conexión Plug & Play a motor:

- Ⓐ **Pasacables**
- Ⓑ **Fuente de alimentación****
- Ⓒ **Bucle para alivio**

¡Las conexiones eléctricas solo deben ser realizadas por personal cualificado (conexión de fuente de alimentación, conexiones de cables de 6 m y 10 m)!

Conexión Plug & Play Asignación de cables

- ① Marrón = acometida negativa para el motor
- ② Blanco = acometida positiva para el motor
- ③ Verde = maniobra negativa*
- ④ Amarillo = maniobra positiva*

  (③ + ④ Entrada libre de potencial)

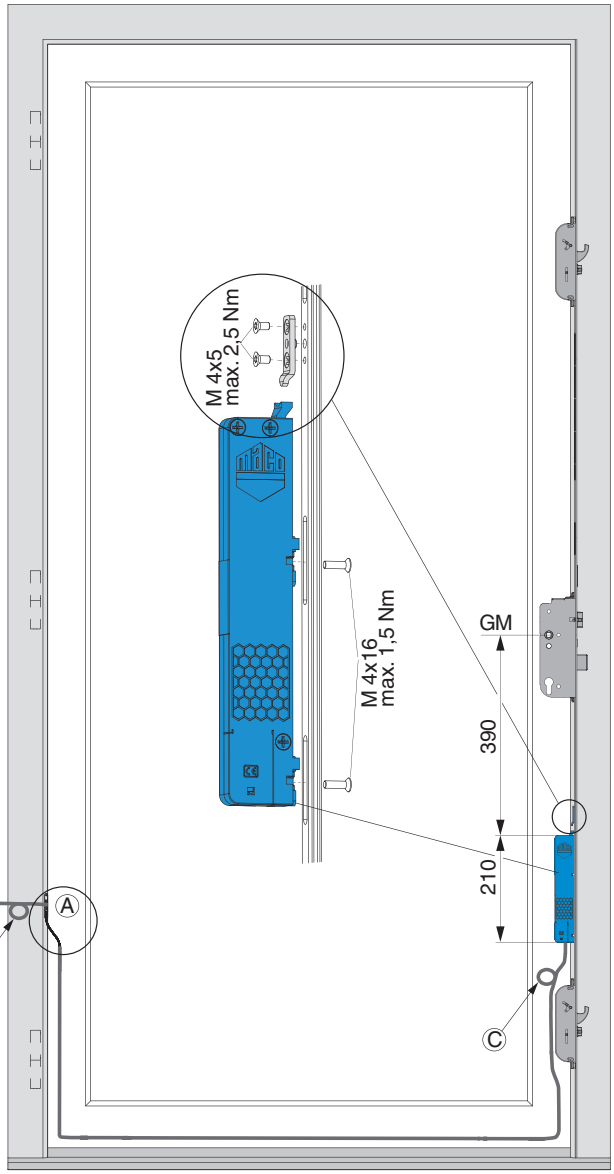

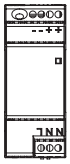

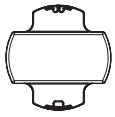

**Trafo oculto

**Trafo para cuadro

**Se recomienda utilizar la A-TS con apertura motorizada únicamente con los transformadores aquí previstos, descritos y ensayados. Estos han sido concebidos para una acometida de 220-240V / 50-60Hz y ofrecen una salida de 24 V DC 1A con una sobrecorriente dinámica de 3A para 500ms/ 7A para 100ms. Alternativamente podrá usar productos externos que deberán ofrecer una tensión de salida de 12 – 24 V DC con mín. 1,5A.

Sistemas de control de acceso & interfaces de conexión

Esquema de conexión para instalación en marco o pared

Cableado - Pasacables (6 m / 10 m) en tendido exterior, 1,5 m, 2,5 m, 4,5 m en hoja

¡Las conexiones eléctricas solo deben ser realizadas por personal cualificado (conexión de fuente de alimentación, conexiones de cables de 6 m y 10 m)!

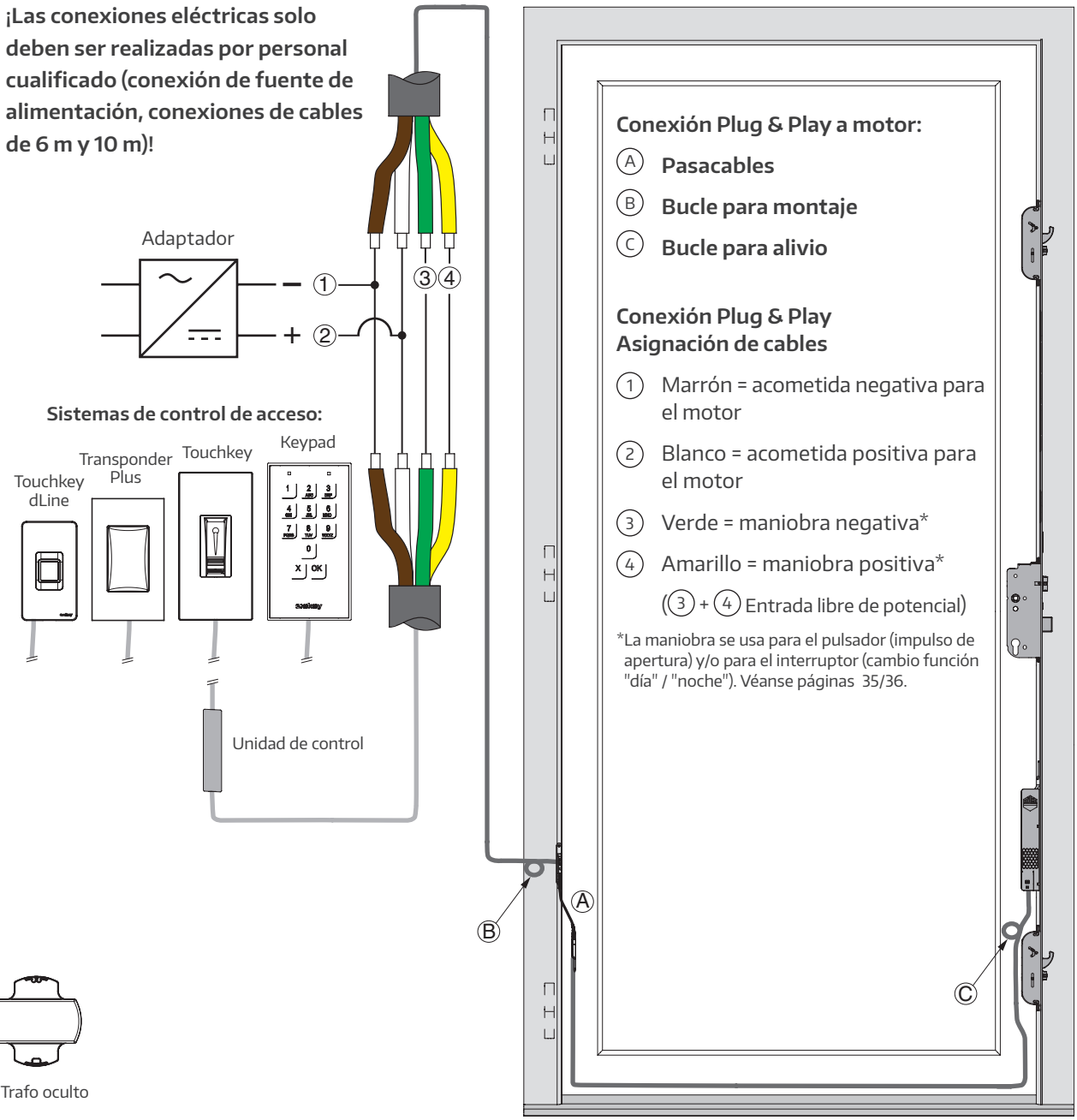

**Trafo oculto

**Trafo para cuadro

**Se recomienda utilizar la A-TS con apertura motorizada únicamente con los transformadores aquí previstos, descritos y ensayados. Estos han sido concebidos para una acometida de 220-240V / 50-60Hz y ofrecen una salida de 24 V DC 1A con una sobrecorriente dinámica de 3A para 500ms/ 7A para 100ms. Alternativamente podrá usar productos externos que deberán ofrecer una tensión de salida de 12 – 24 V DC con mín. 1,5A.

Sistemas de control de acceso & interfaces de conexión

Esquema de conexión de pulsador

Cableado - Pasacables (6 m / 10 m) en tendido exterior, 1,5 m, 2,5 m, 4,5 m en hoja

¡Las conexiones eléctricas solo deben ser realizadas por personal cualificado (conexión de fuente de alimentación, conexiones de cables de 6 m y 10 m)!

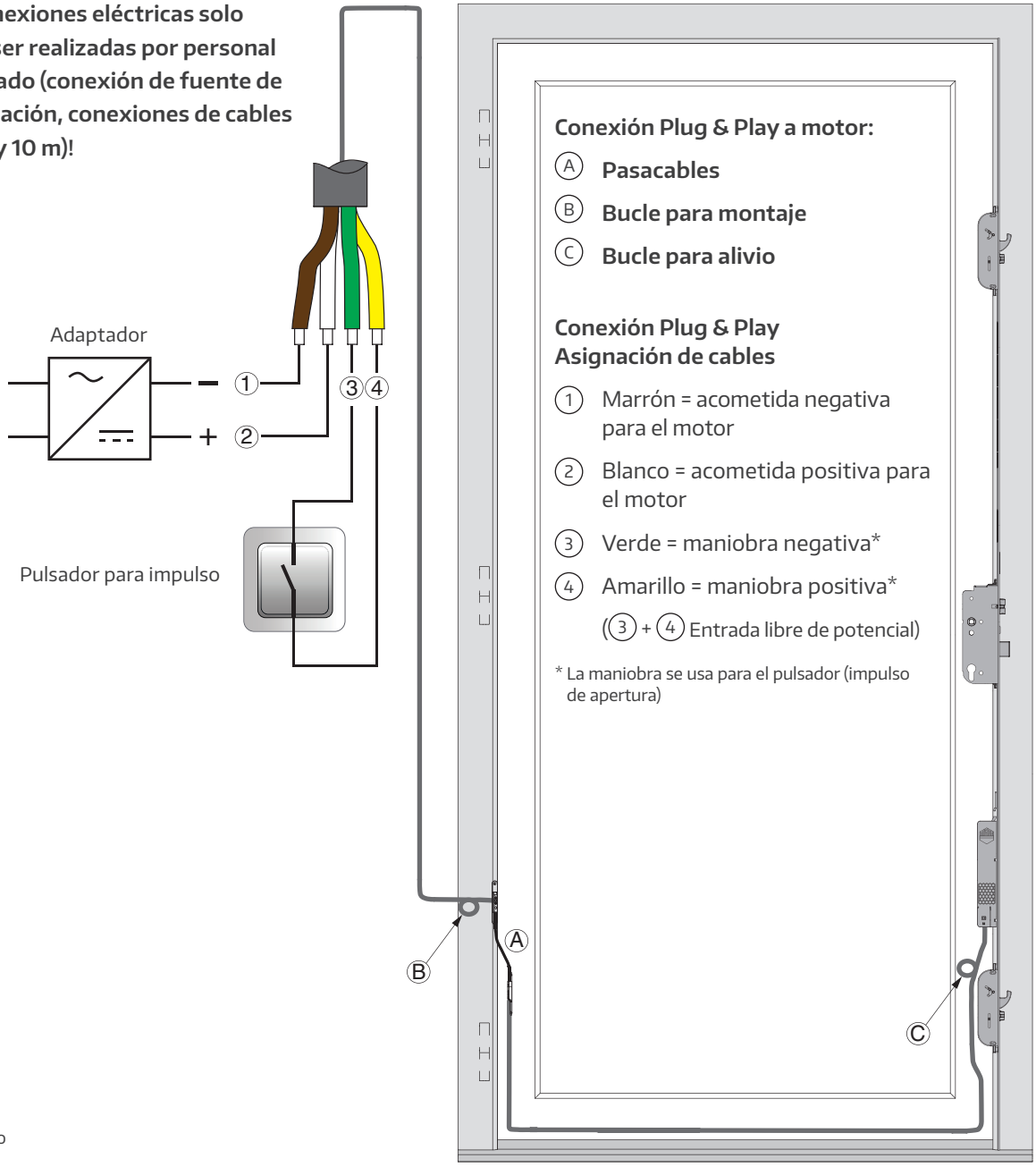

Conexión Plug & Play a motor:

- (A) **Pasacables**
- (B) **Bucle para montaje**
- (C) **Bucle para alivio**

Conexión Plug & Play
Asignación de cables

- (1) Marrón = acometida negativa para el motor
- (2) Blanco = acometida positiva para el motor
- (3) Verde = maniobra negativa*
- (4) Amarillo = maniobra positiva*

  ((3) + (4) Entrada libre de potencial)

* La maniobra se usa para el pulsador (impulso de apertura)

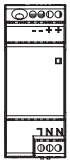

**Trafo para cuadro

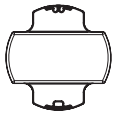

**Trafo oculto

**Se recomienda utilizar la A-TS con apertura motorizada únicamente con los transformadores aquí previstos, descritos y ensayados. Estos han sido concebidos para una acometida de 220-240V / 50-60Hz y ofrecen una salida de 24 V DC 1A con una sobrecorriente dinámica de 3A para 500ms/ 7A para 100ms. Alternativamente podrá usar productos externos que deberán ofrecer una tensión de salida de 12 – 24 V DC con mín. 1,5A.

Sistemas de control de acceso & interfaces de conexión

Esquema de conexión de interruptor (función "día" motorizada)

Cableado - Pasacables (6 m / 10 m) en tendido exterior, 1,5 m, 2,5 m, 4,5 m en hoja

¡Las conexiones eléctricas solo deben ser realizadas por personal cualificado (conexión de fuente de alimentación, conexiones de cables de 6 m y 10 m)!

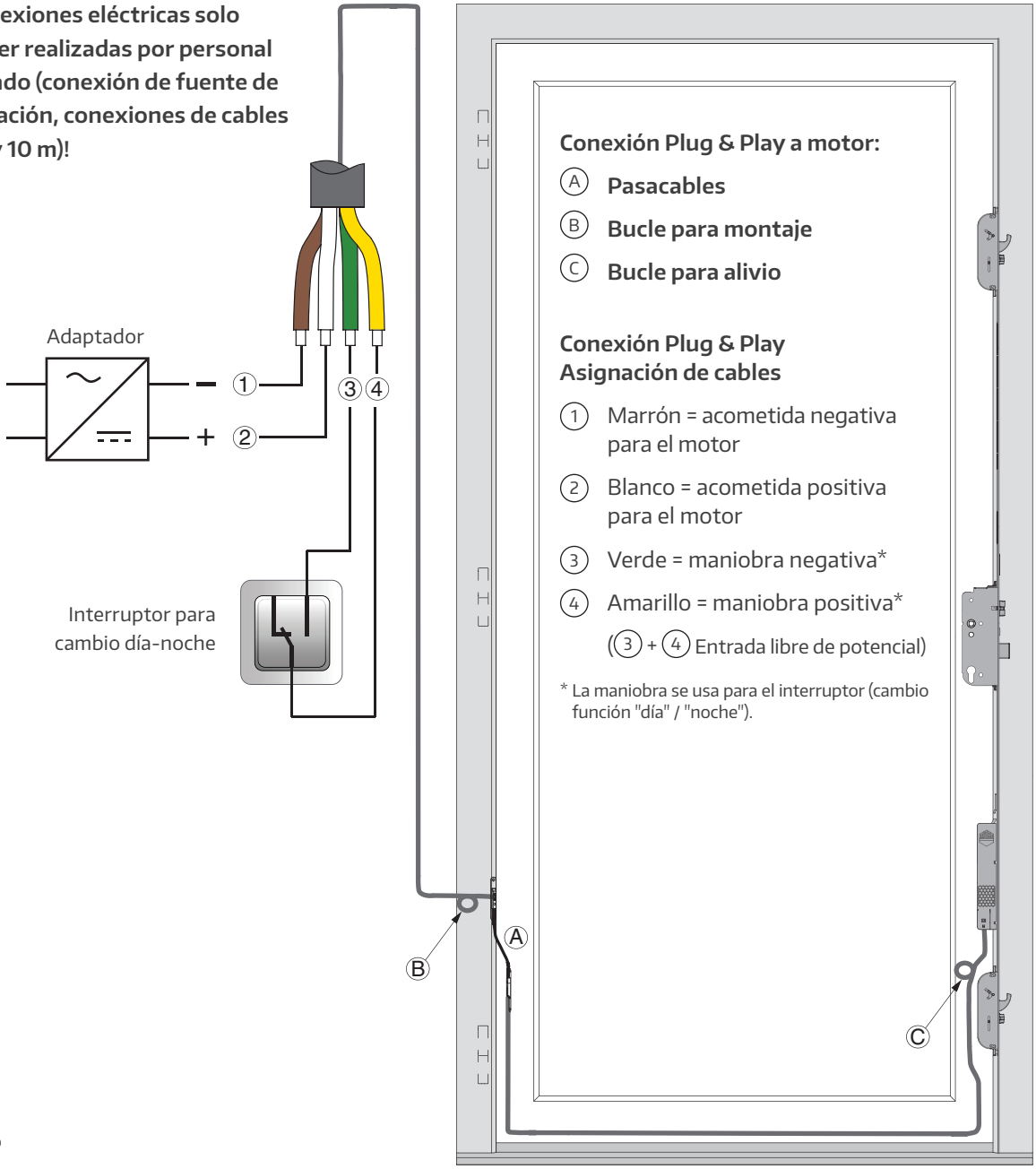

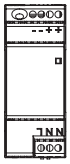

**Trafo para cuadro

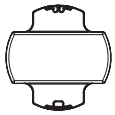

**Trafo oculto

**Se recomienda utilizar la A-TS con apertura motorizada únicamente con los transformadores aquí previstos, descritos y ensayados. Estos han sido concebidos para una acometida de 220-240V / 50-60Hz y ofrecen una salida de 24 V DC 1A con una sobrecorriente dinámica de 3A para 500ms/ 7A para 100ms. Alternativamente podrá usar productos externos que deberán ofrecer una tensión de salida de 12 – 24 V DC con mín. 1,5A.

Sistemas de control de acceso & interfaces de conexión

Esquema de conexión UPS (sistema de alimentación ininterrumpida)

MACO recomienda el uso del UPS (Ref. 480987) para salvar los cortes de energía habituales y breves sin restricciones funcionales. El tiempo de entrega de energía de apoyo depende de la configuración del sistema. En el caso poco probable de que se produzca un corte de energía durante un proceso de apertura motorizada o cierre, el mecanismo puede bloquearse. Con el UPS, la cerradura se mueve a la posición deseada. Sin UPS, la cerradura A-TS se puede operar manualmente usando una llave o una manilla (desde el interior) en caso de un corte de energía en el estado cerrado o abierto.

¡IMPORTANTE! Para el funcionamiento del UPS, se debe conectar al menos un consumidor adicional (módulo BLE, control de acceso, etc). De lo contrario, el UPS entrará en modo de espera y NO estará activo en caso de un corte de energía.

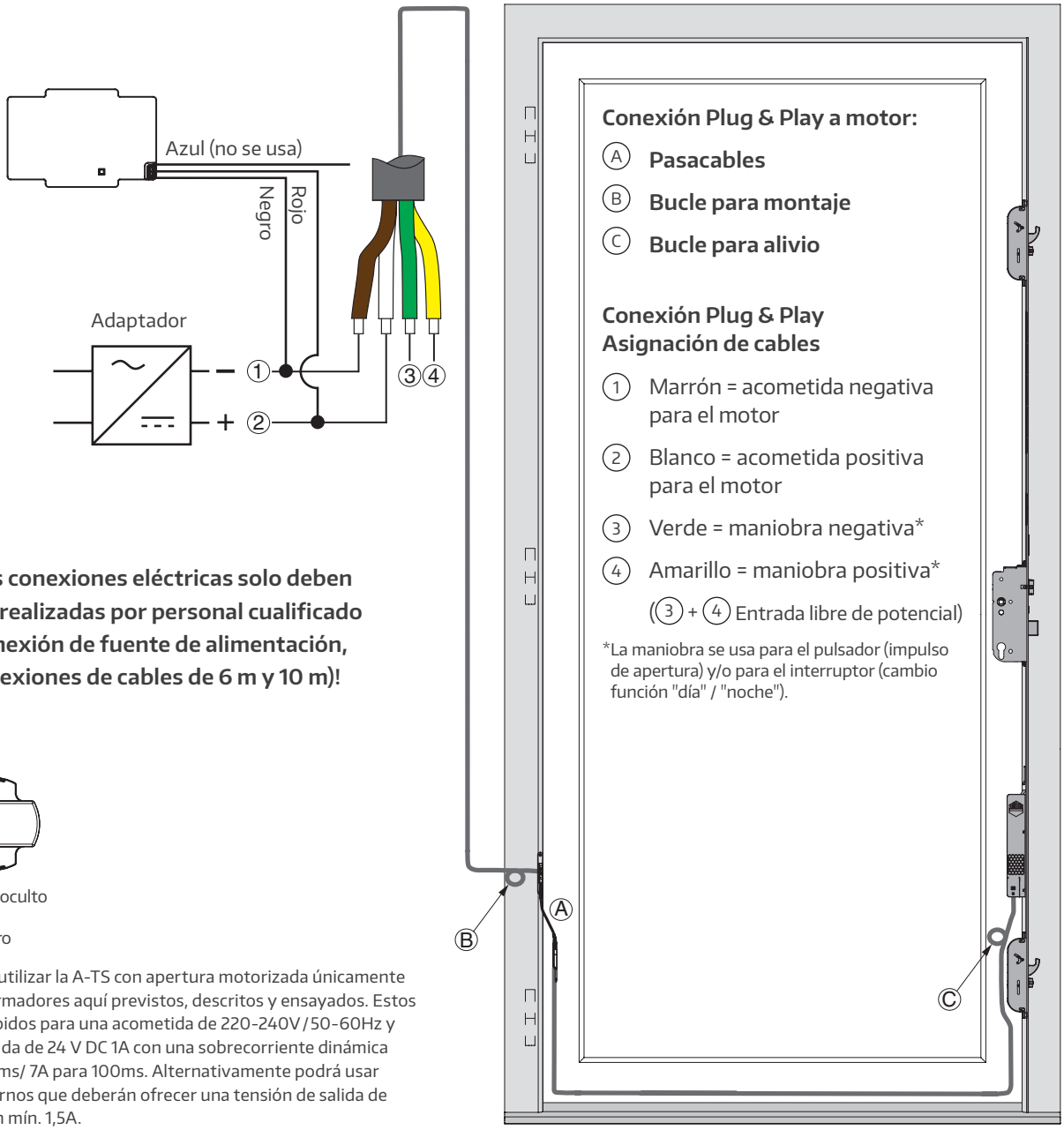

¡Las conexiones eléctricas solo deben ser realizadas por personal cualificado (conexión de fuente de alimentación, conexiones de cables de 6 m y 10 m)!

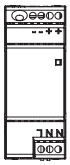

**Trafo para cuadro

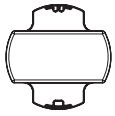

**Trafo oculto

**Se recomienda utilizar la A-TS con apertura motorizada únicamente con los transformadores aquí previstos, descritos y ensayados. Estos han sido concebidos para una acometida de 220-240V / 50-60Hz y ofrecen una salida de 24 V DC 1A con una sobrecorriente dinámica de 3A para 500ms/ 7A para 100ms. Alternativamente podrá usar productos externos que deberán ofrecer una tensión de salida de 12 – 24 V DC con mín. 1,5A.

Sistemas de control de acceso & interfaces de conexión

Pasacables a contacto secureConnect Touchkey dLine

Conexión Plug & Play a motor:

Ⓐ **Cable adaptador del pasacables a contacto al dLine**

Ⓑ **Cable adaptador del pasacables a contacto al motor**

Ⓒ **Control de acceso dLine**

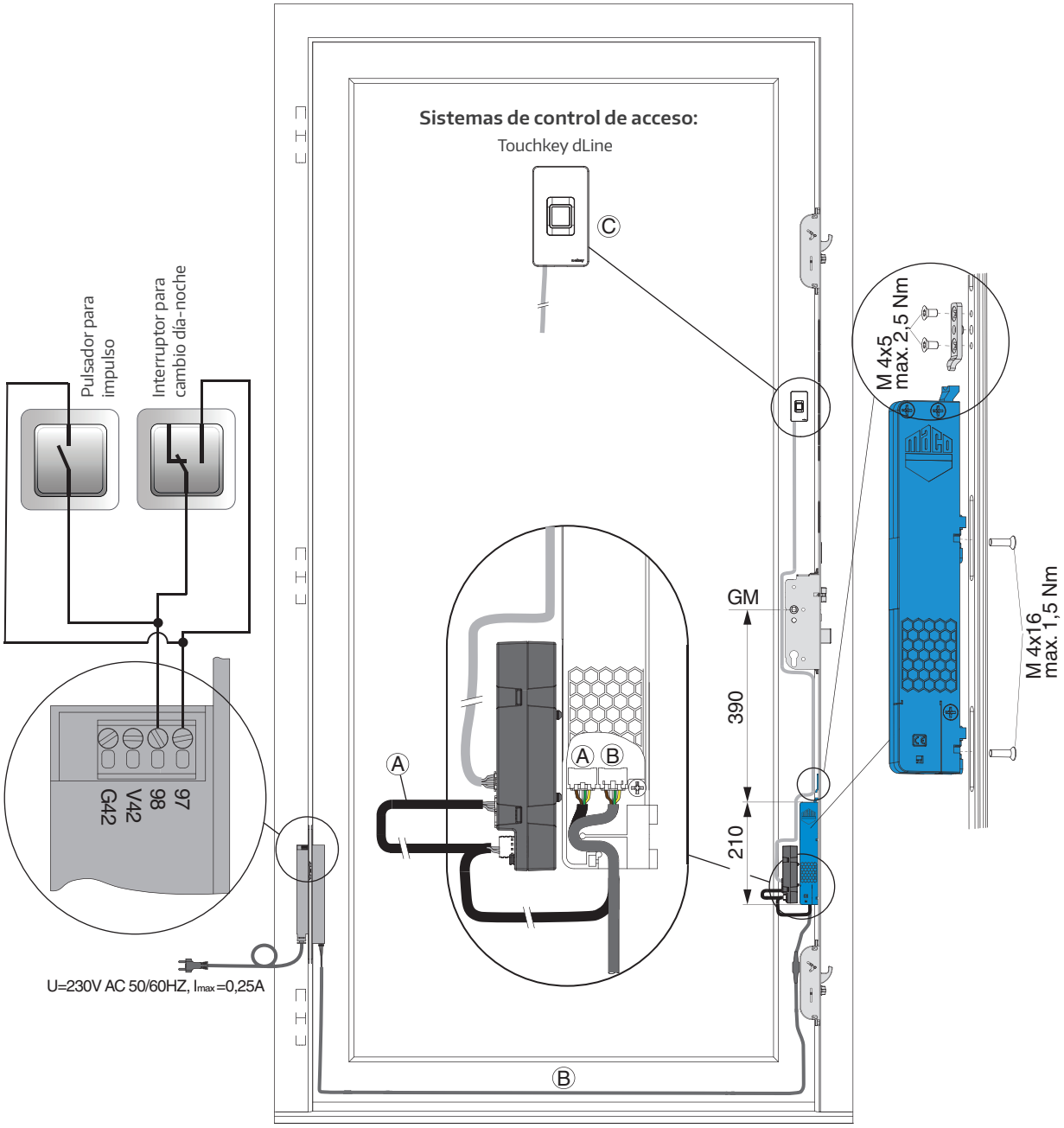

Sistemas de control de acceso & interfaces de conexión

Fresado para Transponder Plus

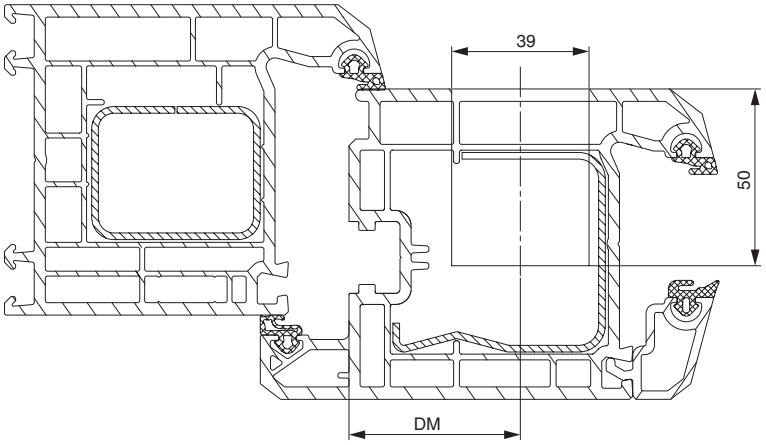

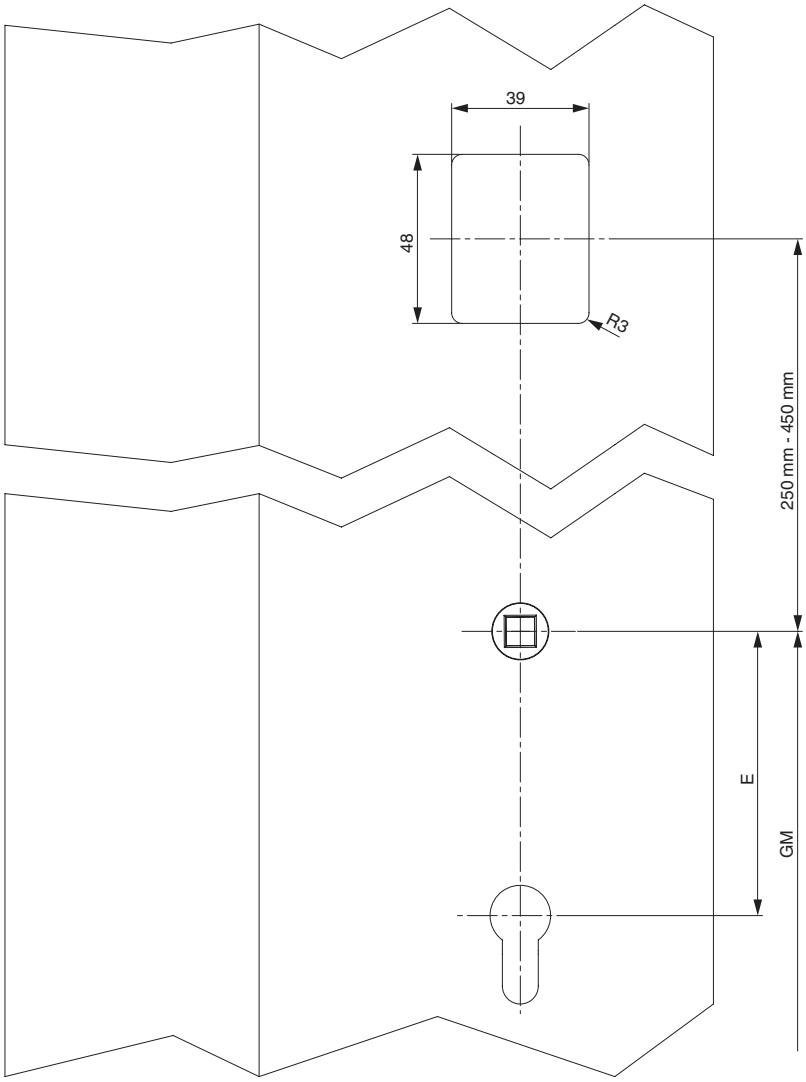

Sistemas de control de acceso & interfaces de conexión

Fresado para Keypad / Touchkey

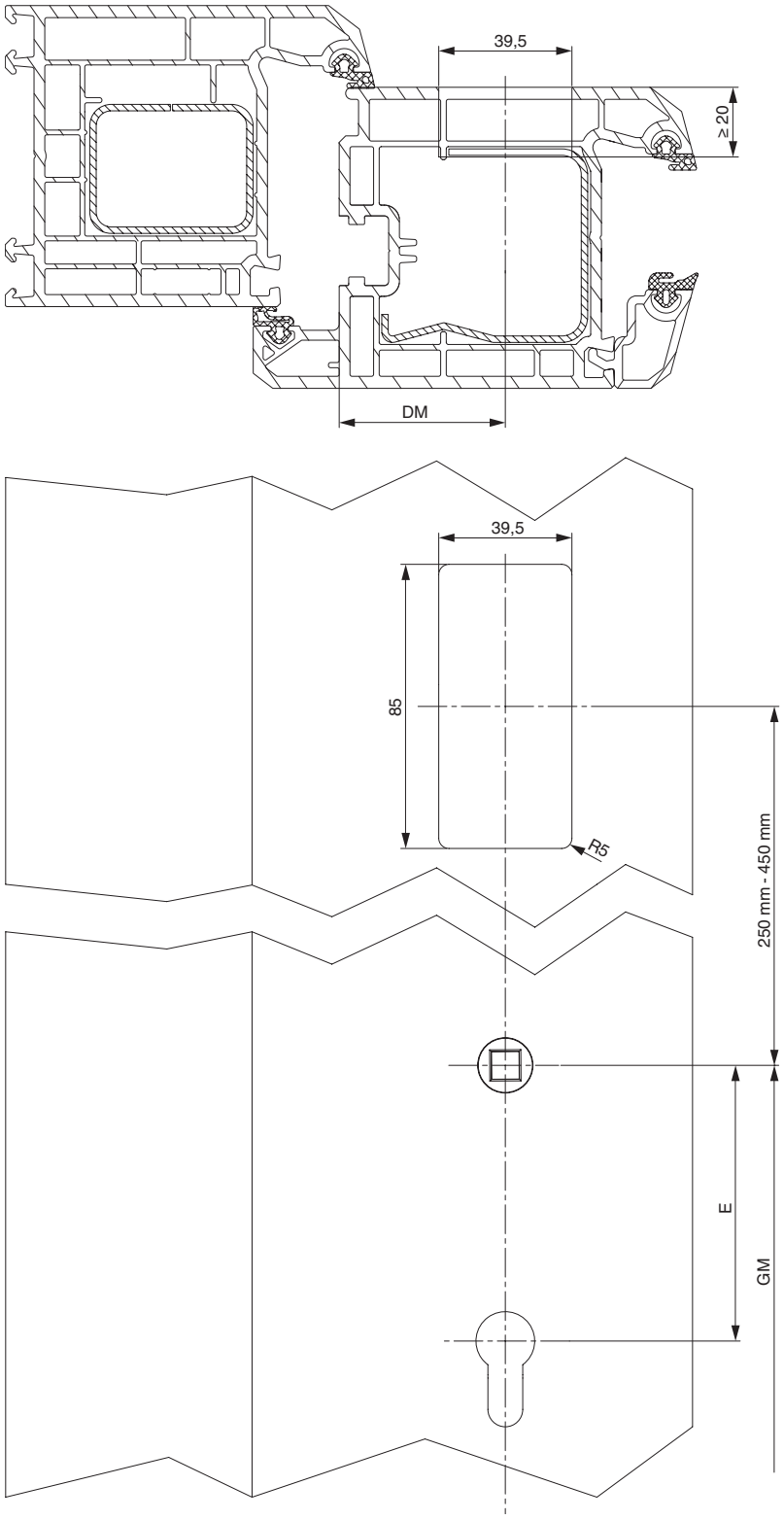

Sistemas de control de acceso & interfaces de conexión

Fresado para Touchkey dLine

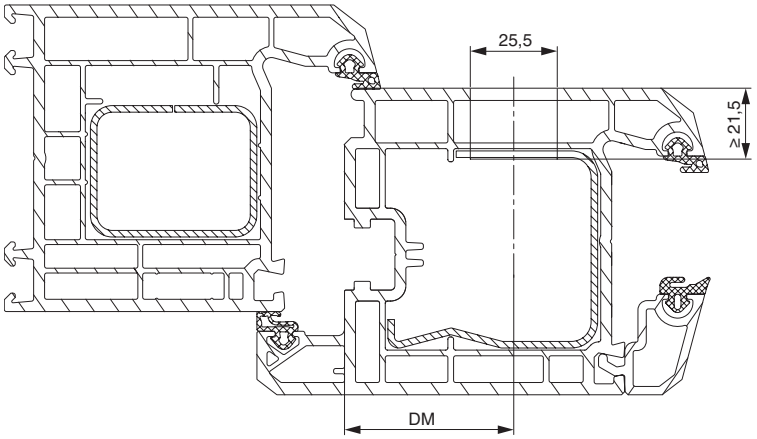

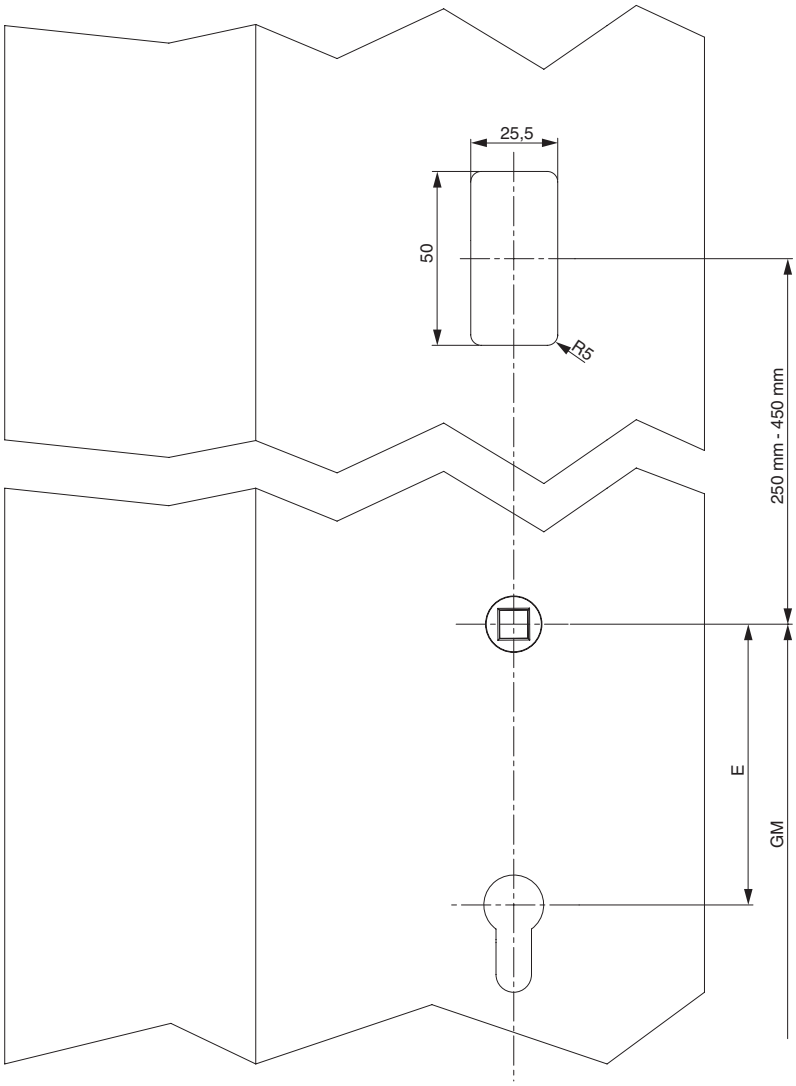

Sistemas de control de acceso & interfaces de conexión

Fresado y montaje del motor y de la placa de transmisión

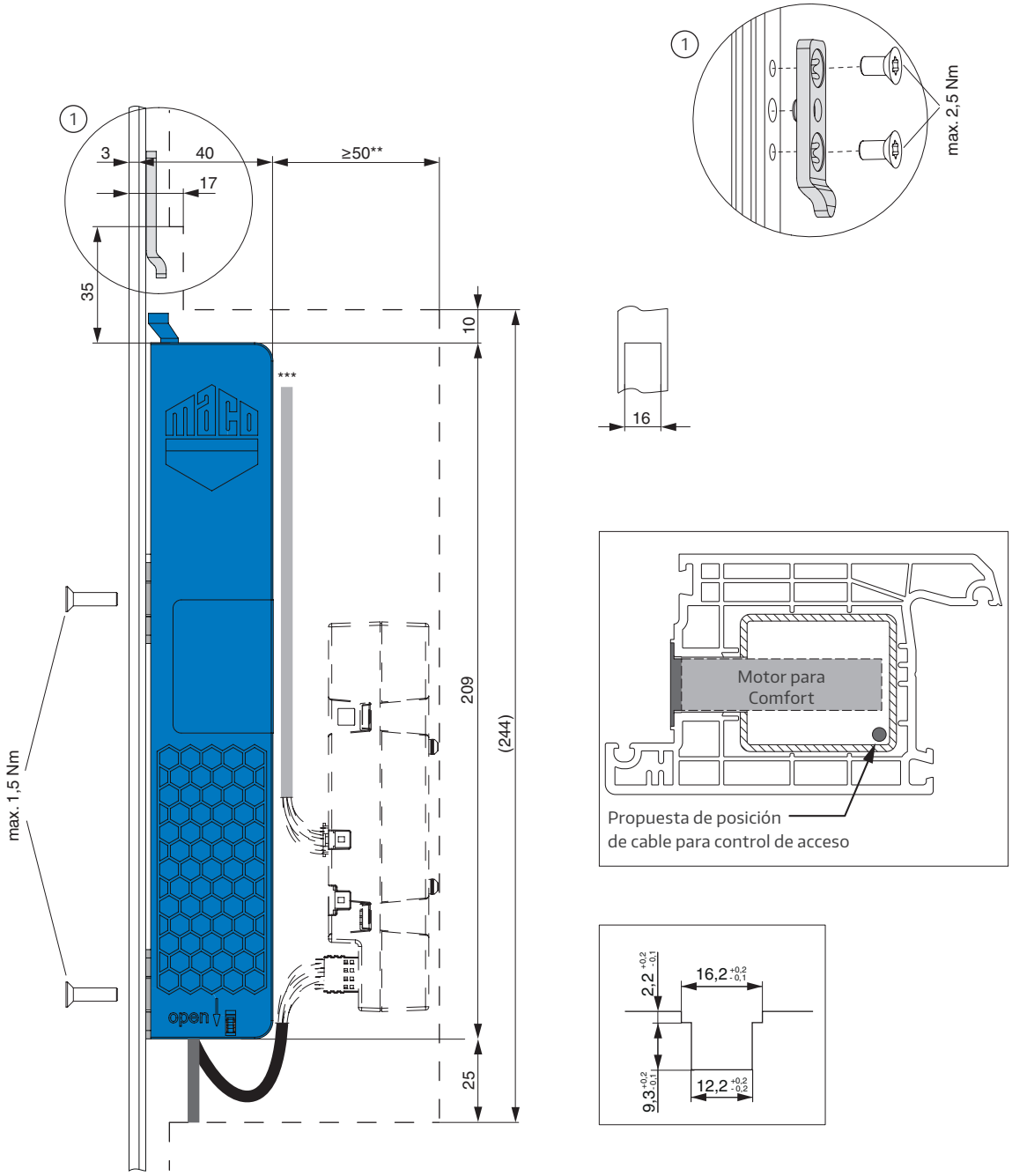

* Unidad de control dLine para sistemas de control de acceso
** Canal de cable para solución Comfort,
*** Cable para sistemas de control de acceso

Sistemas de control de acceso & interfaces de conexión

Pasacables para ángulo de apertura ≤110°, Aire 12

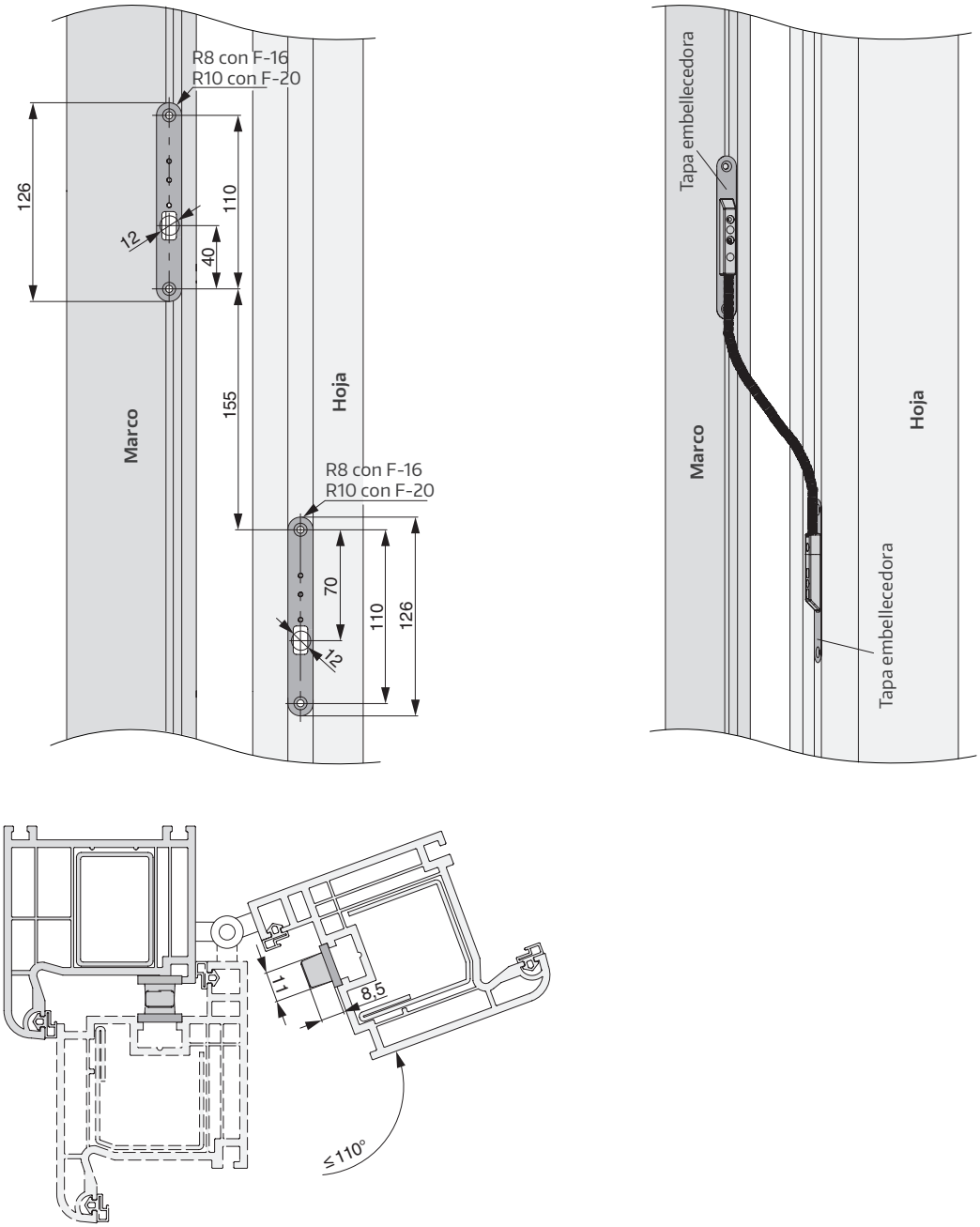

Sistemas de control de acceso & interfaces de conexión

Pasacables para ángulo de apertura ≤180°, Aire 12

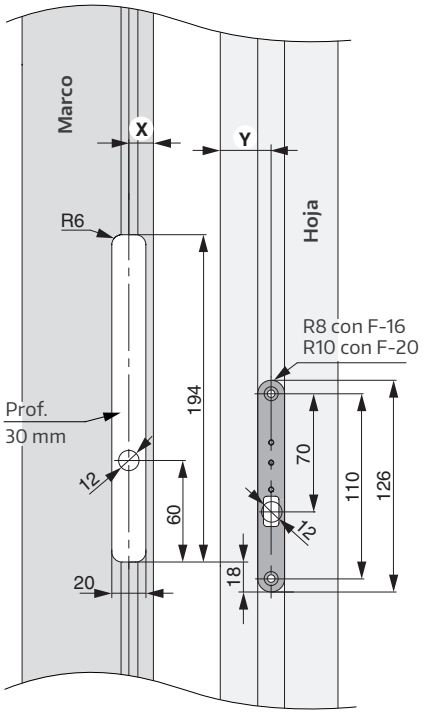

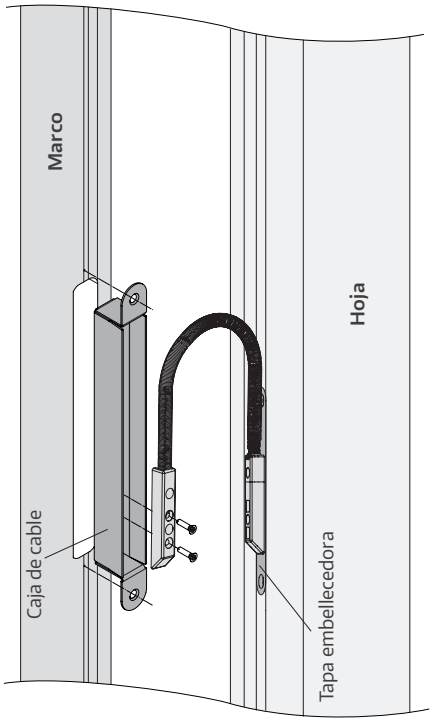

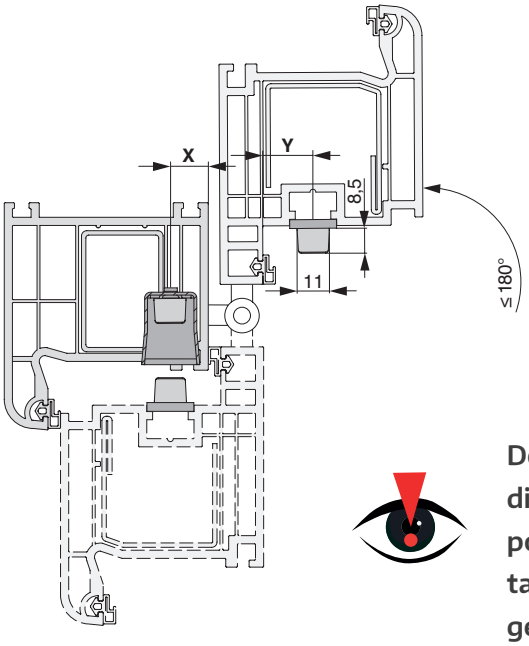

Debido a los diferentes modelos de bisagras y los diferentes ejes de giro correspondientes, las posiciones de la caja de cable (medida X) y de la tapa embellecedora (medida Y) no pueden ser genéricas y deben calcularse en el momento de la instalación.

Datos técnicos A-TS Comfortmotor

Dimensiones de la carcasa (AnxAlxPr)	15,4 x 209 x 40,2 mm
Peso neto	157 g
Tensión nominal (SELV)	12 ... 24 V CC / 12 V CA
Consumo en Standby	14,2 mA a 24 V CC = 340,8 mW
Temperatura de funcionamiento	-10 ... +55 °C
Humedad del aire	20 ... 80%, sin condensación
Temperatura de almacenamiento	-40 ... +85 °C
Grupos de usuarios	usuarios privados, por ejemplo, adultos, niños
Entorno de uso	en espacios cubiertos y cerrados
Campo de aplicación	Sector industrial: no Zona residencial, zona empresarial/comercial, pequeñas empresas: sí
Entradas	1 contacto libre de potencial (2 enchufes JST)
Salidas	no
Clase protección	no especificado
Certificado	CE
Ciclo de trabajo	CT 50%
Ciclo de vida	200.000 ciclos
Clase protección	III (SELV)

Datos técnicos Módulo Bluetooth para A-TS + M-TS

Dimensiones (AnxAlxPr)	8,3 x 88,6 x 21,2 mm
Peso neto	18 g
Longitud del cable	aprox. 300 mm
Intervalo de frecuencias	2,40 GHz ... 2,48 GHz
Tensión nominal (SELV)	12 ... 24 V CC
Corriente nominal	0,01 A
Consumo en Standby	aprox. 0,11 W
Temperatura de funcionamiento	-10 ... +55 °C
Humedad del aire	≤95%, sin condensación
Temperatura de almacenamiento	-25 ... +70 °C
Grupos de usuarios	usuarios privados, por ejemplo, adultos, niños
Entorno de uso	en espacios cubiertos y cerrados
Campo de aplicación	Sector industrial: no Zona residencial, zona empresarial/comercial, pequeñas empresas: sí
Entradas	-
Salidas	1 salida libre de potencial
Certificado	CE

Datos técnicos SAI (sistema de alimentación ininterrumpida)

consulte las instrucciones de montaje y la ficha de producto del módulo SAI, ref. 759528

Datos técnicos Transformador

consulte las instrucciones de montaje y la hoja de datos de transformadores 480276 y 480277, ref. 759529

Notas

¿Desea todo de un mismo proveedor?

Con nosotros usted recibirá soluciones completas para sus ventanas, puerta y correderas, para madera, PVC y aluminio. Conozca nuestra amplia oferta de sistemas con servicio integral incluido. Descubra más en nuestra web **www.maco.eu** o consulte a su representante MACO.

MACO cerca de usted:
www.maco.eu/contacto

DAMOS VALOR
A LA VENTANA

Este documento se actualiza constantemente.
Puede consultar la versión más actual en https://www.maco.eu/assets/757633
o escaneando este código QR.

Creado: 10/2018 - Modificado: 07/2025
Ref. 757633
Todos los derechos y cambios reservados.