TECHNIKA
KTÓRA PORUSZA

ZASTOSOWANIE
WYŁĄCZNIE DLA PROFESJONALISTÓW!

MACO PROTECT

ZAMKI DRZWIOWE

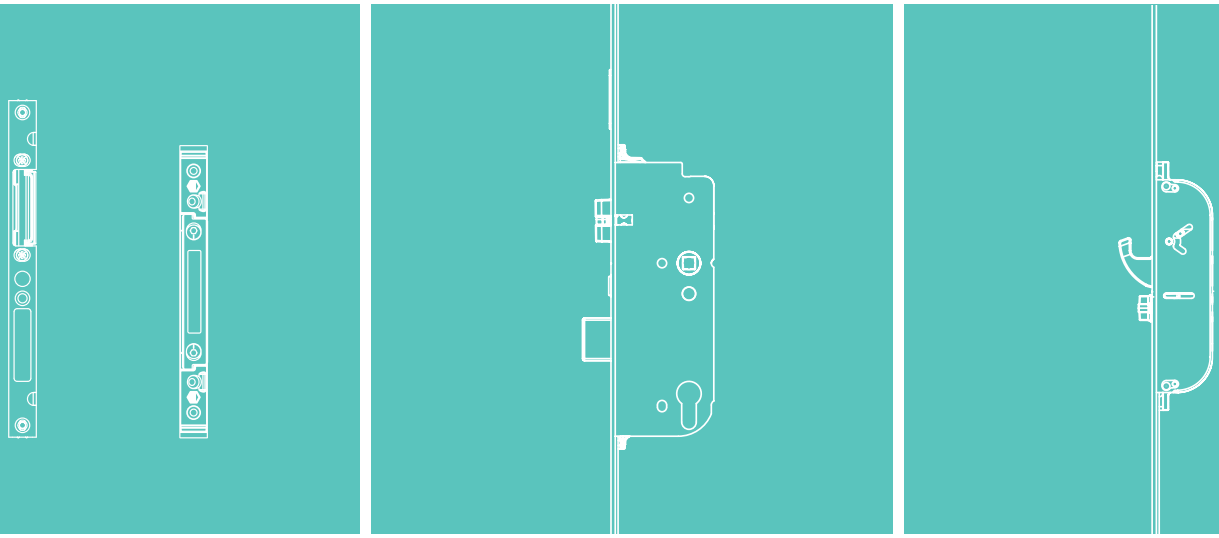

DREWNO

WSKAZÓWKI MONTAŻOWE

A-TS
Automatyczny zamek do drzwi

VdS

M119317

Spis treści

Ważne informacje **4 - 10**

Wprowadzenie 4

Uwaga informacyjna, Legenda 5

Użytkowanie zgodne z przeznaczeniem 6

Użytkowanie niezgodne z przeznaczeniem 6 - 9

Użytkowanie zabezpieczeń transportowych 10

Konserwacja **11**

Ustawienie zapadek **12**

Wskazówki montażowe **13 - 16**

Przygotowanie zamka z odryglowaniem dziennym (producent) 13

Montaż elementu odryglowującego w zamku (producent) 14

Montaż elementu otwierającego MACO na zaczepie (producent) 15

Instrukcja obsługi funkcji dzień/noc (klient końcowy) 16

Konstrukcje drzwiowe **17 - 18**

luz wrębowy 4 mm, oś 9 mm, 10 mm lub 13 mm 17

luz wrębowy 12 mm, oś 9 mm, 10 mm lub 13 mm 18

Rysunki wierceń oraz frezowań **19 - 24**

Kaseta zamka i zapadka multifunkcyjna z ryglem hakowym 19

Zaczep główny z osią 9/10 mm 20

Wielofunkcyjny zaczep hakowy z osią 9/10 mm 21

Zaczep główny z osią 13 mm, luz wrębowy 4 mm 22

Zaczep główny z osią 13 mm, luz wrębowy 12 mm 23

Wielofunkcyjny zaczep hakowy z osią 13 mm 24

Położenie zaczepów **25 - 40**

Zaczep główny, luz wrębowy 4 mm, oś 9/10 mm lub 13 mm 25

Wielofunkcyjny zaczep hakowy, luz wrębowy 4 mm, oś 9/10 mm lub 13 mm 26

Zaczep główny, luz wrębowy 12 mm, oś 9/10 mm lub 13 mm 27
Wielofunkcyjny zaczep hakowy, luz wrębowy 12 mm, oś 9/10 mm lub 13 mm 28
2 zapadki multifunkcyjne z hakiem, niskie K+605, luz wrębowy 4 mm lub 12 mm, oś 9/10 mm 29
2 zapadki multifunkcyjne z hakiem, standard K+730, luz wrębowy 4 mm lub 12 mm, oś 9/10 mm 30
2 zapadki multifunkcyjne z hakiem, wysokie K+980, luz wrębowy 4 mm lub 12 mm, oś 9/10 mm 31
2 zapadki multifunkcyjne z hakiem, niskie K+605, 1- i 2-skrzydłowes, luz wrębowy 4 mm, oś 13 mm 32
2 zapadki multifunkcyjne z hakiem, standard K+730, 1- i 2-skrzydłowes, luz wrębowy 4 mm, oś 13 mm 32
2 zapadki multifunkcyjne z hakiem, wysokie K+980, 1- i 2-skrzydłowes, luz wrębowy 4 mm, oś 13 mm 34
2 zapadki multifunkcyjne z hakiem, niskie K+605, 1-skrzydłowe, luz wrębowy 12 mm, oś 13 mm 35
2 zapadki multifunkcyjne z hakiem, niskie K+605, 2-skrzydłowes, luz wrębowy 12 mm, oś 13 mm 36
2 zapadki multifunkcyjne z hakiem, standard K+730, 1-skrzydłowe, luz wrębowy 12 mm, oś 13 mm 37
2 zapadki multifunkcyjne z hakiem, standard K+730, 2-skrzydłowes, luz wrębowy 12 mm, oś 13 mm 38
2 zapadki multifunkcyjne z hakiem, wysokie K+980, 1-skrzydłowe, luz wrębowy 12 mm, oś 13 mm 39
2 zapadki multifunkcyjne z hakiem, wysokie K+980, 2-skrzydłowes, luz wrębowy 12 mm, oś 13 mm 40

Przedłużenie/skrócenie A-TS K+730 **41 - 42**
Moduł bez dodatkowego punktu ryglowania 41
Moduł z dodatkowym punktem ryglowania 42

Kontrola dostępu i interfejsy **43 - 58**
Przegląd 43
Warianty podłączenia modułu BLE do sterowania poprzez MACO-SMARTPHONE-APP 44
Transponder Plus, Keypad i Touchkey 45
Touchkey dLine 46
Somfy Smart lock controller 47
Schematy połączeń 48 - 50
Schemat połączeń UPS (zasilacz bezprzerwowy) 51
Kontakt stykowy secureConnect Touchkey dLine 52
Wzory frezowanie 53 - 56
Przejście kablowe 57 - 58

Dane techniczne **59 - 60**

Ważne informacje

Wprowadzenie

Przed rozpoczęciem montażu zamka A-TS należy uważnie przeczytać niniejszą instrukcję. Wszystkie elementy okuć należy montować w sposób profesjonalny zgodnie z niniejszym dokumentem oraz przestrzegać wszystkich wskazówek bezpieczeństwa. W przypadku nieprzestrzegania niniejszej instrukcji nie można zagwarantować prawidłowego działania systemu. W przypadku nieprzestrzegania niniejszej instrukcji nie ponosimy odpowiedzialności za szkody osobowe i rzeczowe.

Materiały mocujące należy dostosować do konkretnych drzwi i odpowiadającego im obciążenia oraz, w razie potrzeby, uzupełnić. Ewentualnie dostarczone materiały mocujące spełniają jedynie część tych wymagań.

Grupa docelowa niniejszej instrukcji

Niniejsza instrukcja jest przeznaczona wyłącznie dla wyspecjalizowanych firm i wykwalifikowanego personelu. Opisane prace mogą być wykonywane wyłącznie przez wykwalifikowany personel.

Przechowywanie dokumentów / instrukcji

Niniejszą instrukcję montażu należy zachować na potrzeby późniejszego użytkowania i konserwacji. Instrukcję obsługi należy przekazać użytkownikowi końcowemu (do pobrania ze strony maco.eu – numer 757600) oraz udzielić mu instruktażu.

Instalacja i obsługa

Przed montażem: Sprawdzić drzwi i elementy zabezpieczające. Upewnić się, że drzwi znajdują się w nienagannym stanie i poruszają się swobodnie.

Wszystkie prace (montaż, regulacja itd.) należy wykonywać przy odłączonym zasilaniu.

Przed instalacją napędu należy sprawdzić, czy wymagany zakres temperatur jest zgodny z warunkami otoczenia.

Dopasować wkręty dostosowane do materiału i obciążenia.

Jeżeli nie podano inaczej, wszystkie wymiary są w milimetrach.

Wszystkie ilustracje mają jedynie charakter poglądowy.

Zastrzega się możliwość wystąpienia błędów w druku, pomyłek i zmian.

Szczegółowe gwarancje zgodności można znaleźć na:

Deklaracja założycielska EC Silnik A-TS

Ważne informacje

Uwaga informacyjna

Niniejsza uwaga zawiera ważne informacje dodatkowe istotne dla prawidłowego montażu produktu

Legenda

	Odsadzenie klamki DM	FFH	Wysokość skrzydła we wrębie
	Rozstaw E	K+	Wymiar kasety górnej
	Wysokość klamki GM	K-	Wymiar kasety dolnej
	Przednia krawędź profilu		Ważna wskazówka
MF	Zapadka multifunkcyjna		
EV	Zaślepka		

Ważne informacje

Użytkowanie zgodne z przeznaczeniem

› A-TS jest przeznaczony do montażu w pionowo zamontowanych drzwiach wejściowych do domów, mieszkań i bocznych drzwi wejściowych wykonanych z PVC, drewna, aluminium lub stali i ich kombinacji.

› Wszystkie elementy okuć należy montować w sposób profesjonalny zgodnie z niniejszą instrukcją i przestrzegać wszystkich wskazówek bezpieczeństwa!

› Aby uniknąć błędów w elektronice spowodowanych uszkodzonymi kablami, wszystkie frezowane/wiercone otwory w obszarze prowadzenia kabli należy starannie wygładzić!

› Instalacje montażowe i elektryczne muszą być wykonane zgodnie z niniejszą instrukcją. Nieprawidłowe okablowanie może doprowadzić do zniszczenia układu elektronicznego.

› Podczas przykręcania należy zwrócić uwagę, aby kable nie zostały uszkodzone przez śruby mocujące!

› Przed montażem należy upewnić się, że elementy są w nienagannym stanie; w żadnym wypadku nie wolno stosować uszkodzonych lub wadliwych elementów. A-TS stosować tylko w nienagannym stanie.

› Podczas prac przy A-TS oraz elementach znajdujących się pod napięciem najpierw należy odłączyć zasilanie zasilacza sieciowego.

Użytkowanie niezgodne z przeznaczeniem

› A-TS NIE może być stosowany w drzwiach ewakuacyjnych ani antypanicznych w rozumieniu norm EN179 lub EN1125.

› Okucia opisane w tej instrukcji wykonano z materiału nierdzewnego lub ze stali pasywowanej galwanicznie i lakierowanej wg DIN EN 12329. Nie wolno ich stosować w agresywnej, korozyjnej atmosferze.

› Nie należy stosować uszczelniaczy utwardzanych kwasem, ponieważ mogą one prowadzić do korozji okuć.

Nieprawidłowa instalacja, użytkowanie niezgodne z przeznaczeniem lub nietypowe użytkowanie, stosowanie akcesoriów systemowych niezatwierdzonych przez MACO, modyfikacje lub naprawy niezatwierdzone przez MACO, jak również nieprawidłowy serwis mogą prowadzić do nieprawidłowego działania i należy ich unikać. Wszelkie działania, które nie zostały wyraźnie zatwierdzone przez MACO, powodują całkowitą utratę odpowiedzialności, gwarancji oraz wszelkich odrębnie uzgodnionych roszczeń gwarancyjnych.

Ważne informacje

Użytkowanie niezgodne z przeznaczeniem

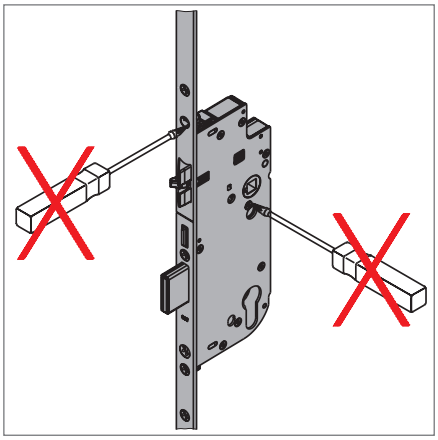

Nigdy nie otwierać kasety zamka!

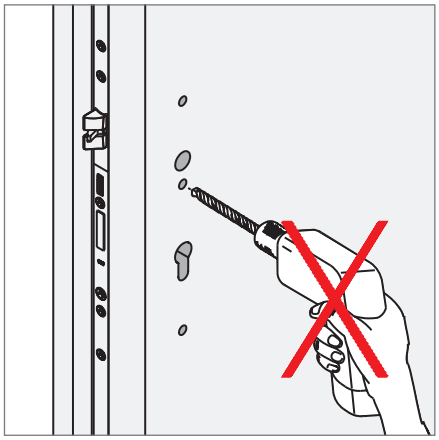

Wszystkie otwory wykonać przed montażem zamka!

Usunąć wióry z frezowanego otworu!

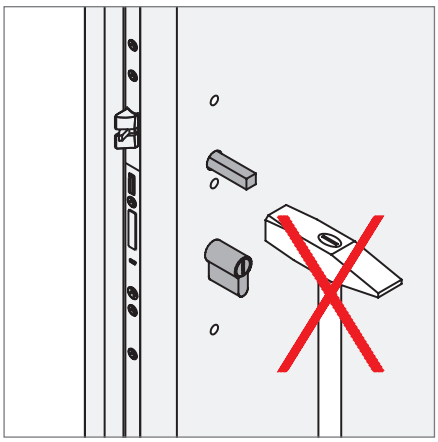

Podczas montażu trzpienia nie używać siły!

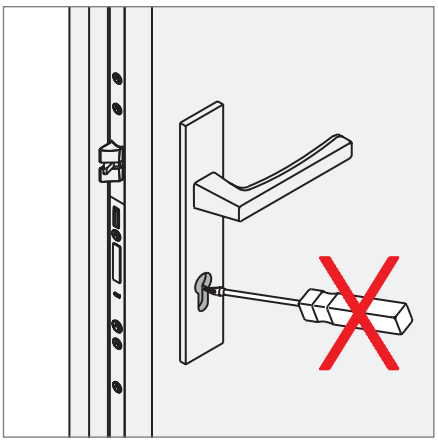

Zamek zamykać tylko za pomocą klucza montażowego!

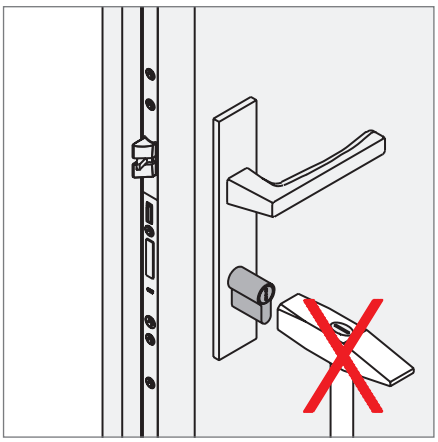

Podczas montażu wkładki cylindrycznej nie używać siły!

Ważne informacje

Użytkowanie niezgodne z przeznaczeniem

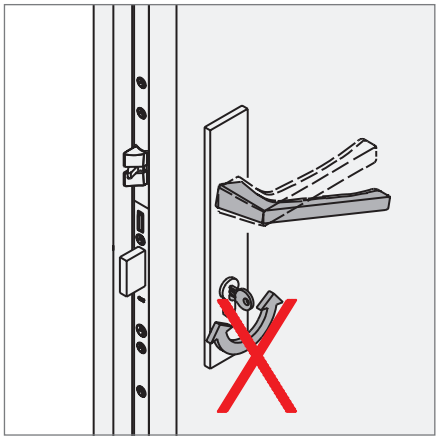

Klamki oraz klucza nie używać jednocześnie!

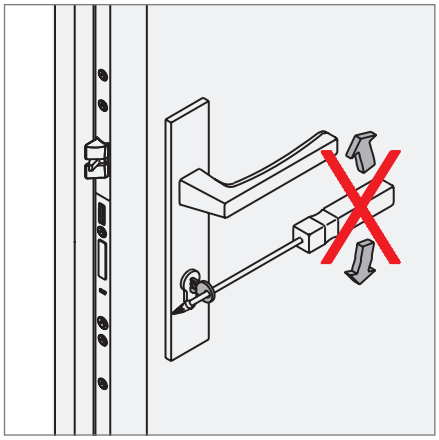

Do przekręcenia klucza nie używać siły ani żadnych dodatkowych przedmiotów!
Rygiel kasety głównej oraz rygle dodatkowe (w przypadku zamków dodatkowymi kasetami ryglującymi), nie mogą ocierać o blachę zaczepową. Aby temu zapobiec, wyreguluj odpowiednio zaczepy lub zawiasy drzwiowe. Jakakolwiek przeróbka otworów pod rygle w blachach zaczepowych jest niedozwolona.

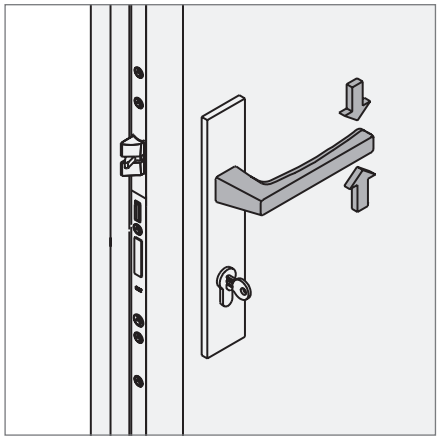

Klamkę przekręcać tylko w dozwolonym kierunku! Maks. obciążenie klamki wynosi 15 kg!

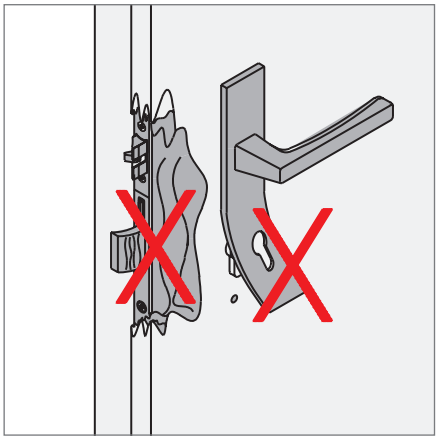

Zamek należy wymienić, jeśli tylko będą widoczne jakiekolwiek ślady po próbie sforsowania drzwi siłą!

Nie przenosić skrzydła trzymając za klamkę!

Ważne informacje

Użytkowanie niezgodne z przeznaczeniem

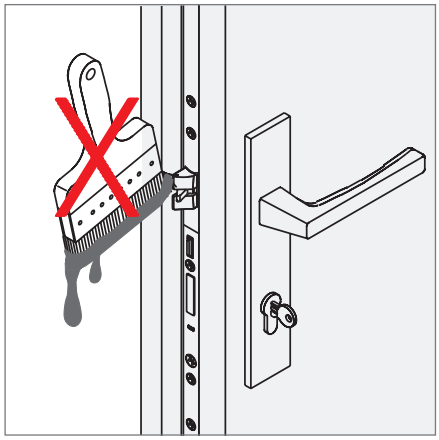

Rygla i zapadki zamka nie malować ani nie lakierować!

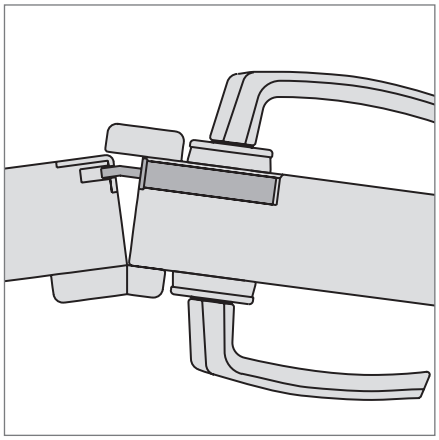

Bierne skrzydło drzwi 2-skrzydłowych powinno być zabezpieczone przed możliwością uszkodzenia zamka w skrzydle czynnym!

Nie zamykać drzwi przy wysuniętym ryglu!

Ważne informacje

Użytkowanie zabezpieczeń transportowych

Proste zabezpieczenia transportowe, kliny lub klocki zapewniają bezpieczny transport całego elementu drzwiowego. Usuwać dopiero po montażu.

Ⓐ Pozycja zabezpieczenia transportowego

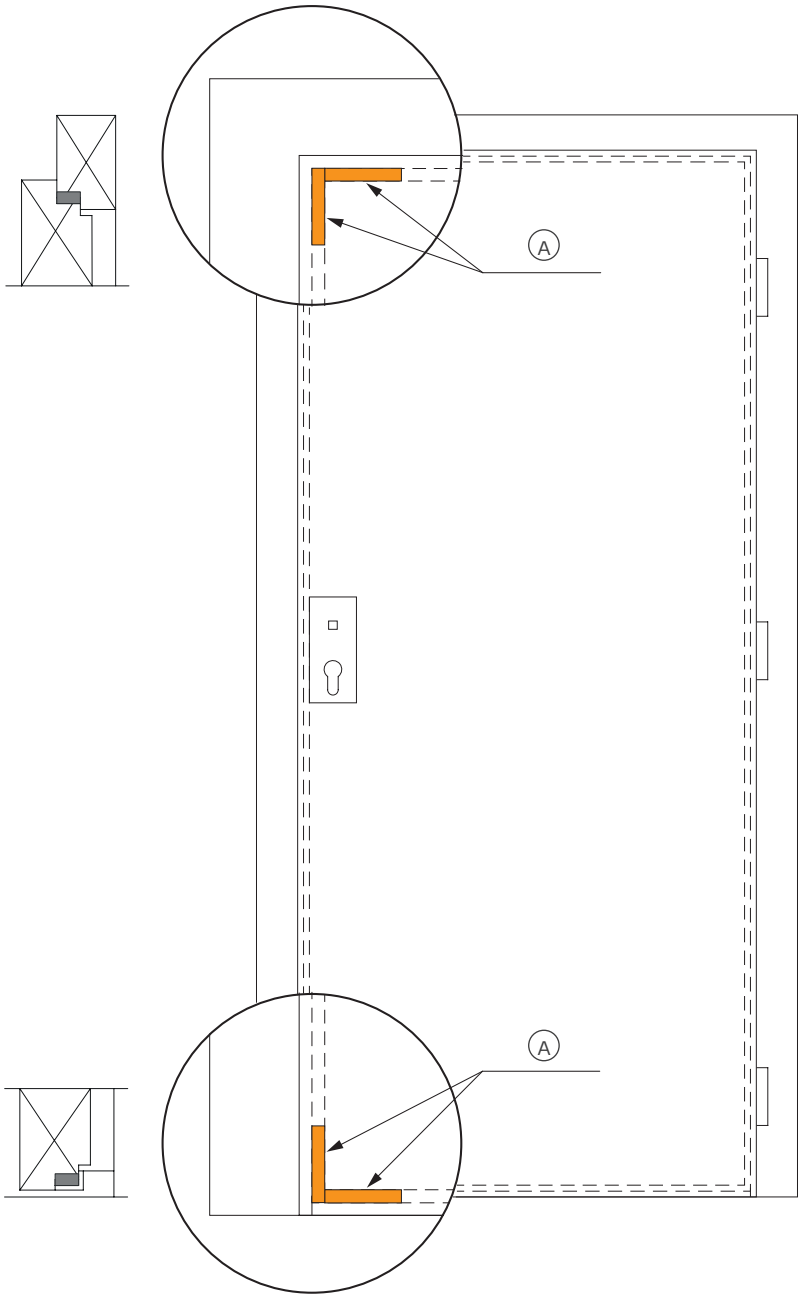

Konserwacja

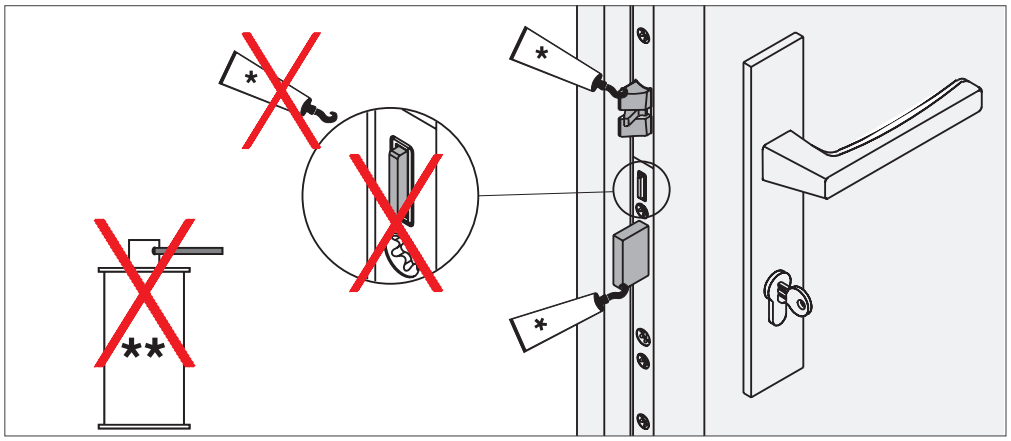

Kaseta zamka jest oryginalnie nasmarowana smarem adhezyjnym i **NIE** powinna być dodatkowo smarowana! **Zapadkę oraz rygiel smarować 1x w roku!**

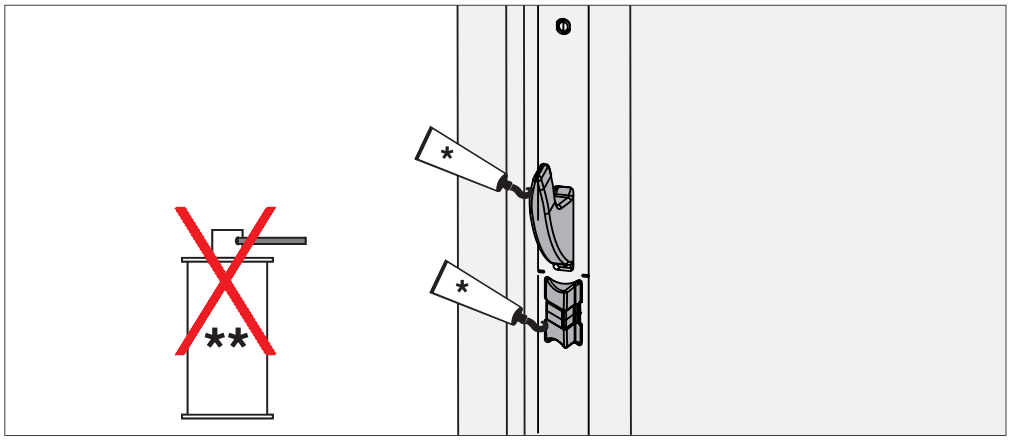

Element odryglowujący MF-HO smarować 1x w roku!

Nie stosować olejów, odrdzewiaczy, silikonów itp.!
Smarować tylko smarem lub wazeliną techniczną!

* Smar w sprayu (455341), ** Odrdzewiacz

Ustawienie zapadek

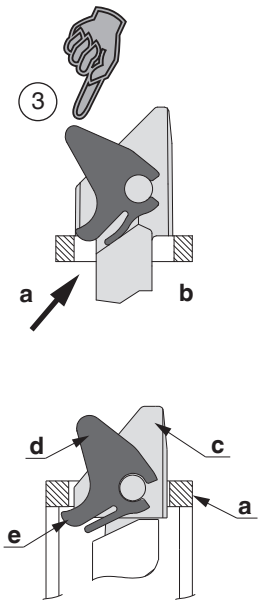

a = Listwa
b = Otwór na listwę zamka
c = Zapadka
d = Odbojnik zapadki
e = Nakładka

Zapadka korbowa

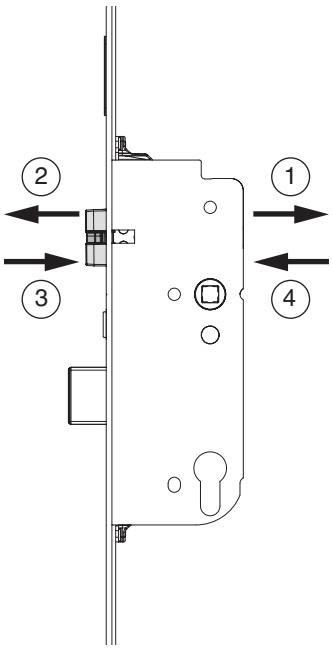

Zapadka multifunkcyjna

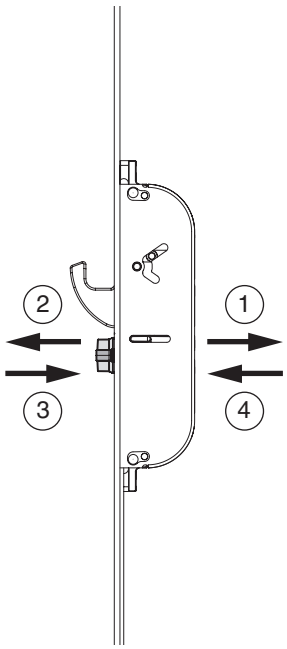

① Wykręć śrubę i popchnij śrubokrętem do przodu!

② Wyjm zapadkę!

③ Obróć zapadkę i umieść ją na listwie (a)tak, aby nakładkę (e) odbojnika (d) wsunąć pod listwę zamka (b).

Dopiero wtedy wciśnij zapadkę całkowicie!

④ Wkręć śrubę (moment obrotowy min. 1,5 Nm do maks. 2 Nm).

Sprawdź działanie!

Wskazówki montażowe

Przygotowanie zamka z funkcją dzień/noc (producent)

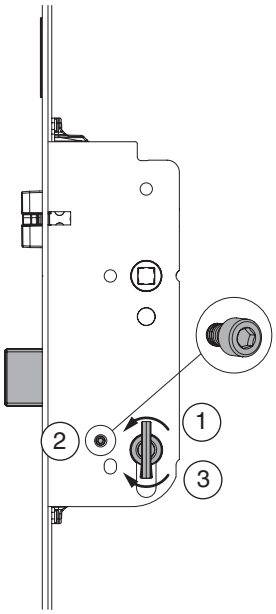

Przygotowanie funkcji dzień/noc

1. Zarygluj
2. Usuń śrubę funkcji dzień/noc (⬡ 2,5 mm)
3. Odrygluj

Osiągnięcie stanu gotowości do dostawy

1. Zarygluj
2. Włóż śrubę funkcji dzień/noc (⬡ 2,5 mm)
3. Odrygluj

Po przygotowaniu funkcji dzień/noc, w przypadku napędu silnikowego zapadka główna nie jest uruchamiana (drzwi nie otwierają się automatycznie)!!

Wskazówki montażowe

Montaż elementu odryglowującego w zamku (producent)

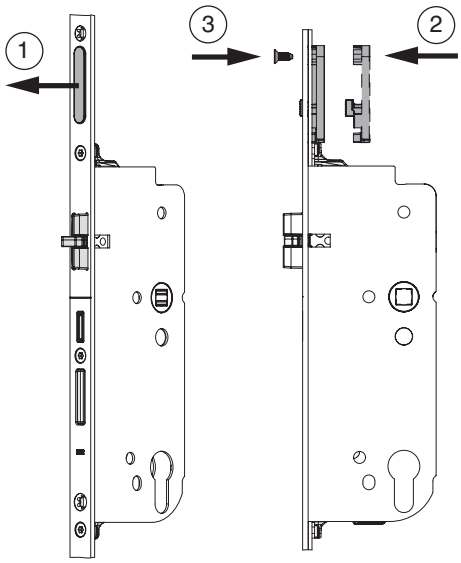

1. Usuń zaślepkę listwy.
2. Element odryglowujący umieść z tyłu listwy (bezpośrednio przy ryglu, nad kasetą zamka).
3. Element odryglowujący przykręć śrubą TX20 M4x10 z przodu listwy.

Wskazówki montażowe

Montaż elementu otwierającego MACO na zaczepie (producent)

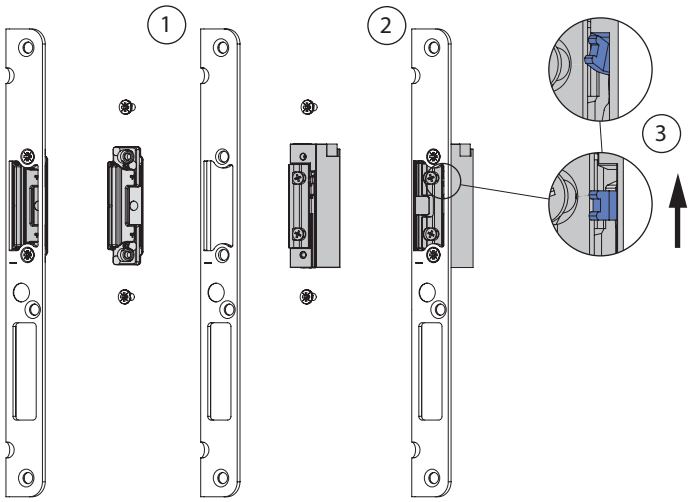

1. Zdemontuj zapadkę języka.
2. Zamontuj mechaniczny zaczep dzień/noc MACO.
3. Uruchom odryglowanie mechaniczne mechanicznego zaczepu za pomocą dźwigni*.

* Mechaniczne odryglowanie może pozostać włączone, ponieważ funkcja odryglowania dziennego sterowana jest suwakiem odryglowującym zamka (patrz instrukcja obsługi "Funkcja odryglowania dziennego" str. 16).

Wskazówki montażowe

Instrukcja obsługi funkcji dzień/noc (klient końcowy)

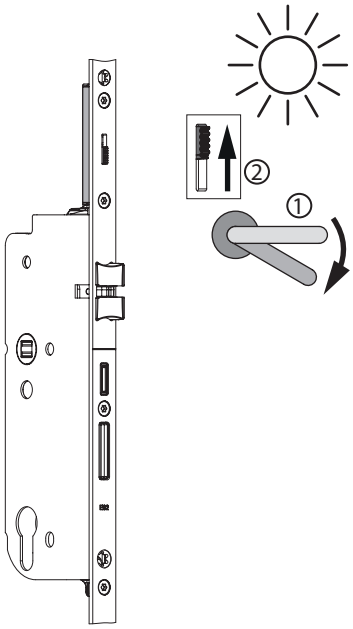

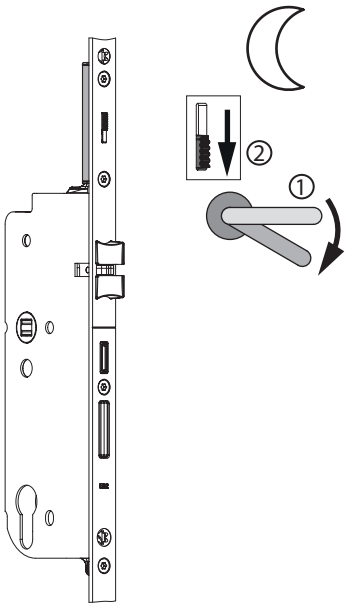

Funkcja odryglowania dziennego

1. Naciśnij klamkę, aby elementy ryglujące i zapadki multifunkcyjne zostały wsunięte!
2. Przesuń suwak funkcji dzień/noc do góry, puść klamkę!

Wyłączenie funkcji dzień/noc

1. Naciśnij klamkę, aby elementy ryglujące i zapadki multifunkcyjne zostały wsunięte!
2. Przesuń suwak funkcji dzień/noc w dół!

Podstawowa funkcja A-TS, automatyczne ryglowanie, została przywrócona!

Konstrukcje drzwiowe

Luz wrębowy 4 mm

oś 9 mm

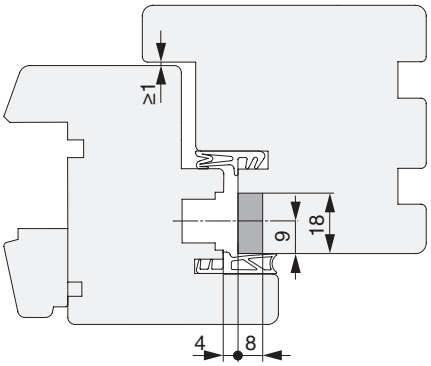

oś 10 mm

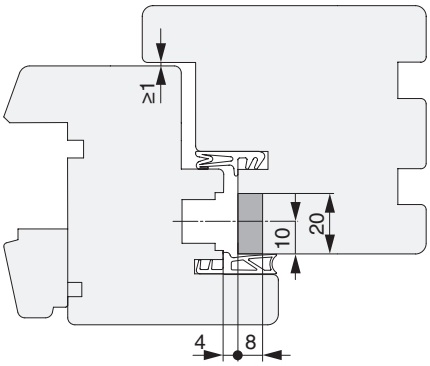

oś 13 mm

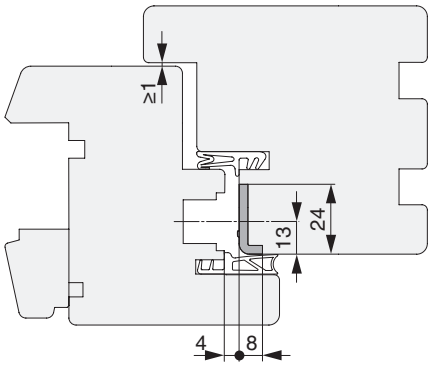

Luz wrębowy musi wynosić 2 - 6 mm w stanie zamontowanym!

Konstrukcje drzwiowe

Luz wrębowy 12 mm

oś 9 mm

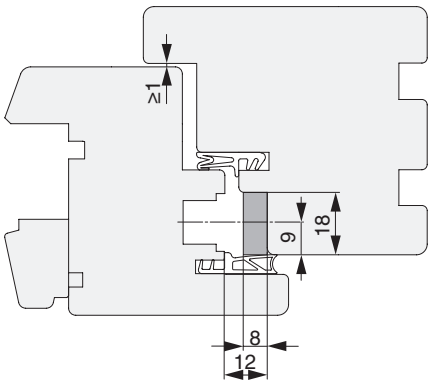

oś 10 mm

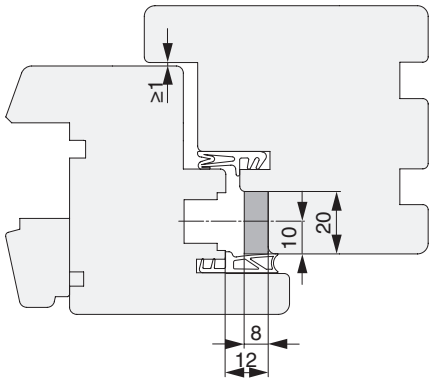

oś 13 mm

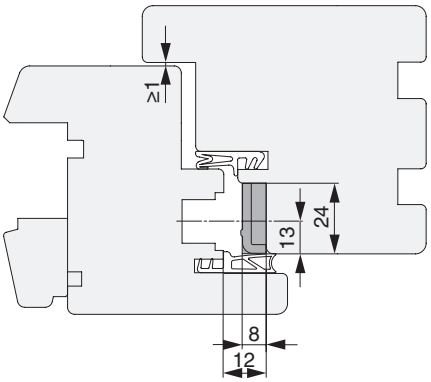

Luz wrębowy musi wynosić 10 - 14 mm w stanie zamontowanym!

Rysunki wierceń oraz frezowań

Kaseta zamka i zapadka multifunkcyjna z ryglem hakowym

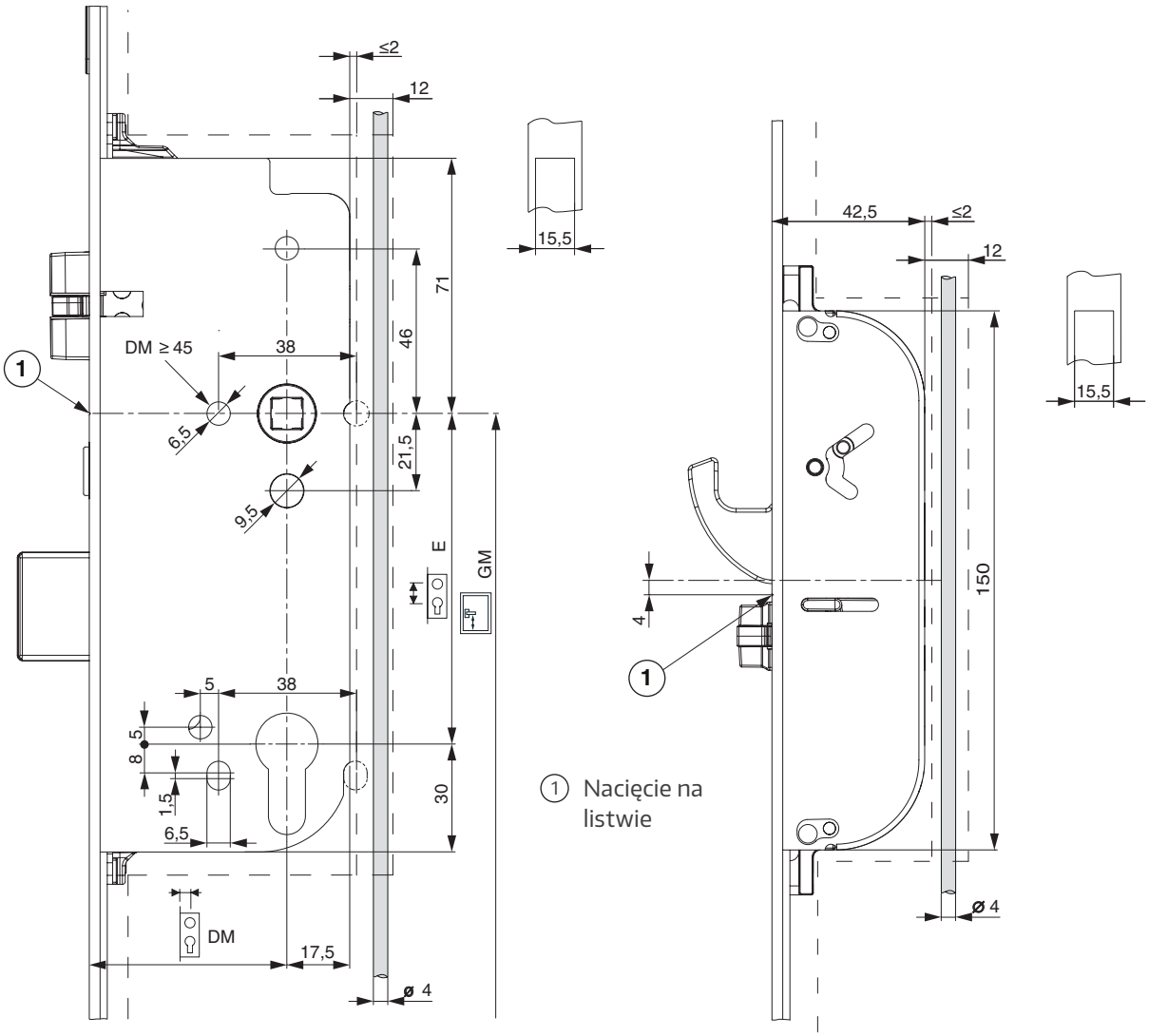

1 Nacięcie na listwie

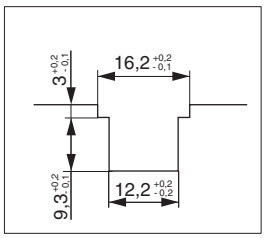

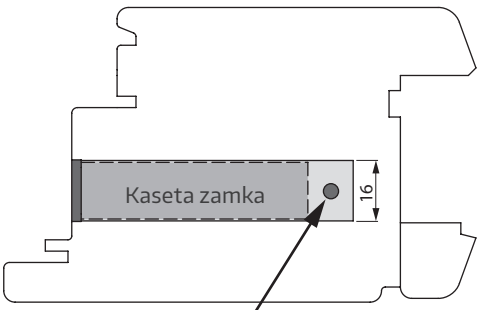

Propozycja
Pozycja kabla dla systemu kontroli dostępu

Rysunki wierceń oraz frezowań

Zaczep główny oś 9/10 mm

luz wrębowy 4 mm

	9V	10V
A	18	20
B	9	10

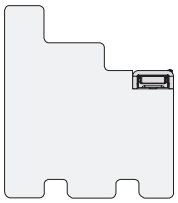

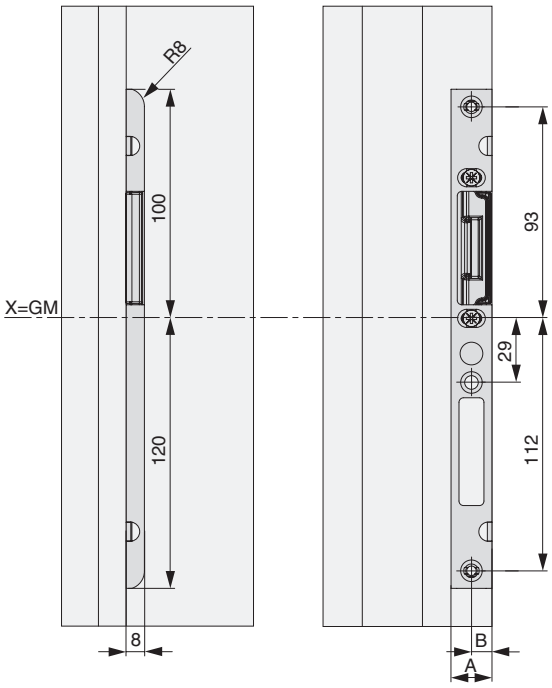

luz wrębowy 12 mm

	9V	10V
A	18	20
B	9	10

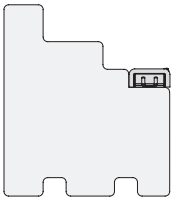

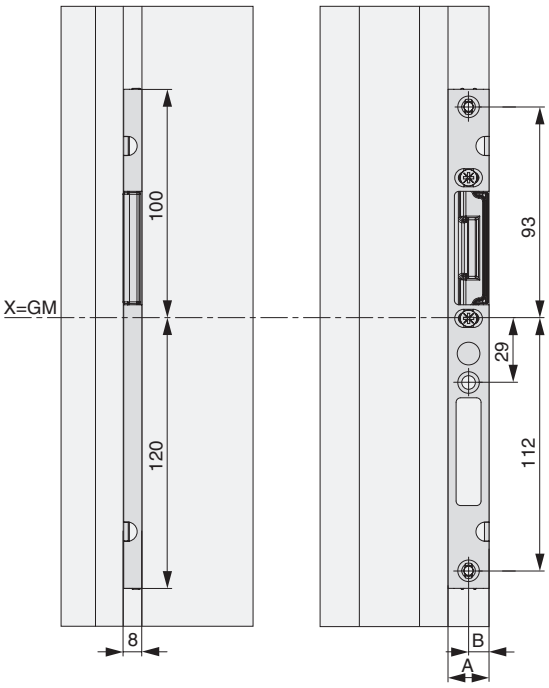

Rysunki wierceń oraz frezowań

Multifunkcyjny zaczep hakowy oś 9/10 mm

luz wrębowy 4 mm

X
2 MF-HO
+726
0
-764

	9V	10V
A	18	20
B	9	10
E	3	4

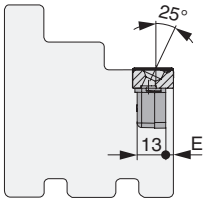

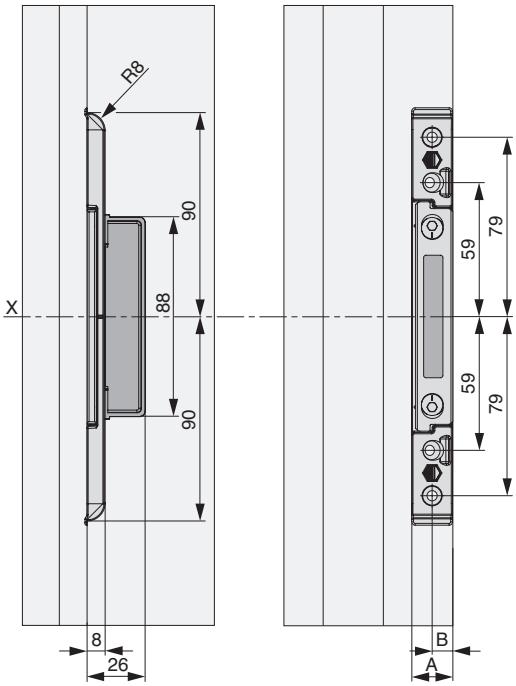

luz wrębowy 12 mm

X
2 MF-HO
+726
0
-764

	9V	10V
A	18	20
B	9	10
E	3	4

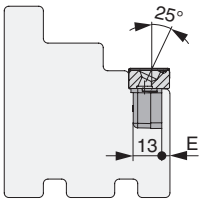

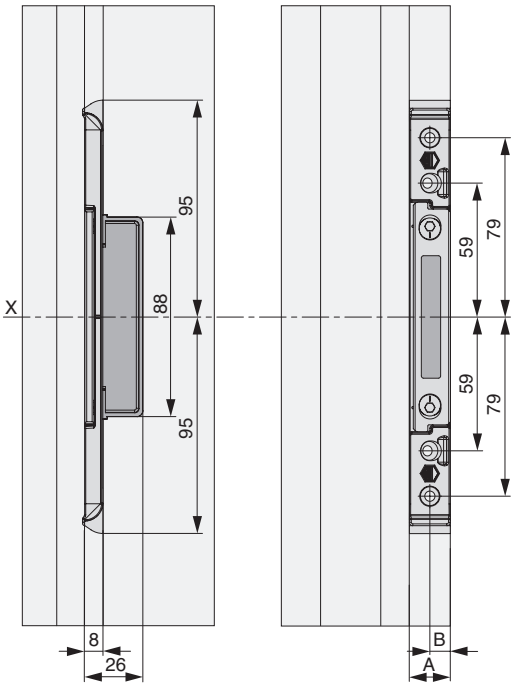

Rysunki wierceń oraz frezowań

Zaczep główny oś 13 mm luz wrębowy 4 mm

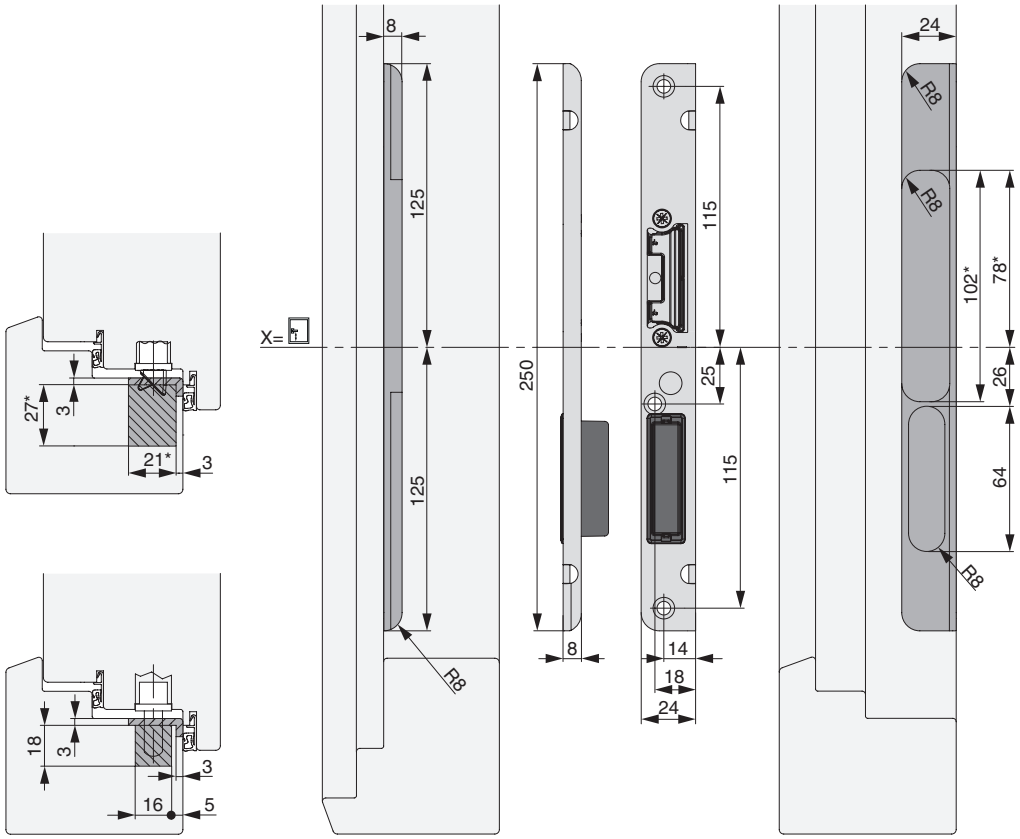

*Rysunek frezowania elektrozaczepu

Rysunki wierceń oraz frezowań

Zaczep główny oś 13 mm luz wrębowy 12 mm

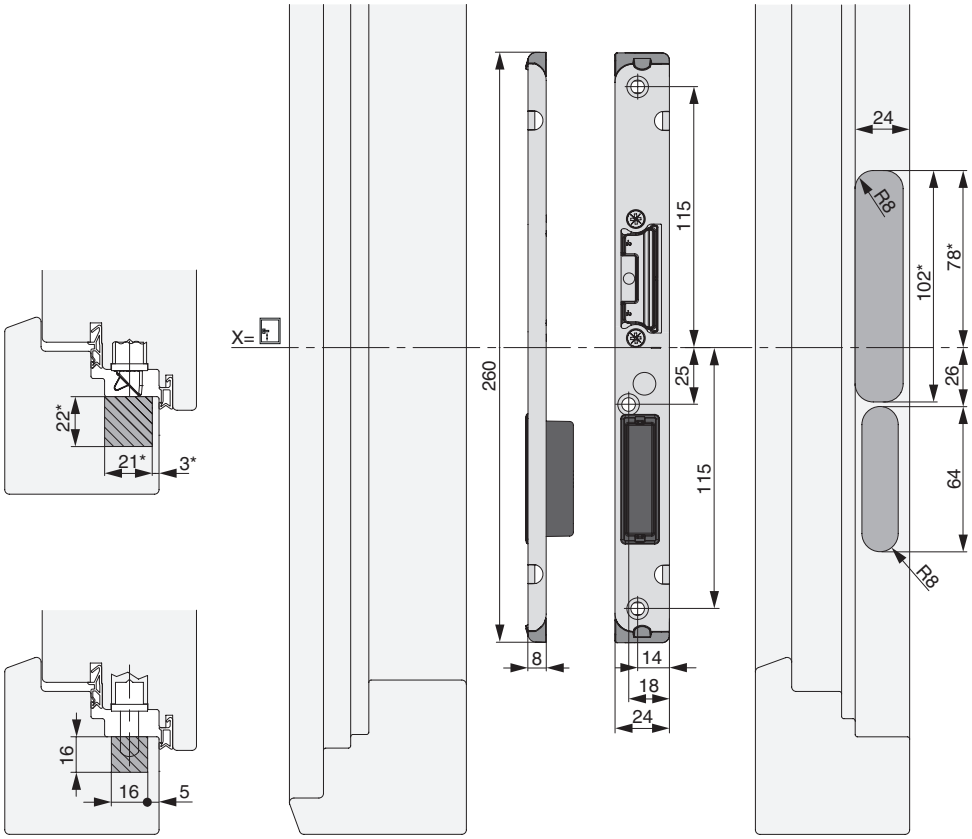

*Rysunek frezowania elektrozaczepu

Rysunki wierceń oraz frezowań

Multifunkcyjny zaczep hakowy oś 13 mm

luz wrębowy 4 mm

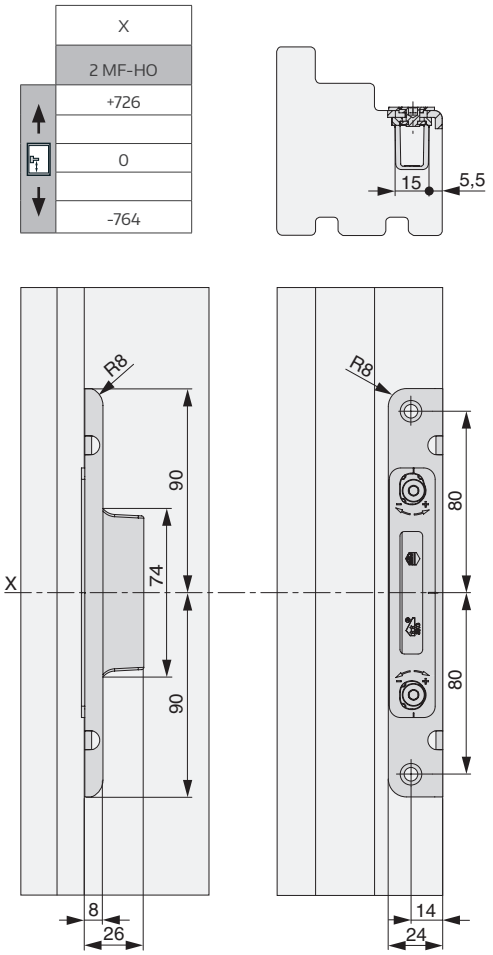

luz wrębowy 12 mm

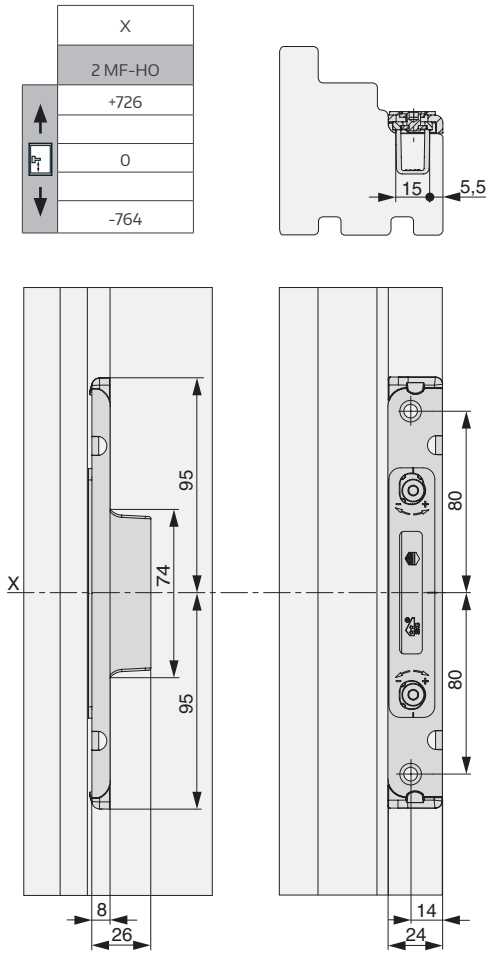

Wskazówki montażowe

Pozycjonowanie zaczepu głównego

luz wrębowy 4 mm, oś 9/10 mm

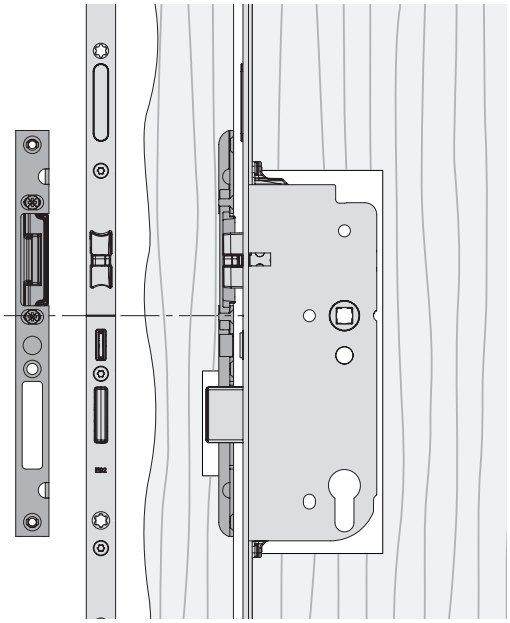

Regulacja docisku:
+/- 2 mm w przypadku zaczepu głównego

luz wrębowy 4 mm, oś 9 mm

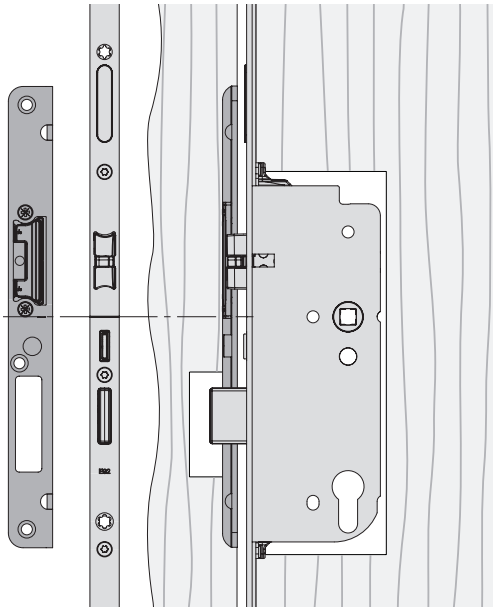

Regulacja docisku:
+/- 2 mm w przypadku zaczepu głównego

Pozycjonowanie: nacięcie na listwie = nacięcie na zaczepie

Luz wrębowy musi wynosić 2 - 6 mm w stanie zamontowanym!

Wskazówki montażowe

Pozycjonowanie zaczepu zapadki multifunkcyjnej z hakiem (MF-HO)

luz wrębowy 4 mm, oś 9/10 mm

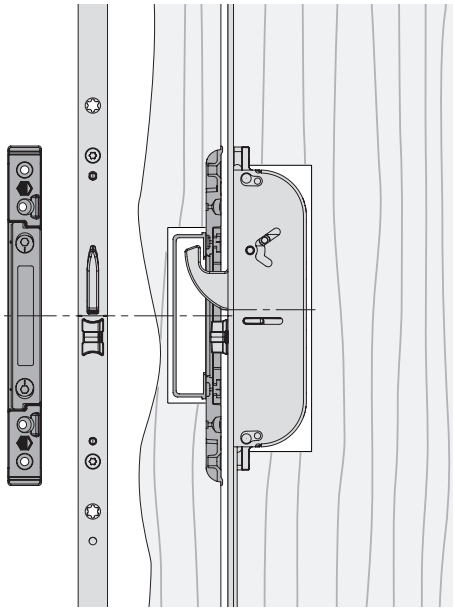

Regulacja docisku:
+/- 1 mm w przypadku zaczepu MF-HO

luz wrębowy 4 mm, oś 13 mm

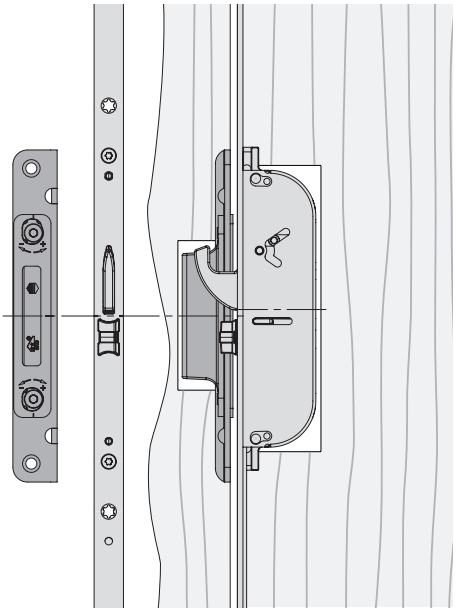

Regulacja docisku:
+/- 1,5 mm w przypadku zaczepu MF-HO

Pozycjonowanie: nacięcie na listwie = nacięcie na zaczepie

Luz wrębowy musi wynosić 2 - 6 mm w stanie zamontowanym!

Wskazówki montażowe

Pozycjonowanie zaczepu głównego

luz wrębowy 12 mm, oś 9/10 mm

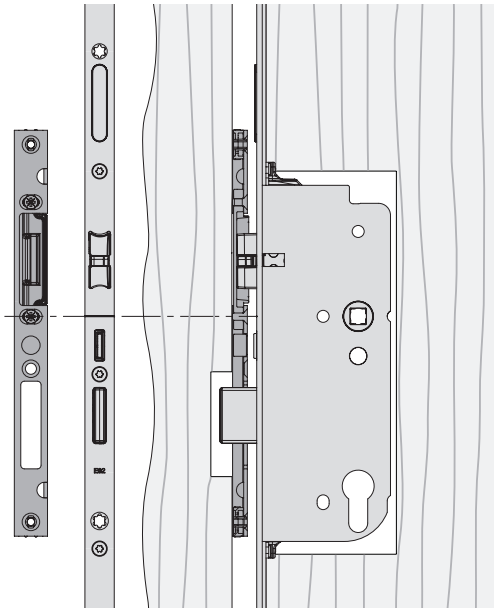

Regulacja docisku:
+/- 2 mm w przypadku zaczepu głównego

luz wrębowy 12 mm, oś 13 mm

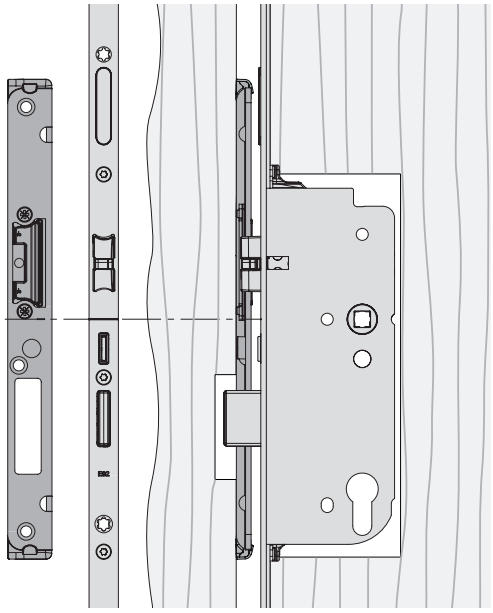

Regulacja docisku:
+/- 2 mm w przypadku zaczepu głównego

Pozycjonowanie: nacięcie na listwie = nacięcie na zaczepie

Luz wrębowy musi wynosić 10 - 14 mm w stanie zamontowanym!

Wskazówki montażowe

Pozycjonowanie zaczepu zapadki multifunkcyjnej z hakiem (MF-HO)

luz wrębowy 12 mm, oś 9/10 mm

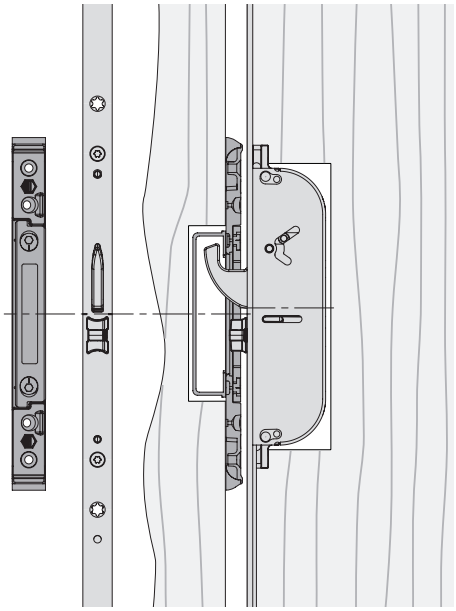

Regulacja docisku:
+/- 1 mm w przypadku zaczepu MF-HO

luz wrębowy 12 mm, oś 13 mm

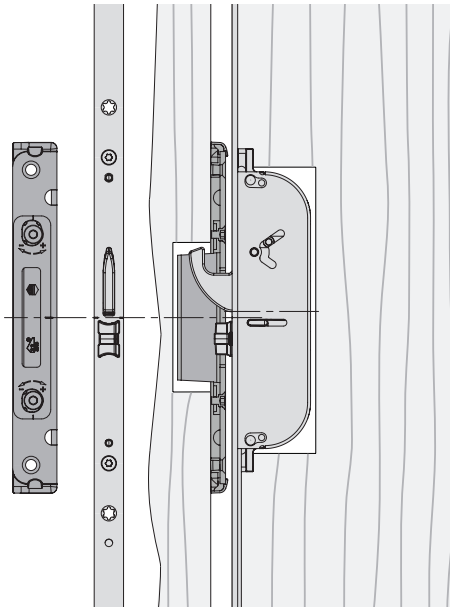

Regulacja docisku:
+/- 1,5 mm w przypadku zaczepu MF-HO

Pozycjonowanie: nacięcie na listwie = nacięcie na zaczepie

Luz wrębowy musi wynosić 10 - 14 mm w stanie zamontowanym!

Położenie zaczepów

2 zapadki multifunkcyjne z hakiem, niskie K+605

luz wrębowy 4 mm, oś 9/10 mm

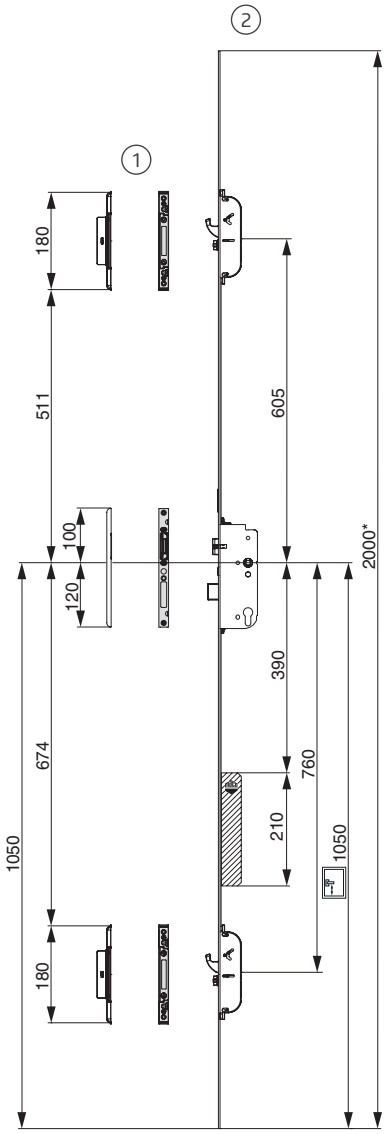

luz wrębowy 12 mm, oś 9/10 mm

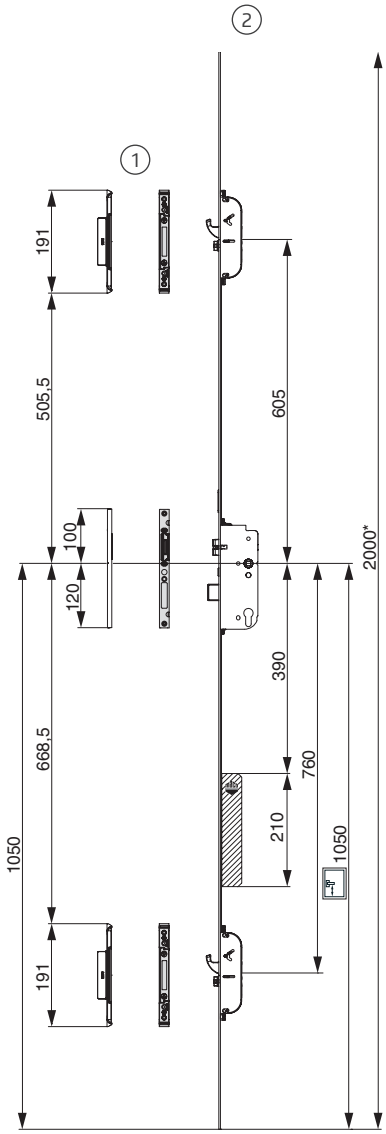

① **Zaczepy pojedyncze**
② **Zamek**

silnik do otwierania
* w przypadku większej FFH użyj listwy maskującej!

Położenie zaczepów

2 zapadki multifunkcyjne z hakiem, standard K+730

Luz wrębowy 4 mm, oś 9/10 mm

Luz wrębowy 12 mm, oś 9/10 mm

① **Zaczepy pojedyncze**
② **Zamek**

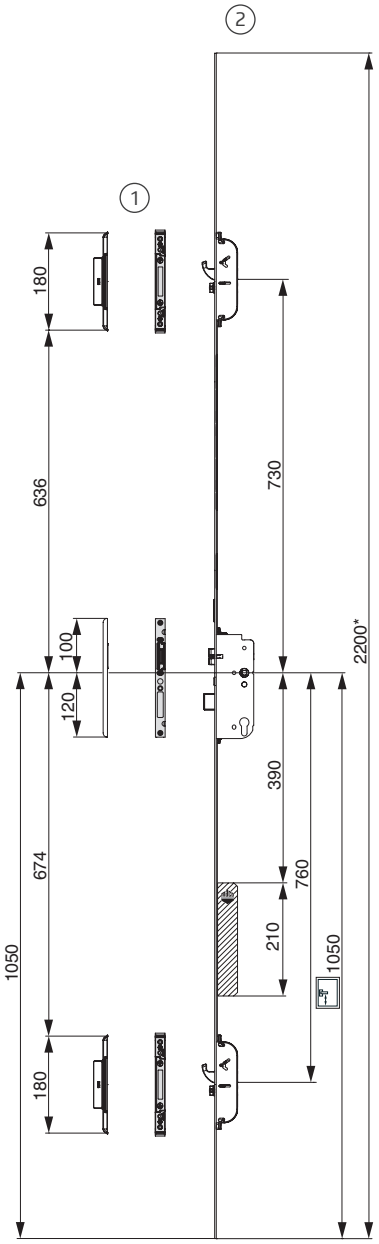

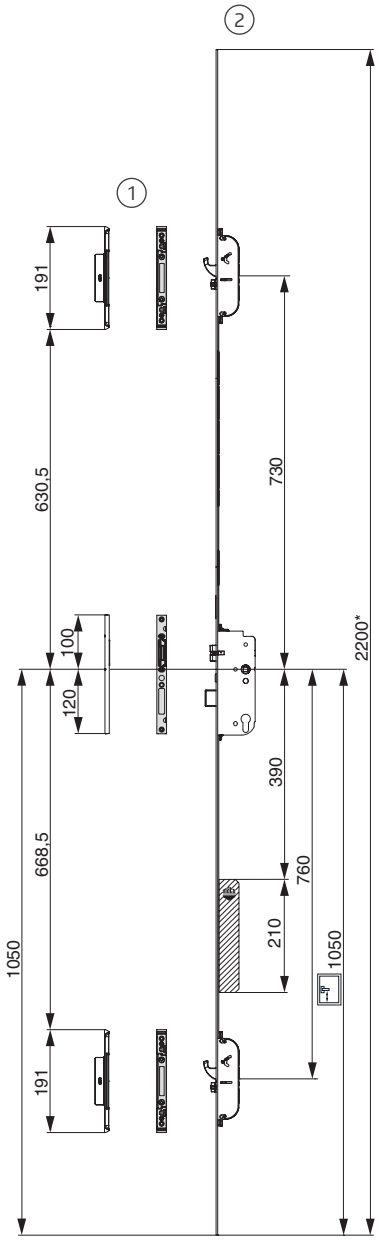

silnik do otwierania
* w przypadku większej FFH użyj listwy maskującej!

Położenie zaczepów

2 zapadki multifunkcyjne z hakiem, wysokie K+980

Luz wrębowy 4 mm, oś 9/10 mm

① **Zaczepy pojedyncze**
② **Zamek**

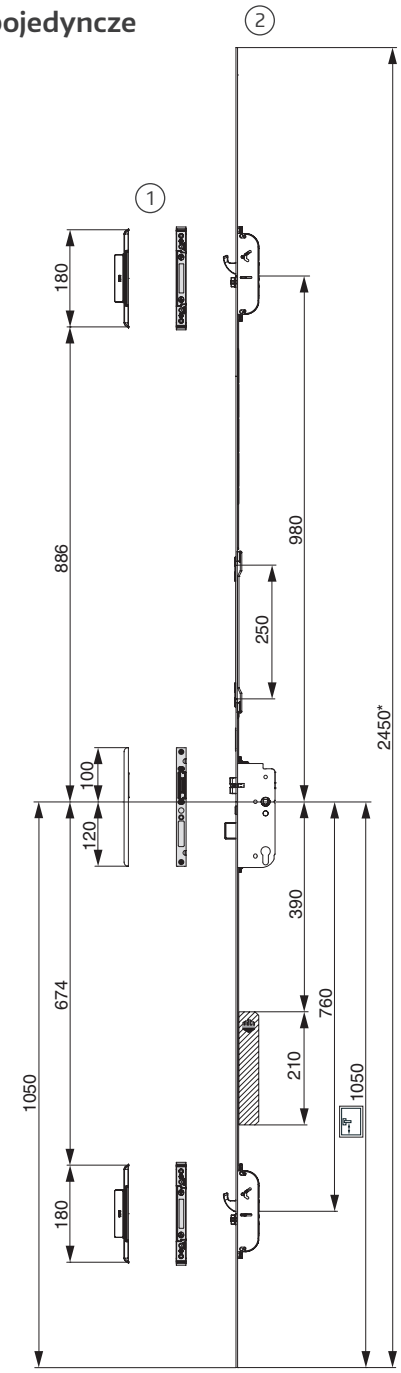

Luz wrębowy 12 mm, oś 9/10 mm

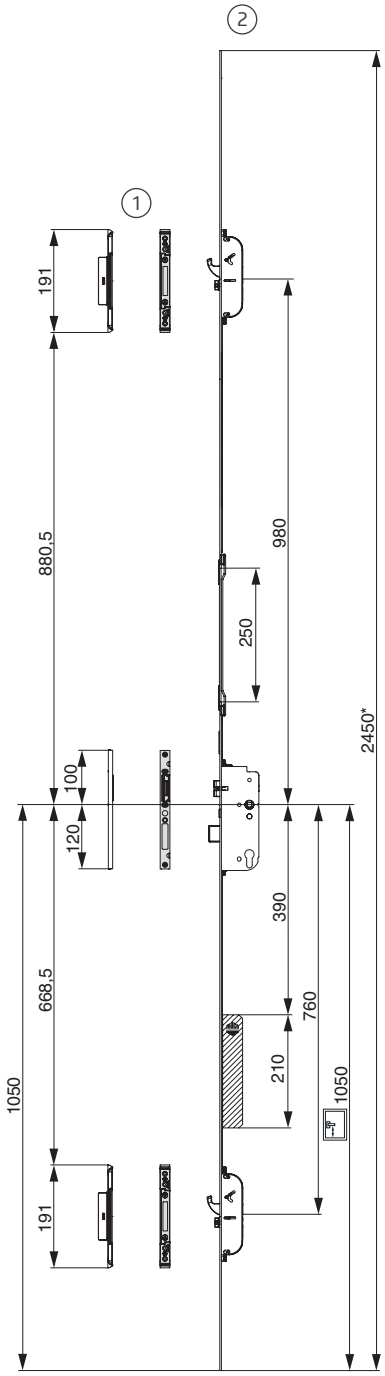

silnik do otwierania

* w przypadku większej FFH użyj listwy maskującej!

Położenie zaczepów

2 zapadki multifunkcyjne z hakiem, niskie K+605, 1- i 2-skrzydłowe

Luz wrębowy 4 mm, oś 13 mm

① **Zaczepy pojedyncze**
② **Rygiel drzwiowy**
③ **Zamek**

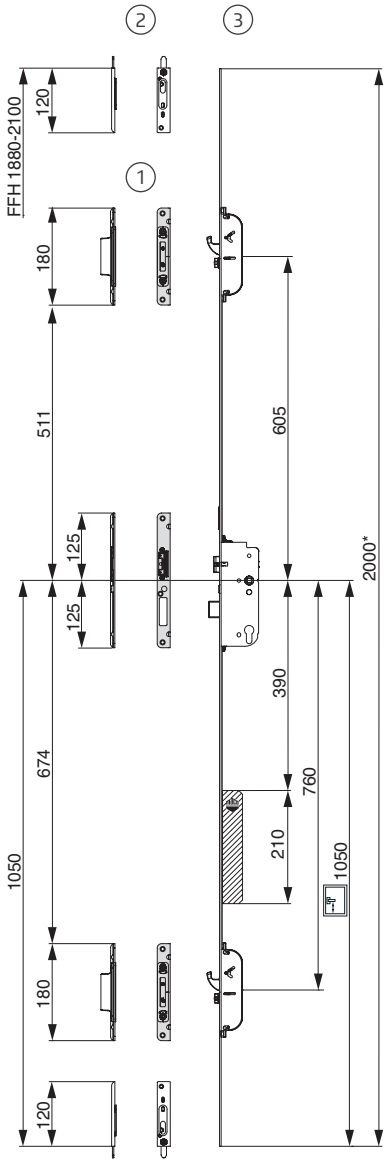

silnik do otwierania
* w przypadku większej FFH użyj listwy maskującej!

Położenie zaczepów

2 zapadki multifunkcyjne z hakiem, standard K+730, 1- i 2-skrzydłowe

Luz wrębowy 4 mm, oś 13 mm

① **Zaczepy pojedyncze**
② **Rygiel drzwiowy**
③ **Zamek**

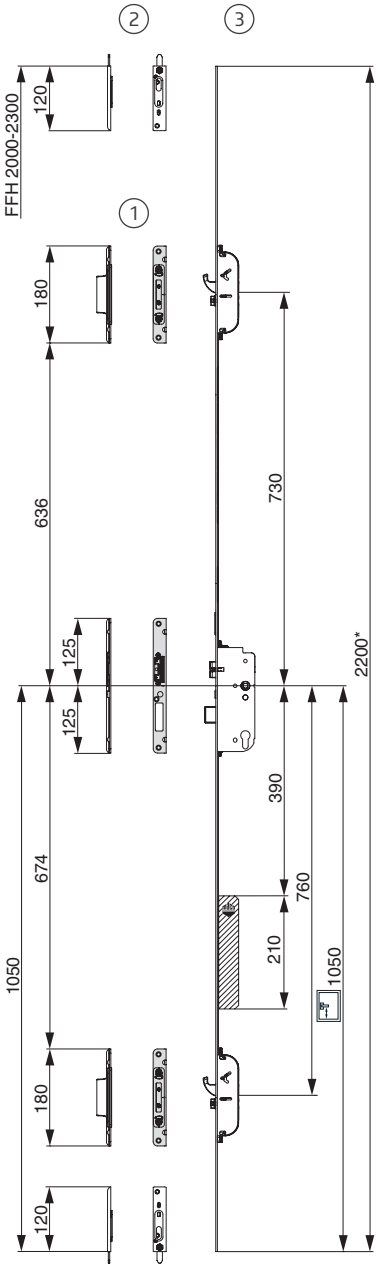

silnik do otwierania
* w przypadku większej FFH użyj listwy maskującej!

Położenie zaczepów

2 zapadki multifunkcyjne z hakiem, wysokie K+980, 1- i 2-skrzydłowe

Luz wrębowy 4 mm, oś 13 mm

① **Zaczepy pojedyncze**
② **Rygiel drzwiowy**
③ **Zamek**

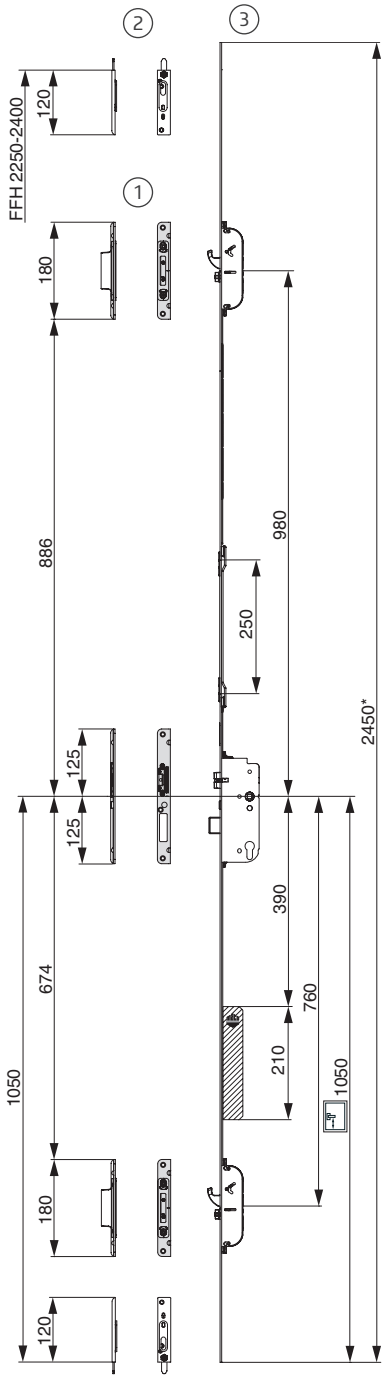

silnik do otwierania
* w przypadku większej FFH użyj listwy maskującej!

Położenie zaczepów

2 zapadki multifunkcyjne z hakiem, niskie K+605, 1-skrzydłowe

Luz wrębowy 12 mm, oś 13 mm

① **Zaczepy pojedyncze**
② **Listwa zaczepowa**
③ **Zamek**

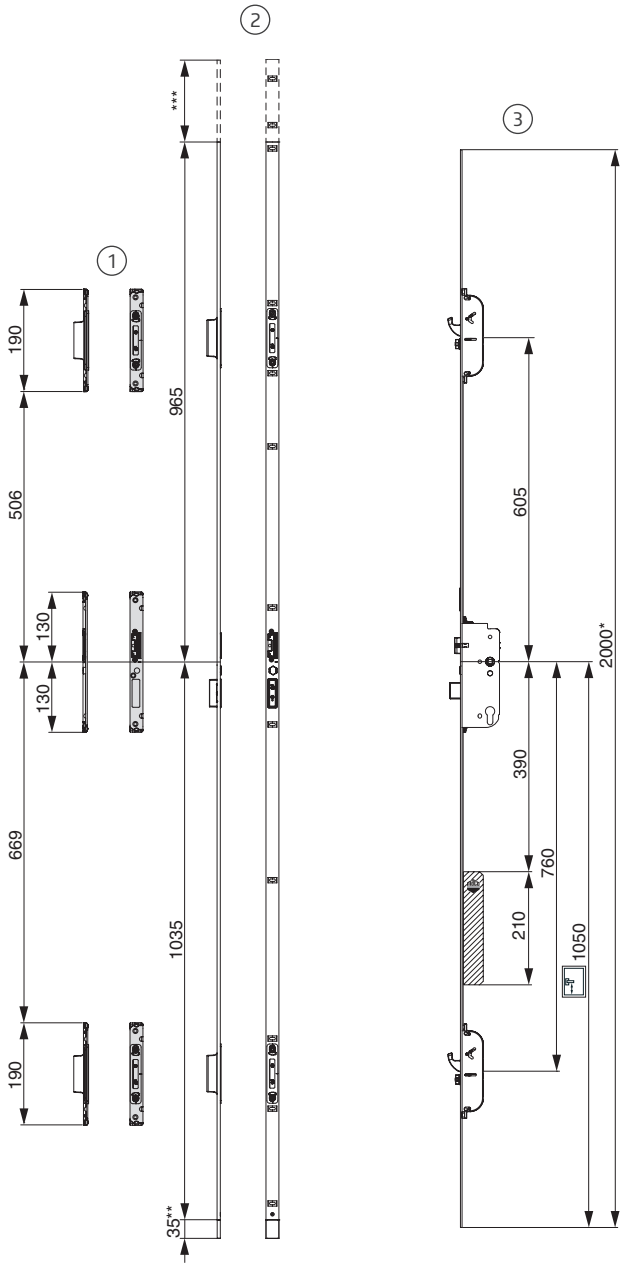

silnik do otwierania
* w przypadku większej FFH użyj listwy maskującej!
** zakończenie dostosowane do progu
*** w przypadku wyższej FFH art. 102852 zastosować przedłużenie listwy zaczepowej

Położenie zaczepów

2 zapadki multifunkcyjne z hakiem, niskie K+605, 2-skrzydłowe

Luz wrębowy 12 mm, oś 13 mm

① **Zasuwnica ruchomego słupka skrzydłowa**
② **Rygiel drzwiowy**
③ **Zamek**

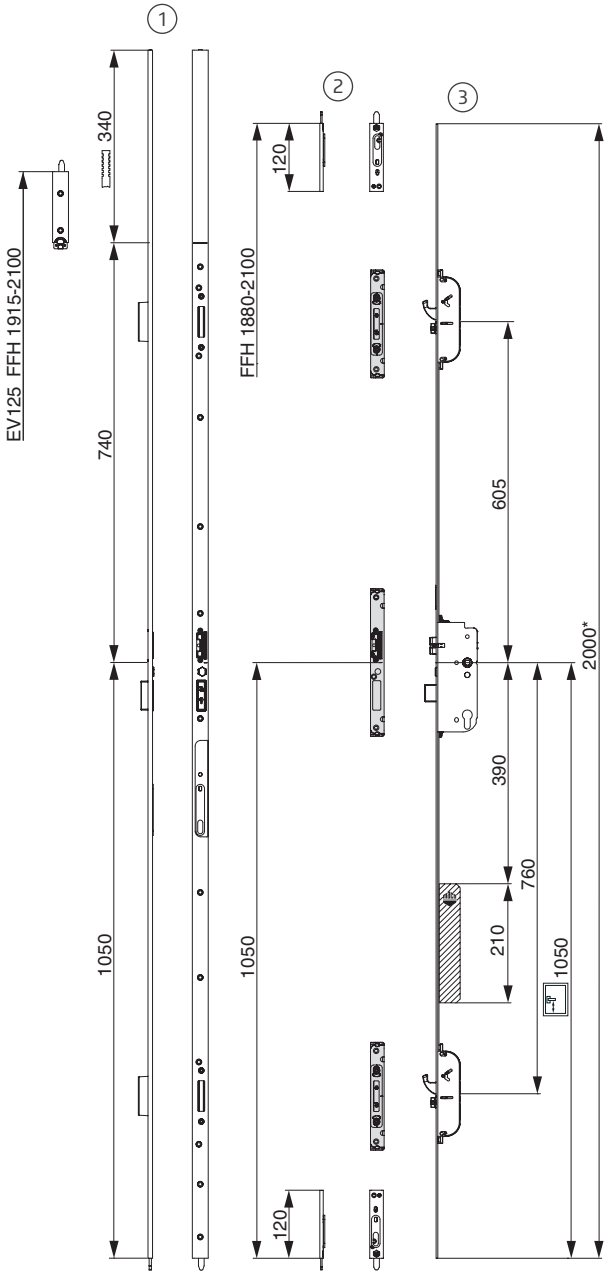

silnik do otwierania
* w przypadku większej FFH użyj listwy maskującej!

Położenie zaczepów

2 zapadki multifunkcyjne z hakiem, standard K+730, 1-skrzydłowe

Luz wrębowy 12 mm, oś 13 mm

① **Zaczepy pojedyncze**
② **Listwa zaczepowa**
③ **Zamek**

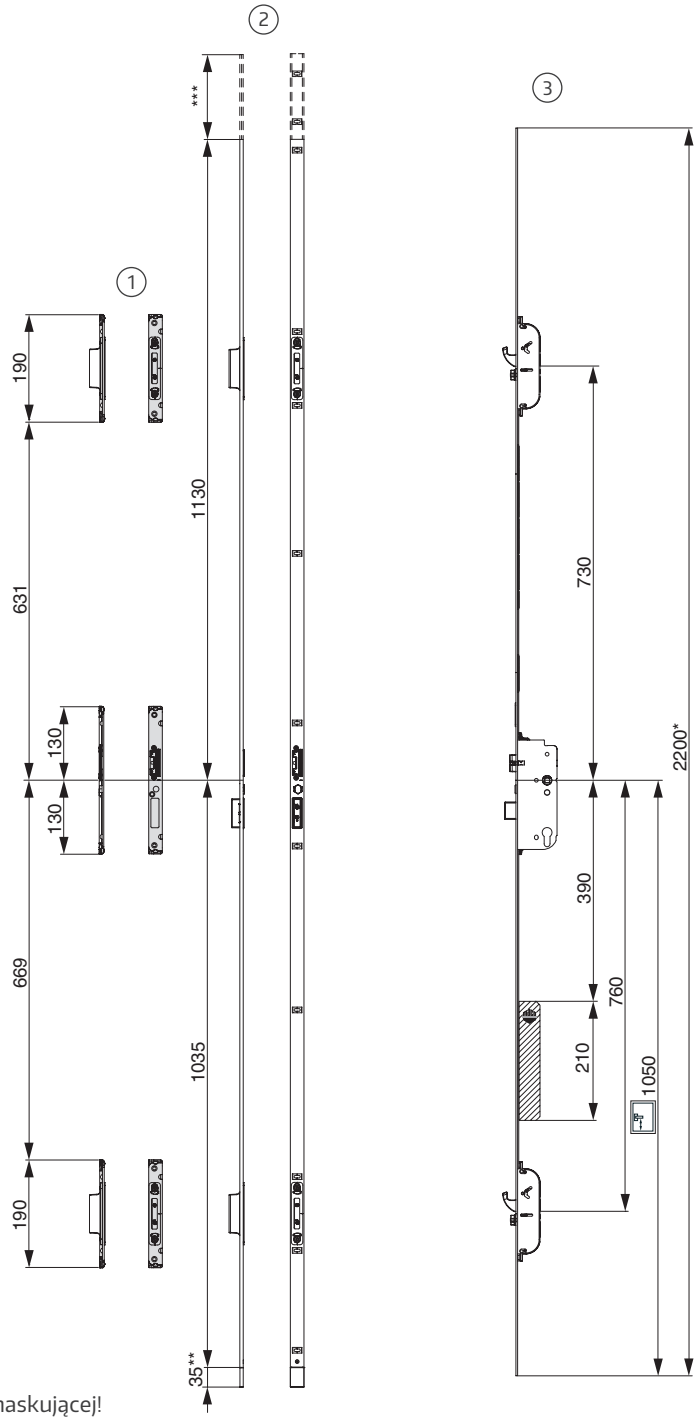

silnik do otwierania
* w przypadku większej FFH użyj listwy maskującej!
** zakończenie dostosowane do progu
*** w przypadku wyższej FFH art. 102852 zastosować przedłużenie listwy zaczepowej

Położenie zaczepów

2 zapadki multifunkcyjne z hakiem, standard K+730, 2-skrzydłowe

Luz wrębowy 12 mm, oś 13 mm

① **Zasuwnica ruchomego słupka skrzydłowa**
② **Rygiel drzwiowy**
③ **Zamek**

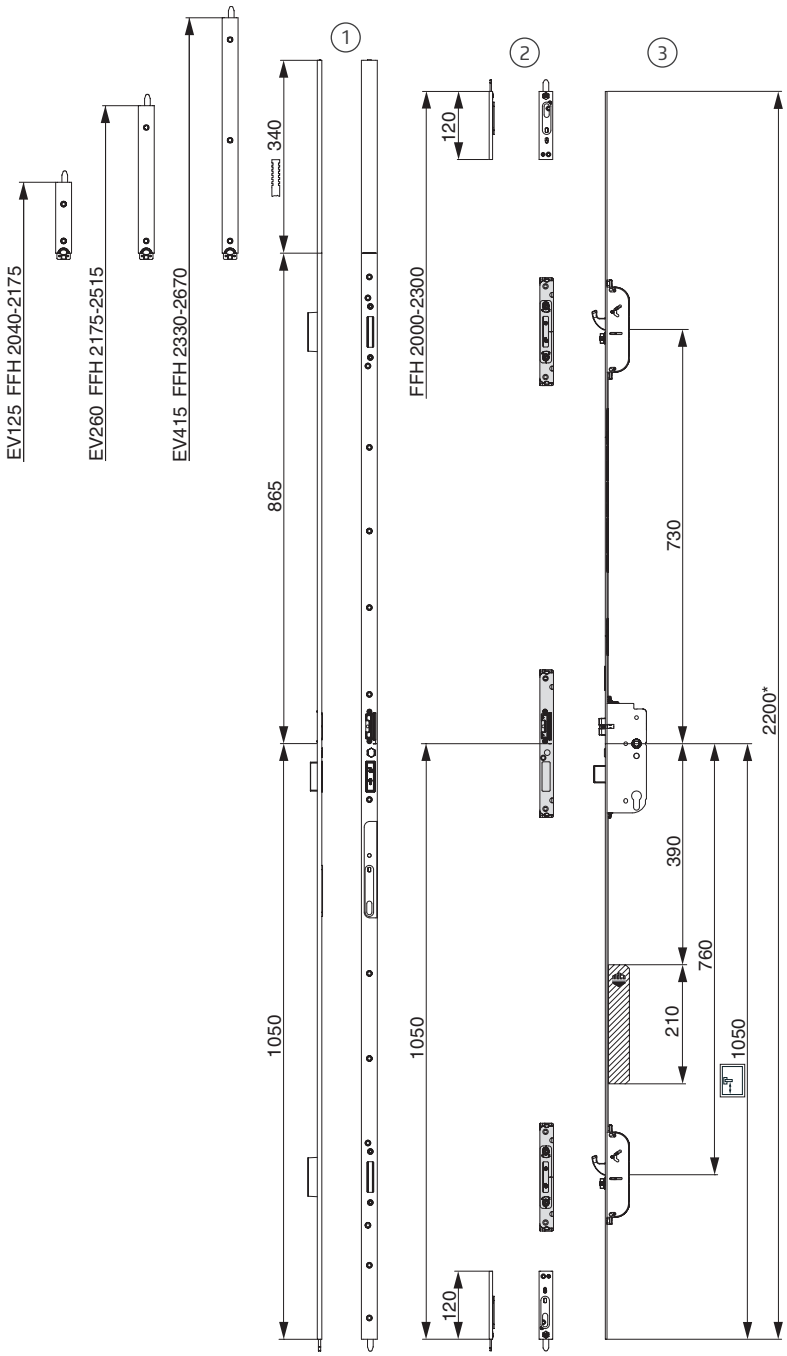

silnik do otwierania
* w przypadku większej FFH użyj listwy maskującej!

Położenie zaczepów

2 zapadki multifunkcyjne z hakiem, wysokie K+980, 1-skrzydłowe

Luz wrębowy 12 mm, oś 13 mm

① **Zaczepy pojedyncze**
② **Listwa zaczepowa**
③ **Zamek**

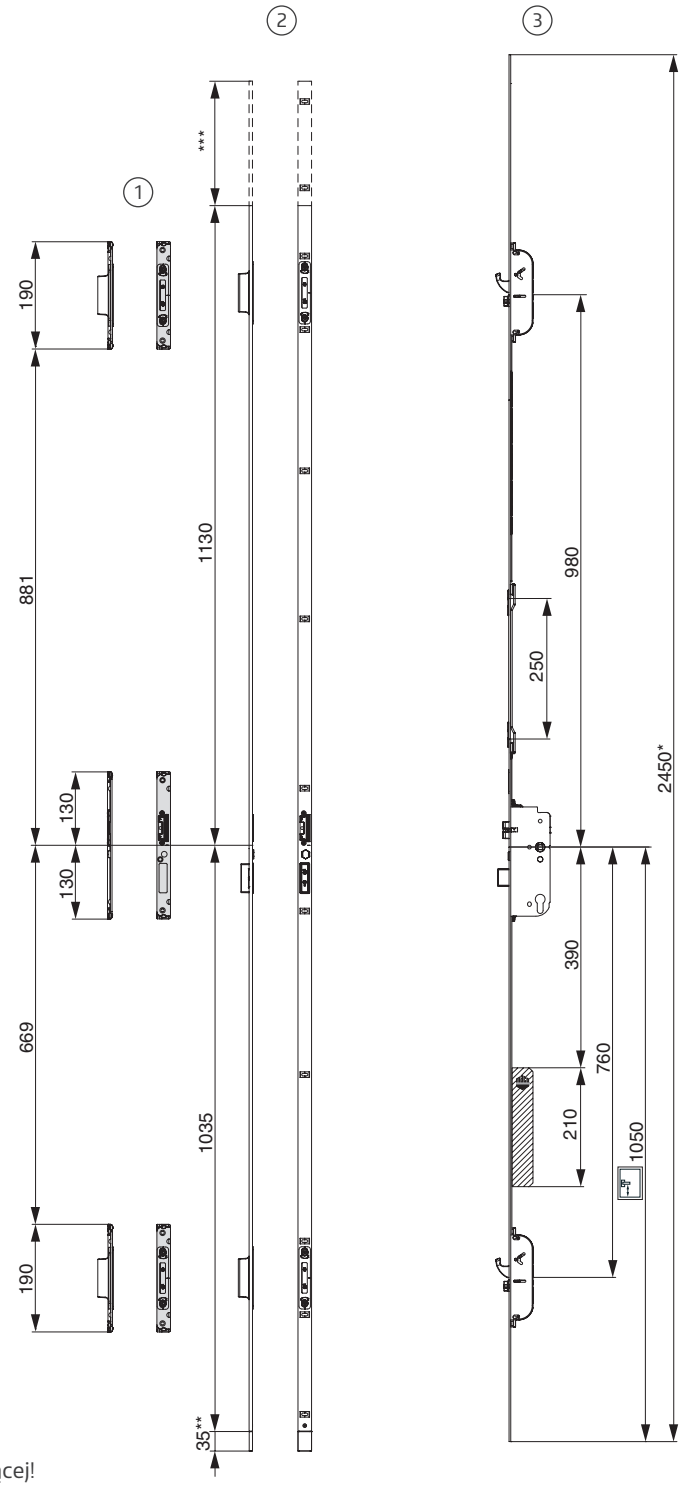

silnik do otwierania
* w przypadku większej FFH użyj listwy maskującej!
** zakończenie dostosowane do progu
*** w przypadku wyższej FFH art. 102852 zastosować przedłużenie listwy zaczepowej

Położenie zaczepów

2 zapadki multifunkcyjne z hakiem, wysokie K+980, 2-skrzydłowe

Luz wrębowy 12 mm, oś 13 mm

① **Zasuwnica ruchomego słupka skrzydłowa**
② **Rygiel drzwiowy**
③ **Zamek**

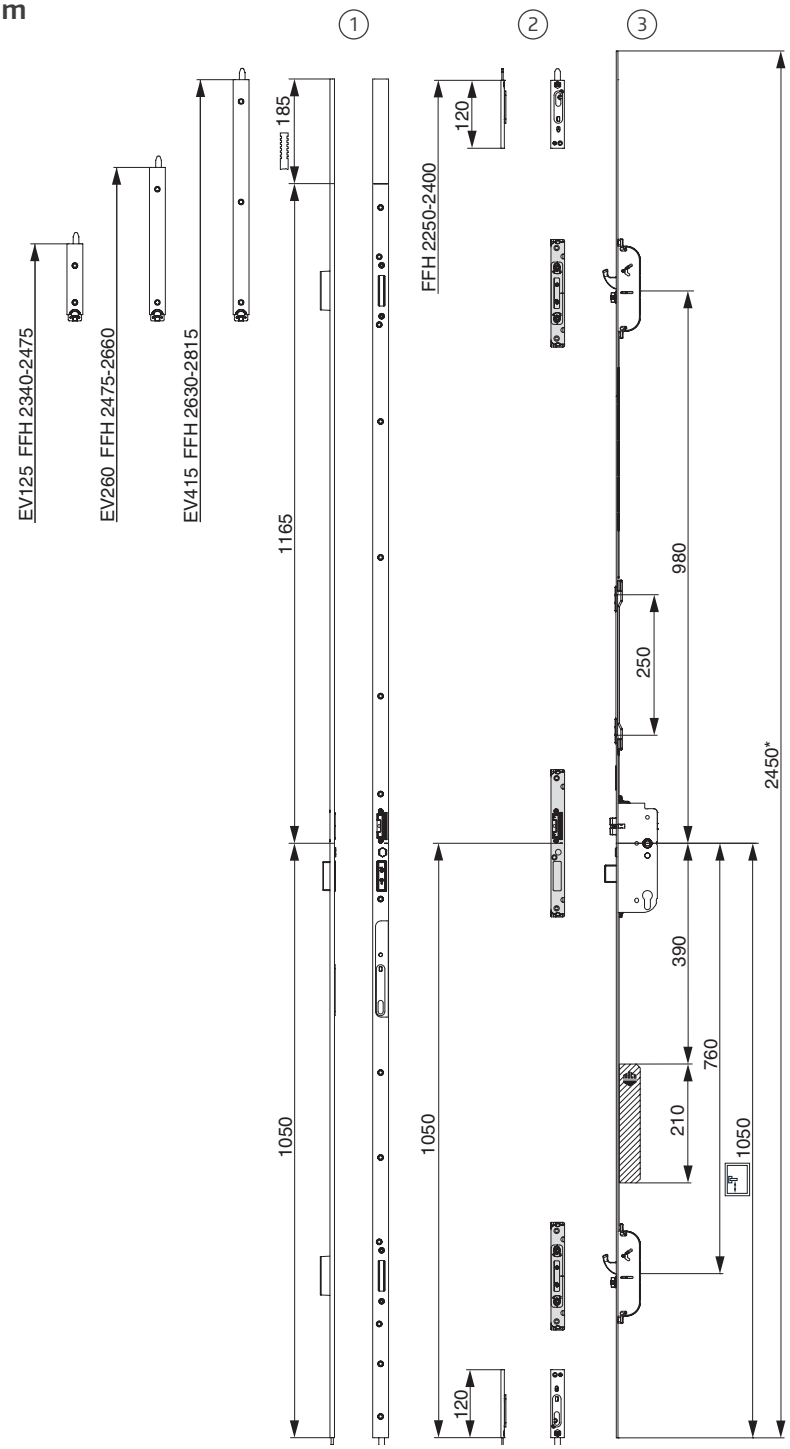

silnik do otwierania
* w przypadku większej FFH użyj listwy maskującej!

Przedłużanie lub skracanie A-TS K+730

Moduł bez dodatkowego punktu ryglowania

- ⇨ Możliwe tylko dla A-TS K+730 Moduł!
- ⇨ Podczas stosowania modułu dodatkowego przedłużającego lub skracającego A-TS musi być stosowana listwa odpowiadająca listwie zamka!

Komplet moduł skracający
Zawartość: moduł skracający wraz z czopem mocującym (1 szt.)

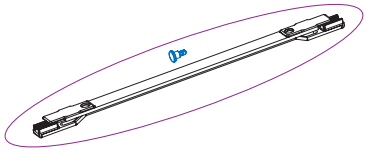

Komplet moduł przedłużający
Zawartość: moduł przedłużający wraz z czopem mocującym (1 szt.)

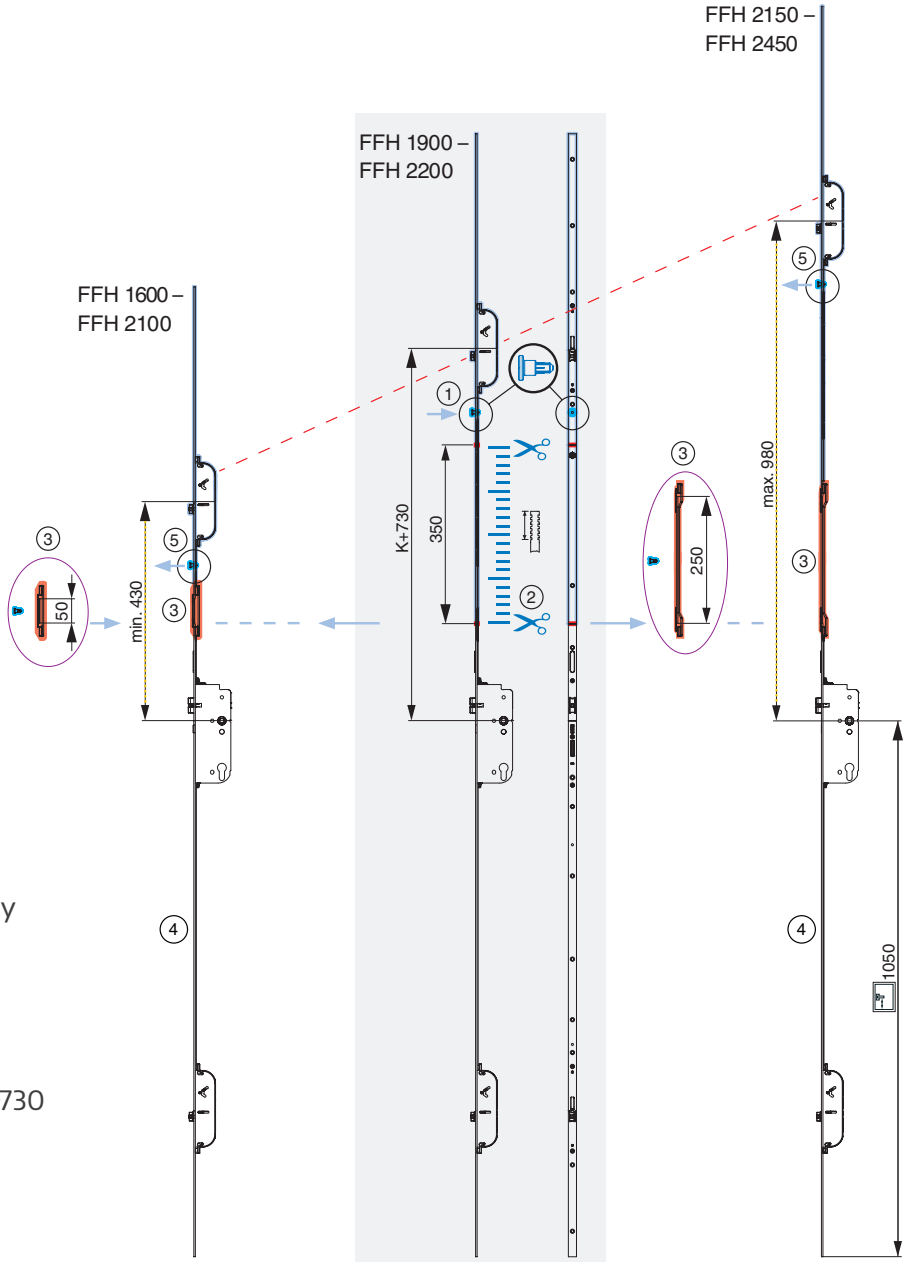

1. Umieścić czop mocujący na standardowym A-TS.
2. Przeciąć zamek
3. Zastosować moduł przedłużający lub skracający.
4. Zamontować zamek na skrzydle drzwiowym.
5. Wyjąć czopy mocujące z A-TS K+730 Moduł.

⇨ Sprawdź działanie!

Przedłużenie A-TS K+730

Moduł z dodatkowym punktem ryglowania

- ⇨ Tylko w przypadku modułu A-TS K+730!
- ⇨ Użycie modułu dodatkowego A-TS wymaga zastosowania standardowego rowka okuciowego!

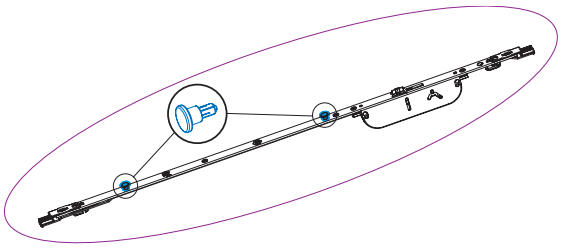

Moduł dodatkowy A-TS dostarczany jest z dwoma wysuniętymi już trzpieniami mocującymi!

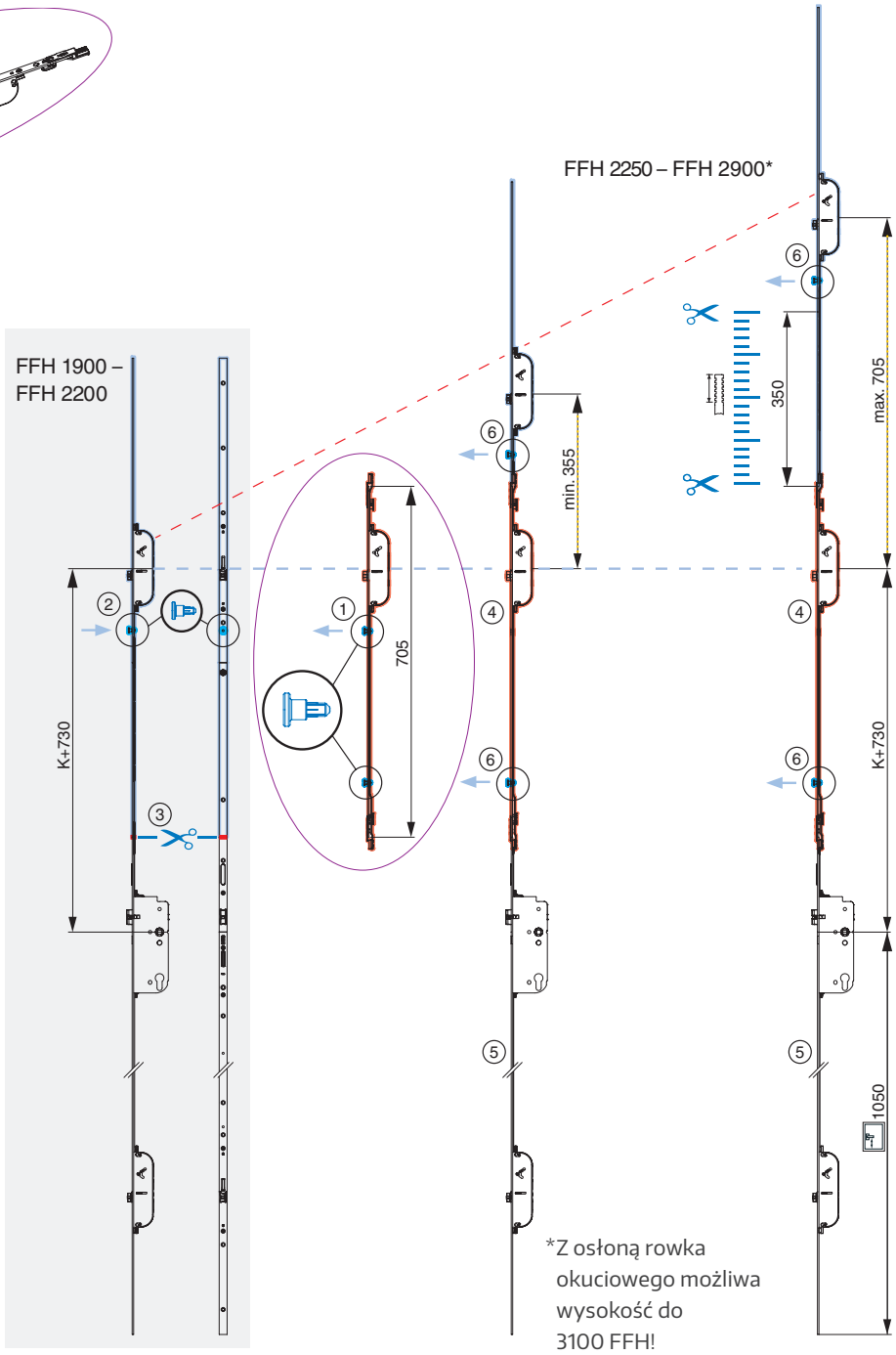

1. Wyjmij 1 trzpień mocujący z modułu dodatkowego.
2. Wsuń trzpień mocujący do zamka standardowego A-TS K+730.
3. Rozetnij listwę zamka.
4. Załóż moduł dodatkowy A-TS z wsuniętym trzpieniem mocującym.
5. Przymocuj listwę zamka śrubami.
6. Usuń trzpień mocujący z modułu dodatkowego A-TS i z modułu A-TS K+730.

⇨ Sprawdź działanie!

Certyfikat VdS odnosi się wyłącznie do części mechanicznej zamka wielopunktowego!
Poniższe rozwiązania dostępu i interfejsy nie są objęte certyfikatem VdS!

Kontrola dostępu i interfejsy

Przegląd

1. **Zamek 3-zapadkowy z silnikiem**
   wysoki poziom bezpieczeństwa dzięki samoczynnemu ryglowaniu haków stalo-wych i rygla.
2. **Zabezpieczenie przed manipulacją**
   Jednostka kontrolna zabezpieczona przed dostępem osób nieupoważnionych.
3. Maksymalny komfort **dzięki odryglowaniu przy użyciu silnika.**
4. **Plug & Play**
   Proste złącze wtykowe, bez ryzyka pomyłki.
5. **Prosty montaż lub demontaż** drzwi dzięki rozłącznemu przejściu kablowemu.
6. **openDoor Touchkey dLine**

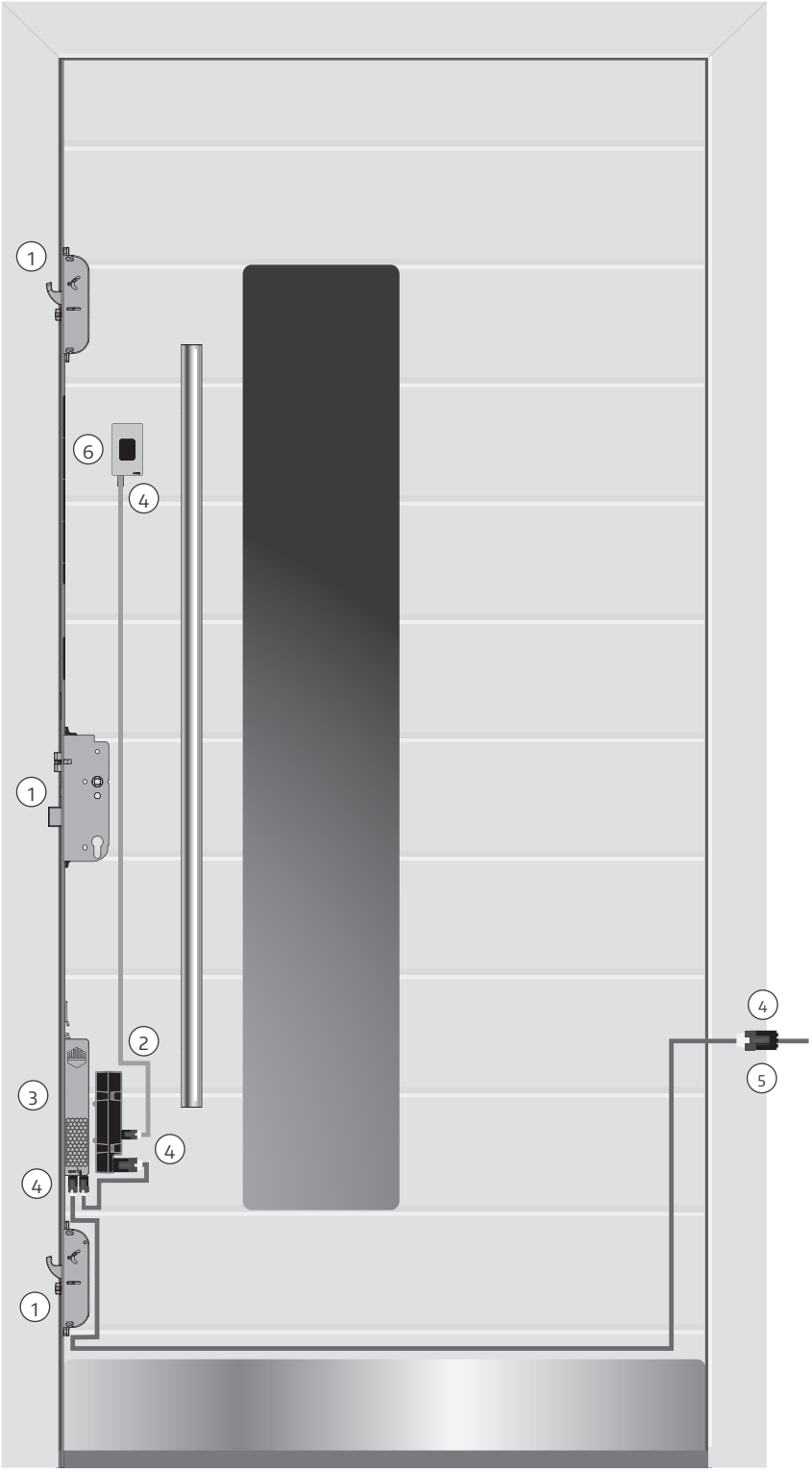

Kontrola dostępu i interfejsy

Warianty podłączenia modułu BLE do sterowania poprzez MACO-SMARTPHONE-APP

Wariant 1:
Podłączenie do wolnego gniazda silnika

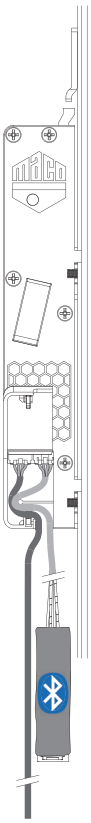

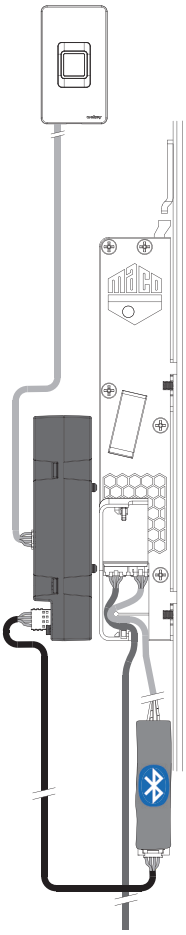

Wariant 2:
Podłączenie pomiędzy kontrolą dostępu OpenDoor a silnikiem

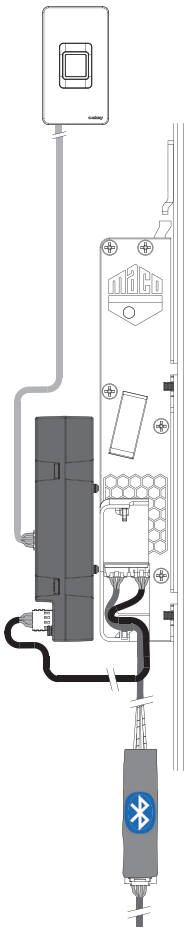

Wariant 3:
Podłączenie pomiędzy przejściem kablowym (6 m / 10 m) a silnikiem

Aplikacja INSTINCT jest dostępna bezpłatnie dla systemów iOS i Android.
Łatwo ją zainstalować i aktywować kodem QR karty administratora.
Nie wymaga skomplikowanego programowania.

Download on the App Store

GET IT ON Google Play

Kontrola dostępu i interfejsy

Transponder Plus, Keypad i Touchkey

Układanie kabla - przejście kablowe 6 m / 10 m długość montażowa na zewnątrz / 1,5 m, 2,5 m, 4,5 m w skrzydle drzwiowym

Plug & Play podłączenie wtykowe silnika do:

- (A) **Przejścia kablowego**
- (B) **Systemu kontroli dostępu**
- (C) **Zasilacza****
- (D) **Pętla na kablu**

Złącza elektryczne (złącze zasilacza, kabel przyłączeniowy 6 m i 10 m) mogą być wykonane tylko przez osoby posiadające uprawnienia!

Układ kabli i wtyczek typu Plug & Play:

1. Brązowy - napięcie robocze silnika minus -
2. Biały - napięcie robocze silnika plus +
3. Zielony - napięcie sterowania* minus -
4. Żółty - napięcie sterowania* plus +

   (3 + 4 Wejście bezpotencjałowe)

* Napięcie sterowania jest konieczne do działania włączników i przełączników schodowych (włączenie/wyłączenie funkcji dzień/noc)! Patrz strona 49/50.

Aby uniknąć uszkodzenia kabli, należy usunąć zadziory z frezowanych/wierconych otworów!

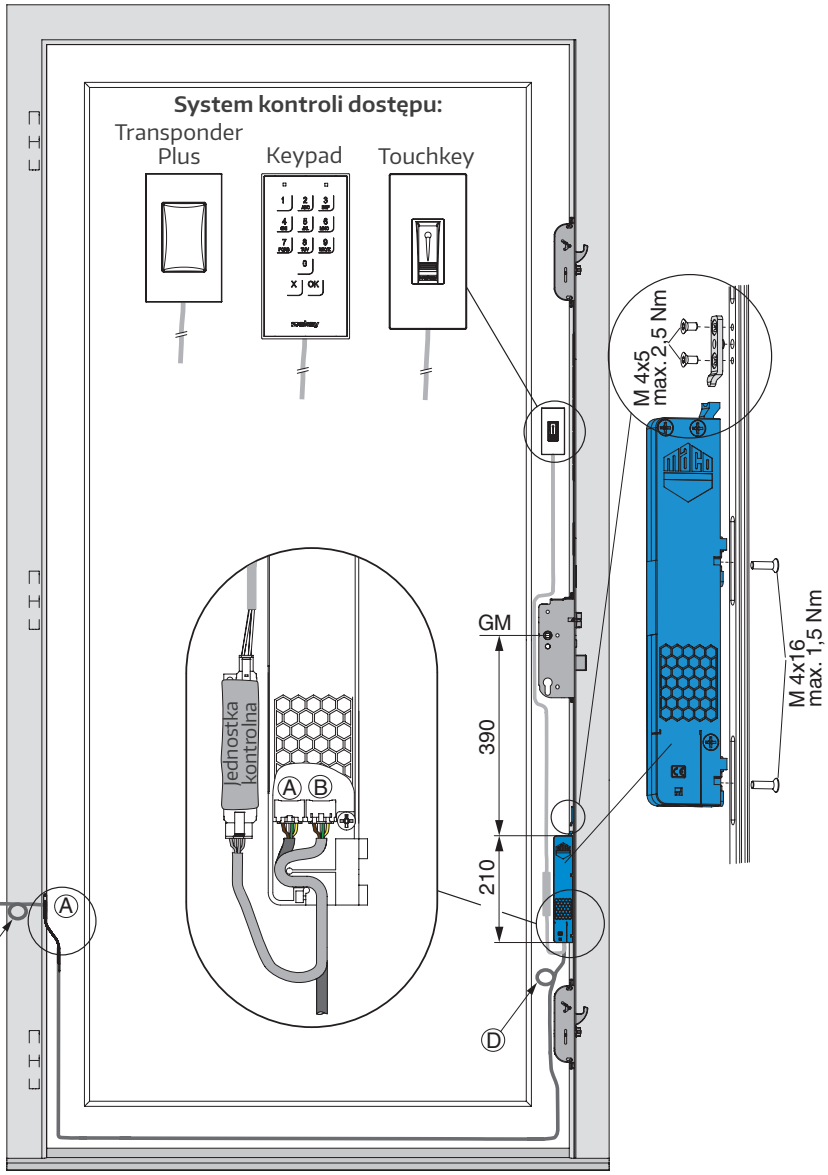

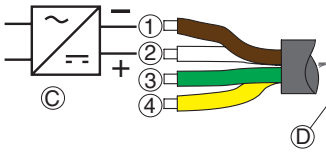

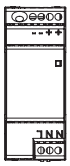

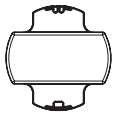

**Zasilacz podtynkowy

**Zasilacz szyny montażowej

**Zaleca się eksploatację A-TS z silnikiem tylko z przetestowanymi i zatwierdzonymi jednostkami zasilającymi przeznaczonymi do tego celu. Są one przeznaczone dla napięcia wejściowego 220-240V / 50-60Hz i zapewniają napięcie wyjściowe 24 V DC 1A z dynamicznym nadprądem 3A dla 500ms / 7A dla 100ms. Alternatywnie, produkty innych firm muszą posiadać napięcie wyjściowe 12 - 24 V DC o natężeniu min. 1,5 A.

Kontrola dostępu i interfejsy

Touchkey dLine

Układanie kabla - przejście kablowe 6 m / 10 m długość montażowa na zewnątrz / 1,5 m, 2,5 m, 4,5 m w skrzydle drzwiowym

Plug & Play podłączenie wtykowe silnika do:

- Ⓐ **Przejścia kablowego**
- Ⓑ **Systemu kontroli dostępu**
- Ⓒ **Zasilacza****
- Ⓓ **Pętla na kablu**

Złącza elektryczne (złącze zasilacza, kabel przyłączeniowy 6 m i 10 m) mogą być wykonane tylko przez osoby posiadające uprawnienia!

Układ kabli i wtyczek typu Plug & Play:

1. Brązowy - napięcie robocze silnika minus -
2. Biały - napięcie robocze silnika plus +
3. Zielony - napięcie sterowania* minus -
4. Żółty - napięcie sterowania* plus +

(3 + 4 Wejście bezpotencjałowe)

* Napięcie sterowania jest konieczne do działania włączników i przełączników schodowych (włączenie/wyłączenie funkcji dzień/noc)! Patrz strona 49/50.

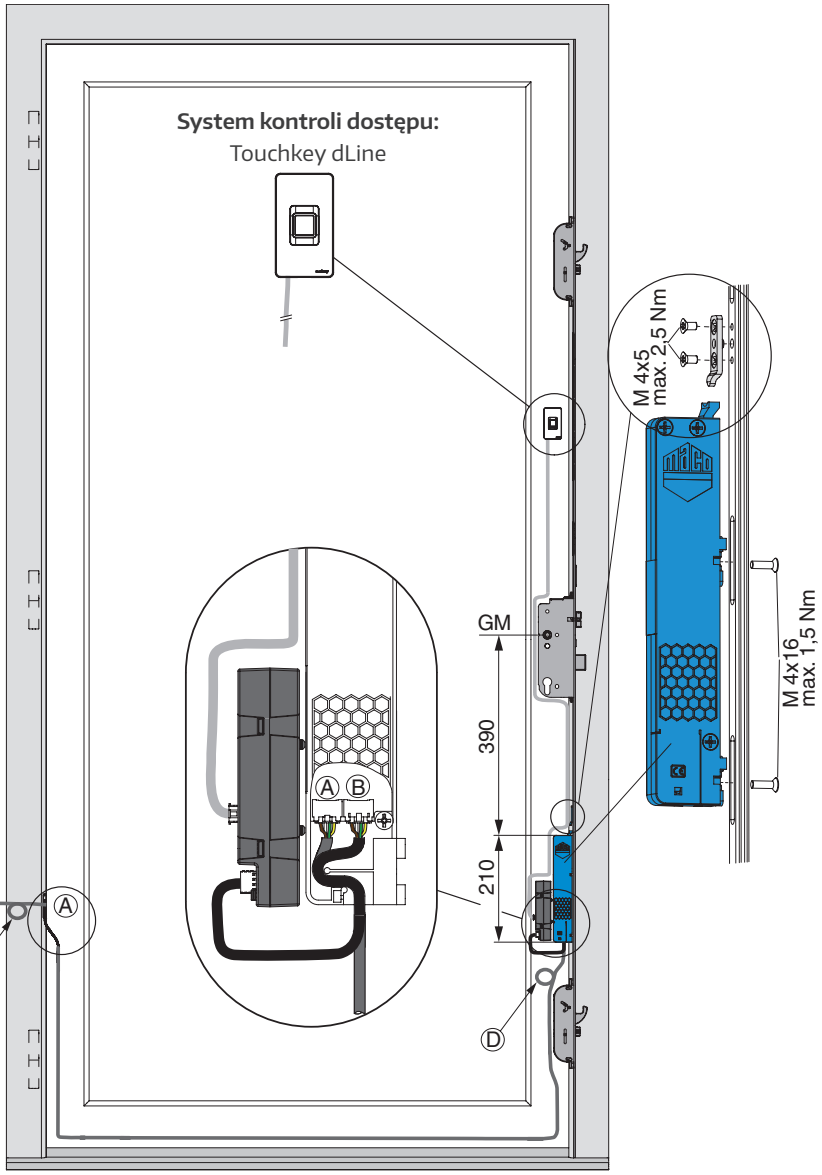

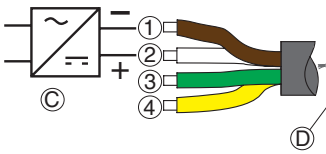

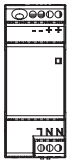

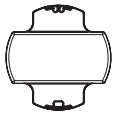

**Zasilacz podtynkowy

**Zasilacz szyny montażowej

**Zaleca się eksploatację A-TS z silnikiem tylko z przetestowanymi i zatwierdzonymi jednostkami zasilającymi przeznaczonymi do tego celu. Są one przeznaczone dla napięcia wejściowego 220-240V / 50-60Hz i zapewniają napięcie wyjściowe 24 V DC 1A z dynamicznym nadprądem 3A dla 500ms / 7A dla 100ms. Alternatywnie, produkty innych firm muszą posiadać napięcie wyjściowe 12 - 24 V DC o natężeniu min. 1,5 A.

Kontrola dostępu i interfejsy

Somfy Smart lock controller

Układanie kabla - przejście kablowe 10 m długość montażowa na zewnątrz / 2,5 m w skrzydle drzwiowym

Plug & Play podłączenie wtykowe silnika do:

- (A) **Przejścia kablowego**
- (B) **Zasilacza****
- (C) **Pętla na kablu**

Złącza elektryczne (złącze zasilacza, kabel przyłączeniowy 6 m i 10 m) mogą być wykonane tylko przez osoby posiadające uprawnienia!

Układ kabli i wtyczek typu Plug & Play:

1. Brązowy - napięcie robocze silnika minus -
2. Biały - napięcie robocze silnika plus +
3. Zielony - napięcie sterowania* minus -
4. Żółty - napięcie sterowania* plus +

   (3 + 4 Wejście bezpotencjałowe)

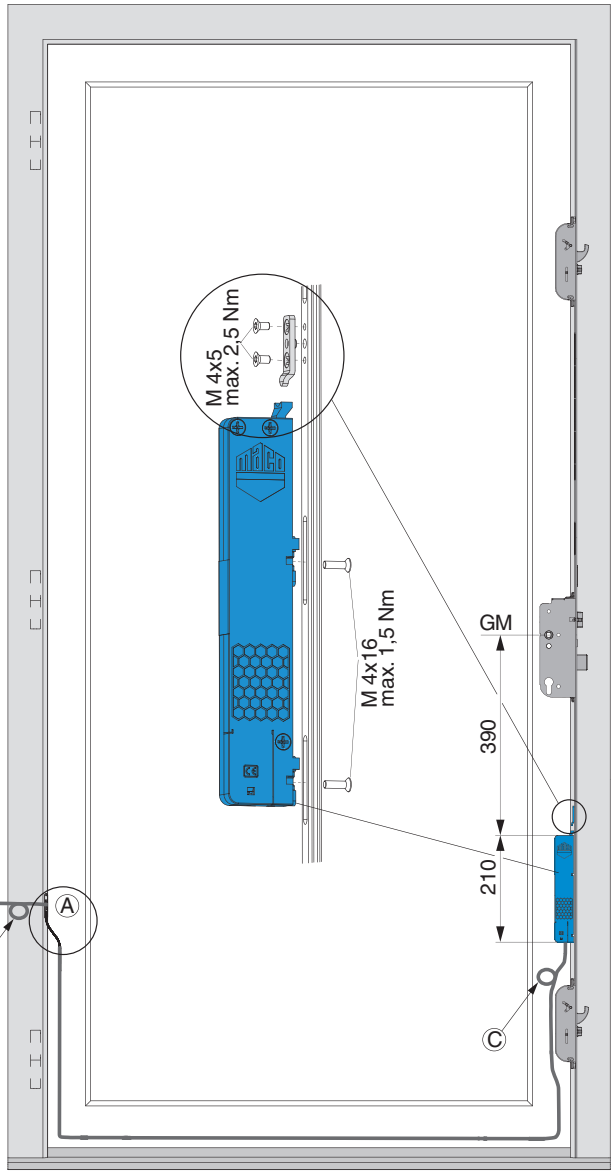

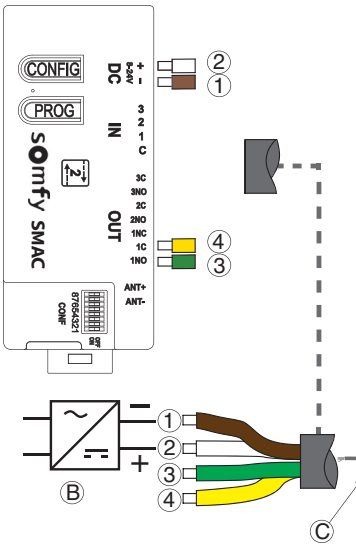

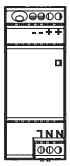

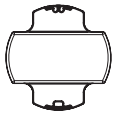

**Zasilacz podtynkowy

**Zasilacz szyny montażowej

**Zaleca się eksploatację A-TS z silnikiem tylko z przetestowanymi i zatwierdzonymi jednostkami zasilającymi przeznaczonymi do tego celu. Są one przeznaczone dla napięcia wejściowego 220-240V / 50-60Hz i zapewniają napięcie wyjściowe 24 V DC 1A z dynamicznym nadprądem 3A dla 500ms / 7A dla 100ms. Alternatywnie, produkty innych firm muszą posiadać napięcie wyjściowe 12 - 24 V DC o natężeniu min. 1,5 A.

Kontrola dostępu i interfejsy

Schemat połączeń od strony ramy

Układanie kabla - przejście kablowe 6 m / 10 m długość montażowa na zewnątrz / 1,5 m, 2,5 m, 4,5 m w skrzydle drzwiowym

Złącza elektryczne (złącze zasilacza, kabel przyłączeniowy 6 m i 10 m) mogą być wykonane tylko przez osoby posiadające uprawnienia!

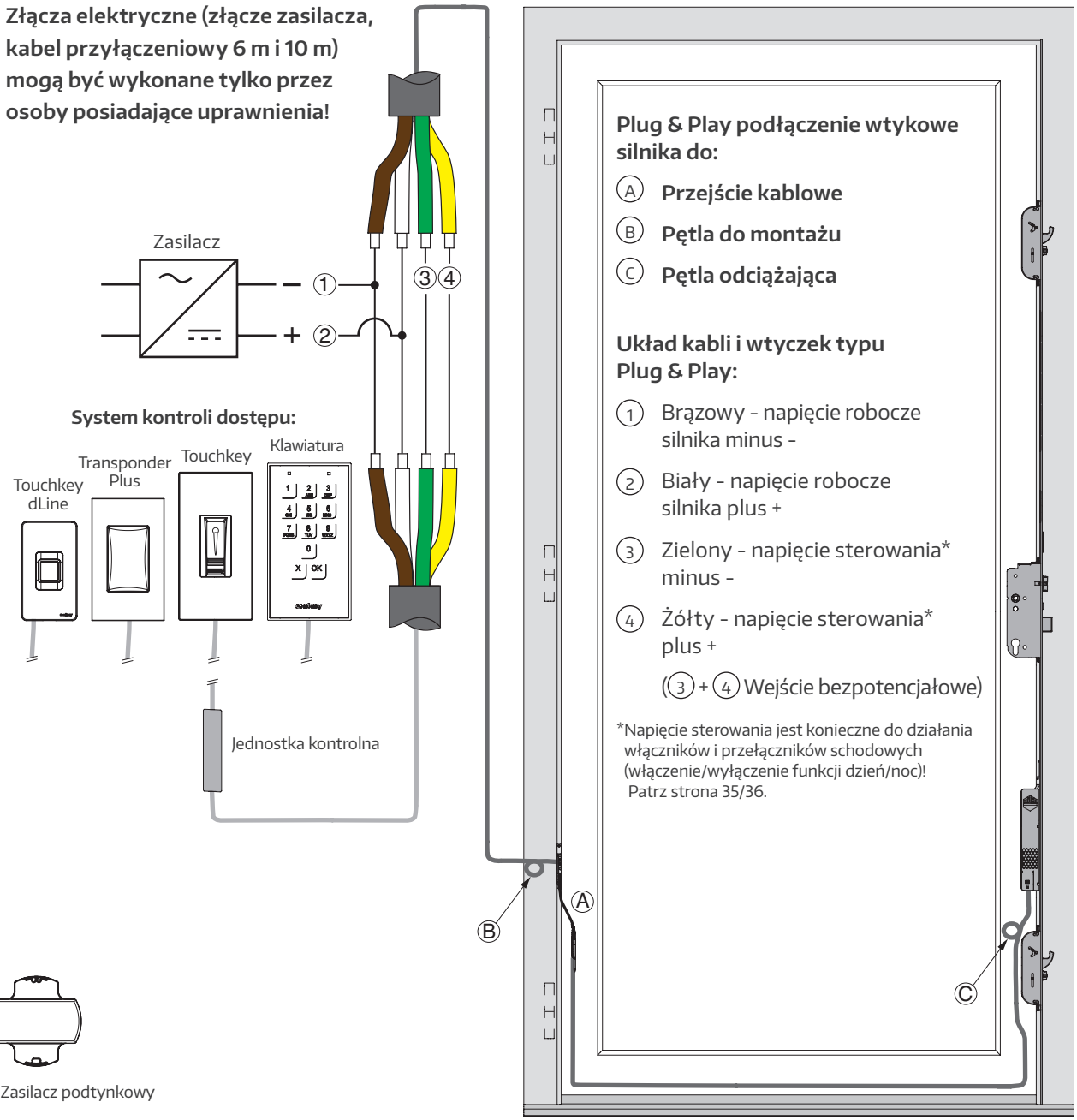

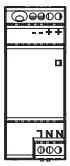

**Zasilacz szyny montażowej

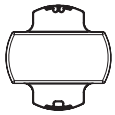

**Zasilacz podtynkowy

**Zaleca się eksploatację A-TS z silnikiem tylko z przetestowanymi i zatwierdzonymi jednostkami zasilającymi przeznaczonymi do tego celu. Są one przeznaczone dla napięcia wejściowego 220-240V / 50-60Hz i zapewniają napięcie wyjściowe 24 V DC 1A z dynamicznym nadprądem 3A dla 500ms / 7A dla 100ms. Alternatywnie, produkty innych firm muszą posiadać napięcie wyjściowe 12 - 24 V DC o natężeniu min. 1,5 A.

Kontrola dostępu i interfejsy

Schemat połączeń włącznika

Układanie kabla - przejście kablowe 6 m / 10 m długość montażowa na zewnątrz / 1,5 m, 2,5 m, 4,5 m w skrzydle drzwiowym

Złącza elektryczne (złącze zasilacza, kabel przyłączeniowy 6 m i 10 m) mogą być wykonane tylko przez osoby posiadające uprawnienia!

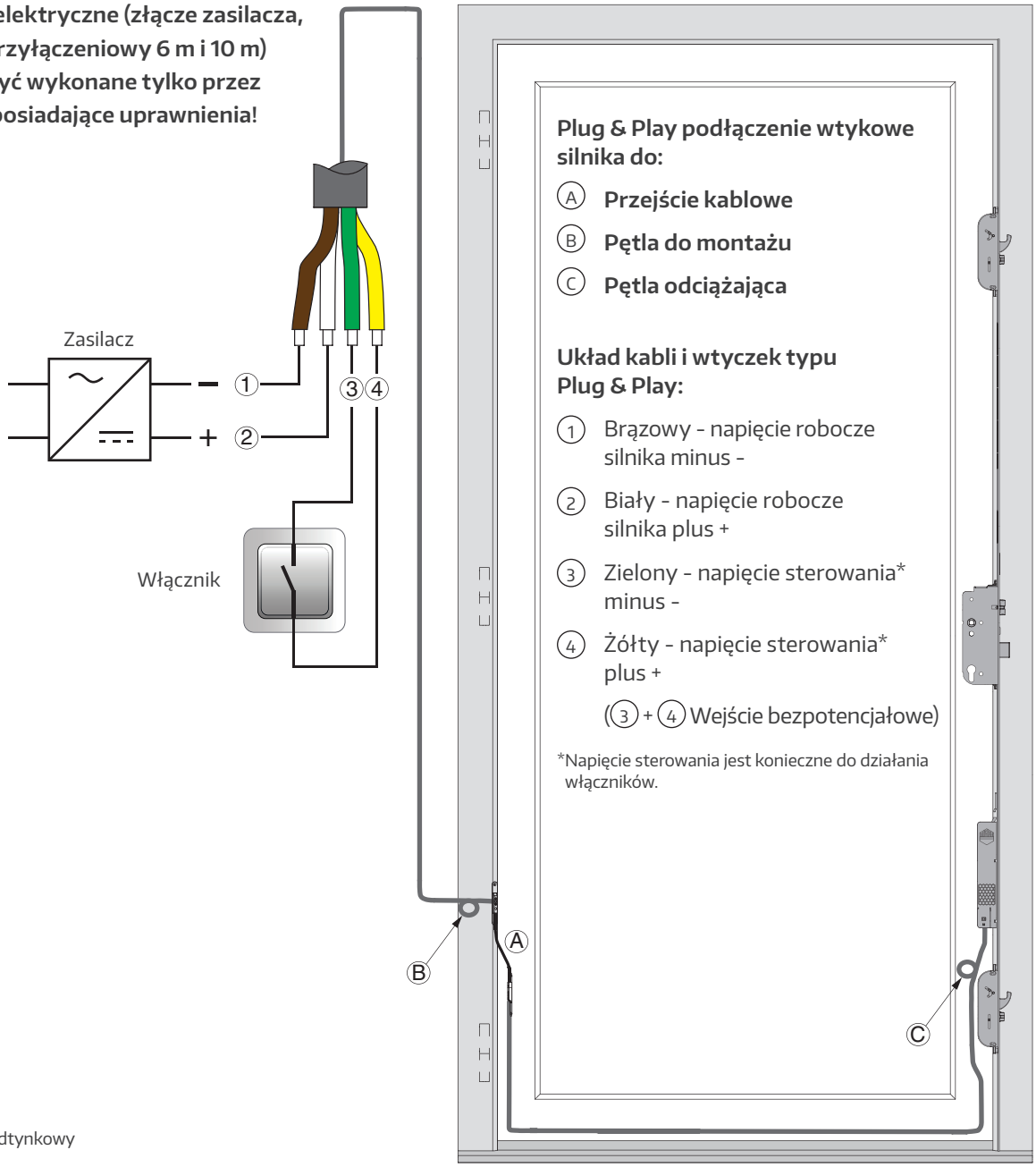

Plug & Play podłączenie wtykowe silnika do:

- (A) **Przejście kablowe**
- (B) **Pętla do montażu**
- (C) **Pętla odciążająca**

Układ kabli i wtyczek typu Plug & Play:

- (1) Brązowy - napięcie robocze silnika minus -
- (2) Biały - napięcie robocze silnika plus +
- (3) Zielony - napięcie sterowania* minus -
- (4) Żółty - napięcie sterowania* plus +

  ((3) + (4) Wejście bezpotencjałowe)

*Napięcie sterowania jest konieczne do działania włączników.

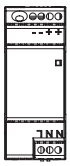

**Zasilacz szyny montażowej

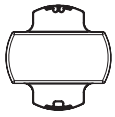

**Zasilacz podtynkowy

**Zaleca się eksploatację A-TS z silnikiem tylko z przetestowanymi i zatwierdzonymi jednostkami zasilającymi przeznaczonymi do tego celu. Są one przeznaczone dla napięcia wejściowego 220-240V / 50-60Hz i zapewniają napięcie wyjściowe 24 V DC 1A z dynamicznym nadprądem 3A dla 500ms / 7A dla 100ms. Alternatywnie, produkty innych firm muszą posiadać napięcie wyjściowe 12 - 24 V DC o natężeniu min. 1,5 A.

Kontrola dostępu i interfejsy

Schemat połączeń przełącznika (funkcja dzień/noc z napędem silnikowym)

Układanie kabla - przejście kablowe 6 m / 10 m długość montażowa na zewnątrz / 1,5 m, 2,5 m, 4,5 m w skrzydle drzwiowym

Złącza elektryczne (złącze zasilacza, kabel przyłączeniowy 6 m i 10 m) mogą być wykonane tylko przez osoby posiadające uprawnienia!

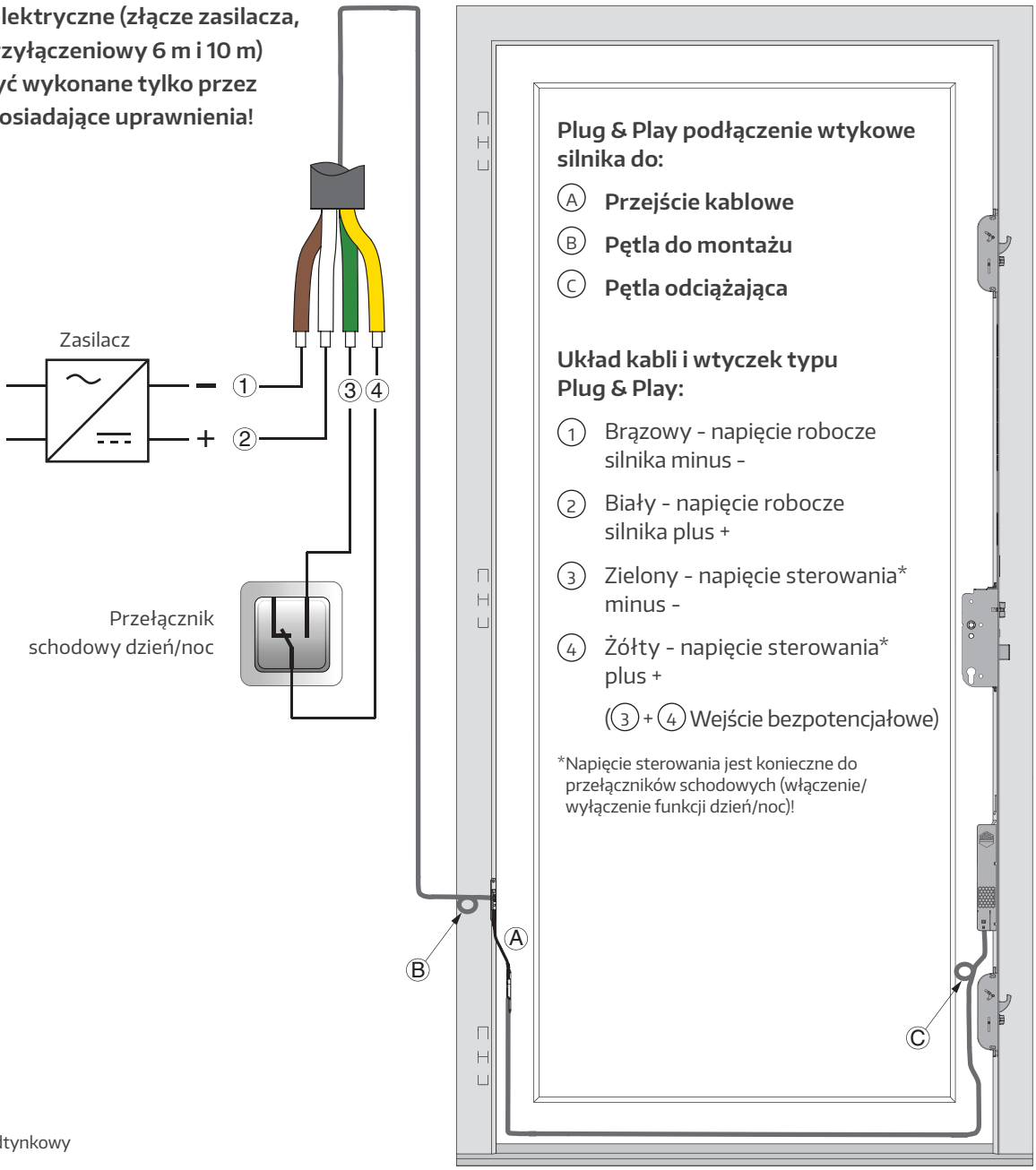

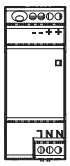

**Zasilacz szyny montażowej

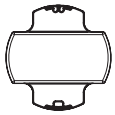

**Zasilacz podtynkowy

**Zaleca się eksploatację A-TS z silnikiem tylko z przetestowanymi i zatwierdzonymi jednostkami zasilającymi przeznaczonymi do tego celu. Są one przeznaczone dla napięcia wejściowego 220-240V / 50-60Hz i zapewniają napięcie wyjściowe 24 V DC 1A z dynamicznym nadprądem 3A dla 500ms / 7A dla 100ms. Alternatywnie, produkty innych firm muszą posiadać napięcie wyjściowe 12 - 24 V DC o natężeniu min. 1,5 A.

Kontrola dostępu i interfejsy

Schemat połączeń UPS (zasilacz bezprzerwowy)

MACO zaleca stosowanie zasilacza UPS MACO (art. nr 480987), który bez ograniczeń funkcjonalnych usuwa częste, krótkotrwałe przerwy w dostawie prądu. Czas mostkowania zależy od aktualnej konfiguracji systemu. W mało prawdopodobnym przypadku awarii zasilania podczas procesu otwierania lub zamykania za pomocą silnika, mechanizm może się zaciąć. Przy pomocy UPS zamek przesuwa się do żądanej pozycji. Bez zasilacza UPS, A-TS może być obsługiwany ręcznie za pomocą klucza lub klamki (od wewnątrz) w przypadku awarii zasilania w stanie zamkniętym lub otwartym.

WAŻNE! Do pracy UPS wymagane jest podłączenie co najmniej jednego dodatkowego odbiornika (moduł BLE, kontrola dostępu,...). W przeciwnym razie UPS przejdzie w tryb czuwania i NIE będzie aktywny w przypadku awarii zasilania.

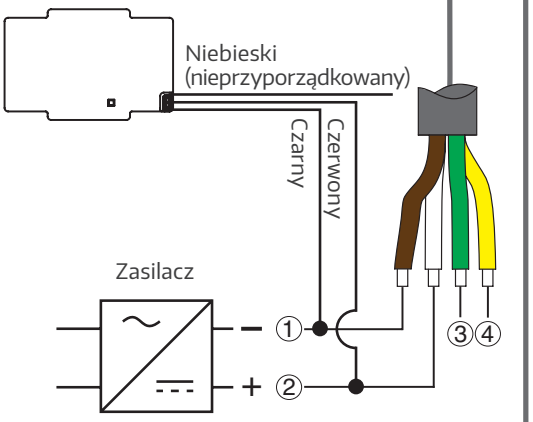

Plug & Play podłączenie wtykowe silnika do:

- (A) **Przejście kablowe**
- (B) **Pętla do montażu**
- (C) **Pętla odciążająca**

Układ kabli i wtyczek typu Plug & Play:

- (1) Brązowy - napięcie robocze silnika minus -
- (2) Biały - napięcie robocze silnika plus +
- (3) Zielony - napięcie sterowania* minus -
- (4) Żółty - napięcie sterowania* plus +

  ((3) + (4) Wejście bezpotencjałowe)

*Napięcie sterowania jest konieczne do działania włączników i przełączników schodowych (włączenie/wyłączenie funkcji dzień/noc)!

Złącza elektryczne (złącze zasilacza, kabel przyłączeniowy 6 m i 10 m) mogą być wykonane tylko przez osoby posiadające uprawnienia!

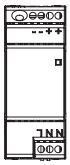

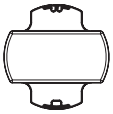

**Zasilacz podtynkowy

**Zasilacz szyny montażowej

**Zaleca się eksploatację A-TS z silnikiem tylko z przetestowanymi i zatwierdzonymi jednostkami zasilającymi przeznaczonymi do tego celu. Są one przeznaczone dla napięcia wejściowego 220-240V / 50-60Hz i zapewniają napięcie wyjściowe 24 V DC 1A z dynamicznym nadprądem 3A dla 500ms / 7A dla 100ms. Alternatywnie, produkty innych firm muszą posiadać napięcie wyjściowe 12 - 24 V DC o natężeniu min. 1,5 A.

Kontrola dostępu i interfejsy

Kontakt stykowy secureConnect Touchkey dLine

Plug & Play podłączenie wtykowe silnika do:

Ⓐ **Kabel adaptera dla zestyku drzwiowego do dLine**

Ⓑ **Kabel adaptera dla styku drzwiowego do silnika**

Ⓒ **Kontrola dostępu dLine**

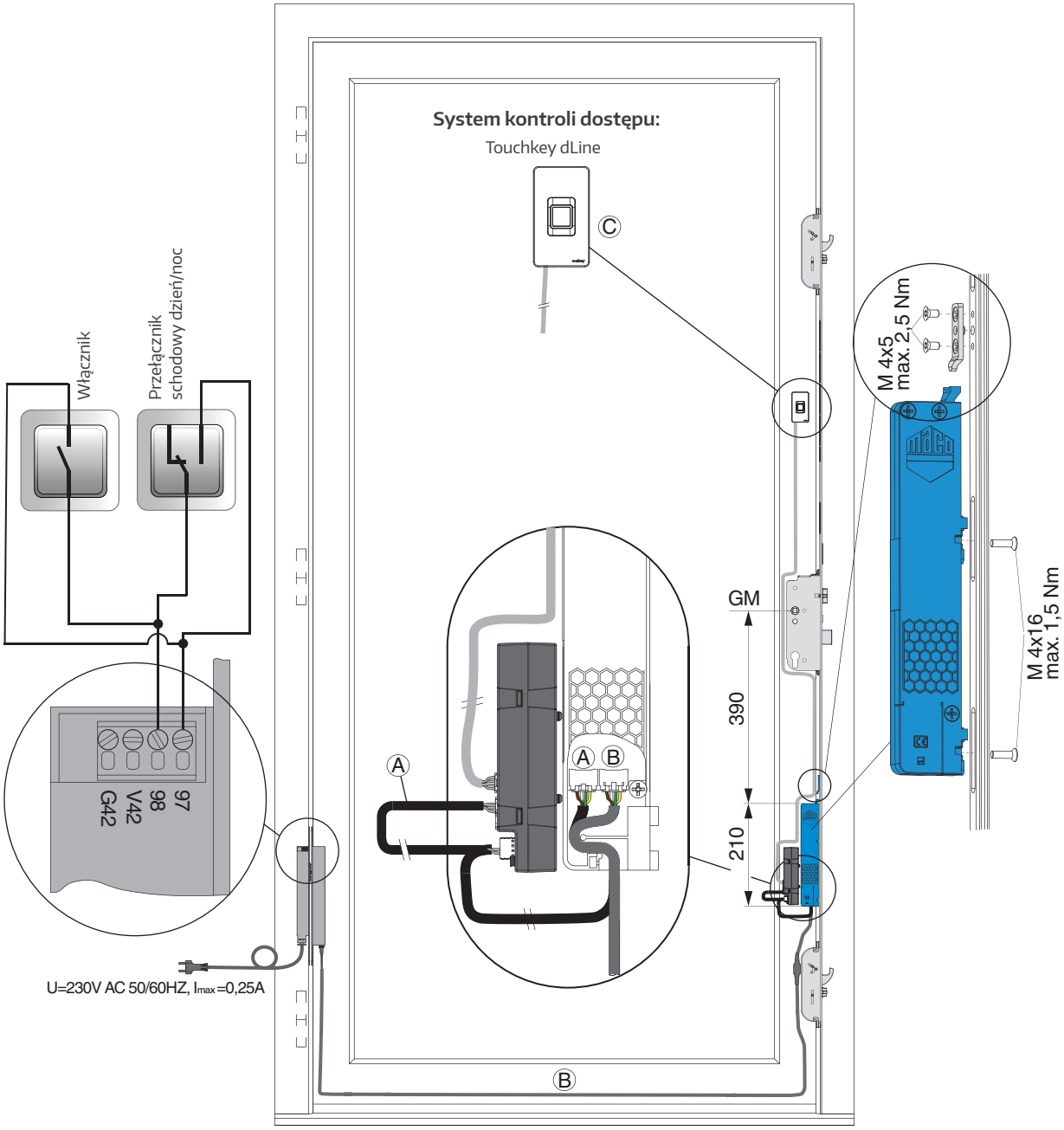

Kontrola dostępu i interfejsy

Frezowanie pod Transponder Plus

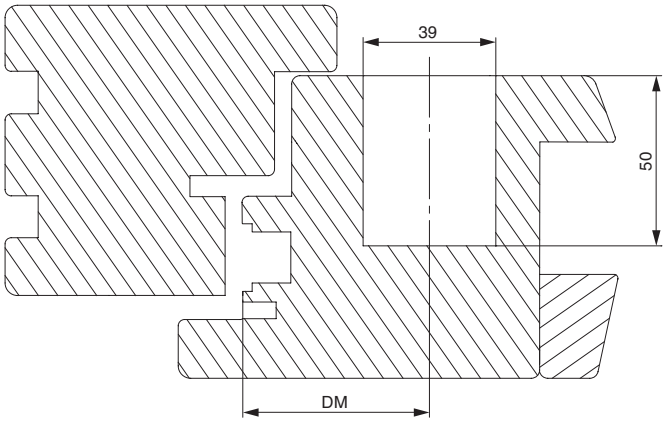

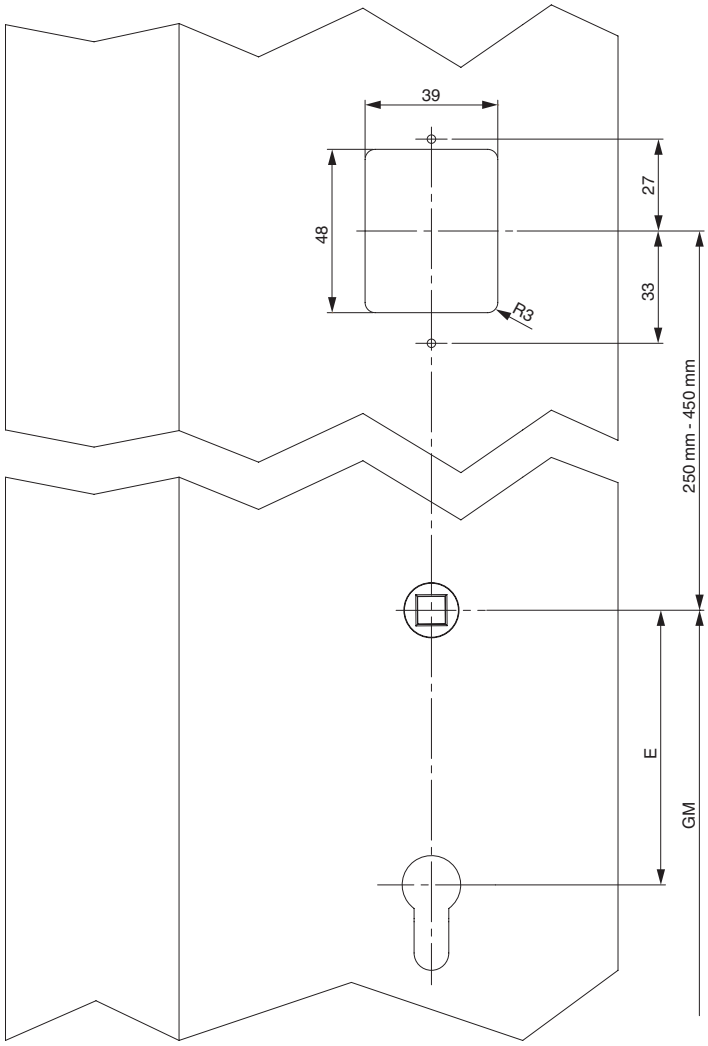

Kontrola dostępu i interfejsy

Frezowanie pod Keypad / Touchkey

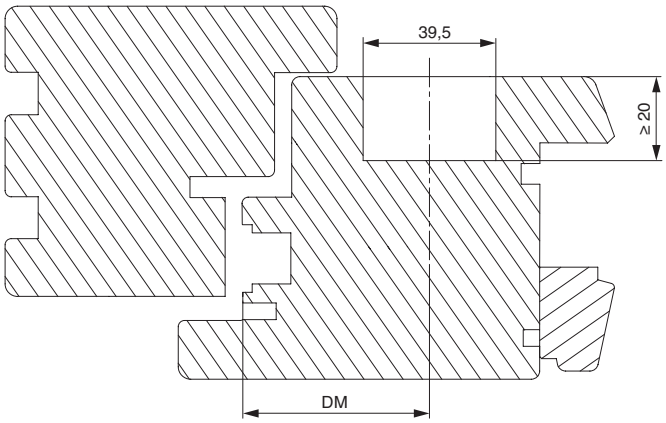

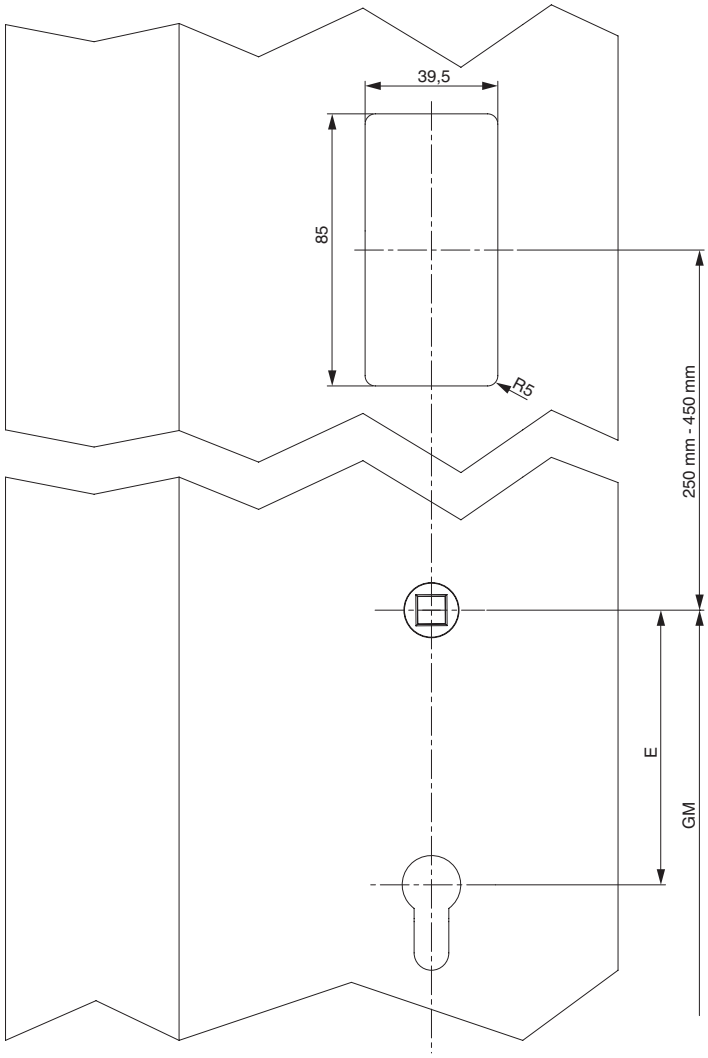

Kontrola dostępu i interfejsy

Frezowanie pod Touchkey dLine

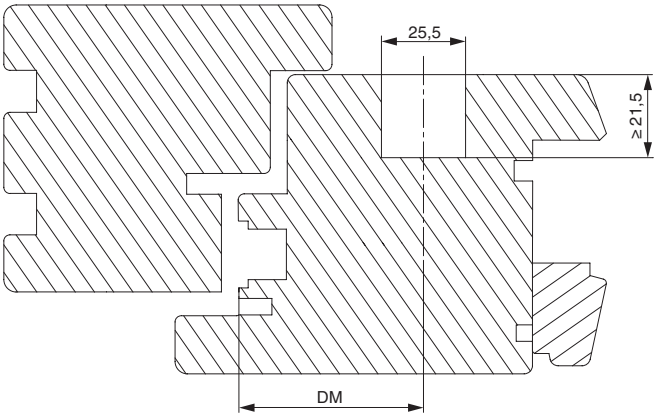

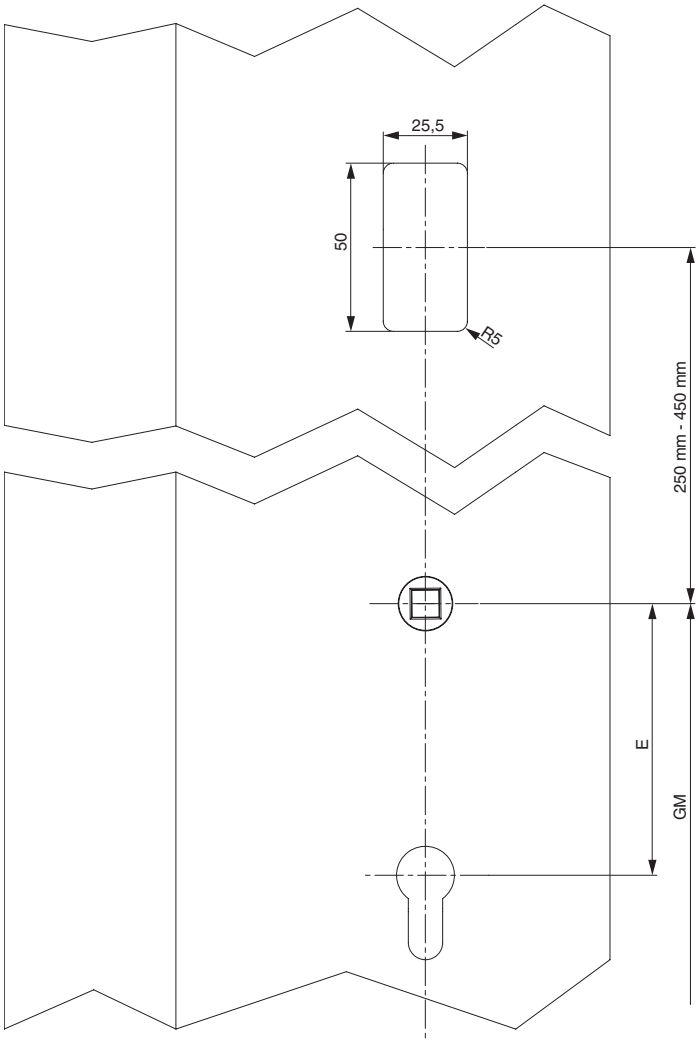

Kontrola dostępu i interfejsy

Frezowanie pod silnik (montaż płytki zabierakowej i silnika)

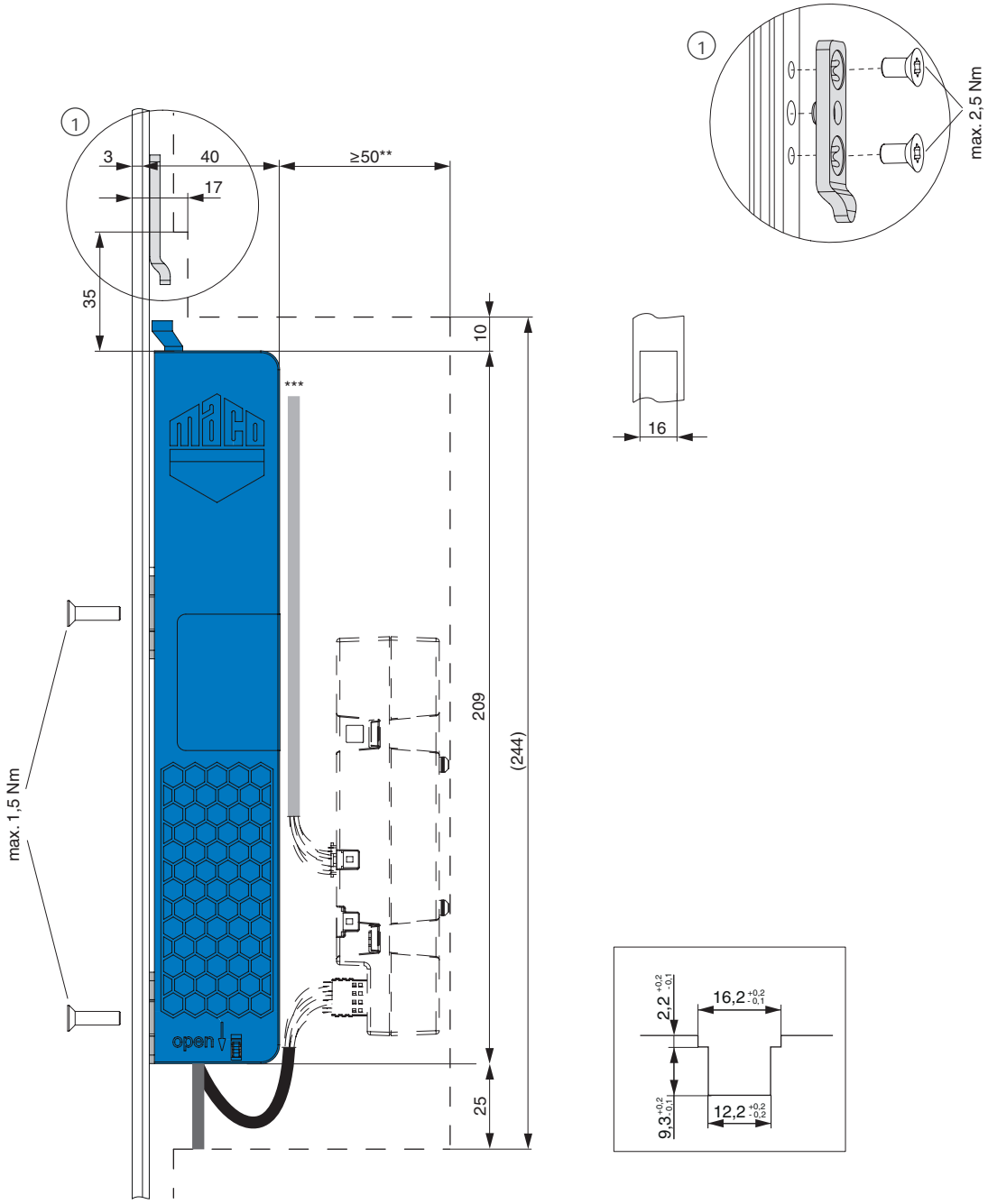

* dLine jednostka sterująca dla rozwiązań dostępu
** Kanał kablowy dla opcji komfortowej
*** Kabel dla systemu kontroli dostępu

Kontrola dostępu i interfejsy

Przejście kablowe do drzwi, kąt otwarcia ≤110°, luz 12

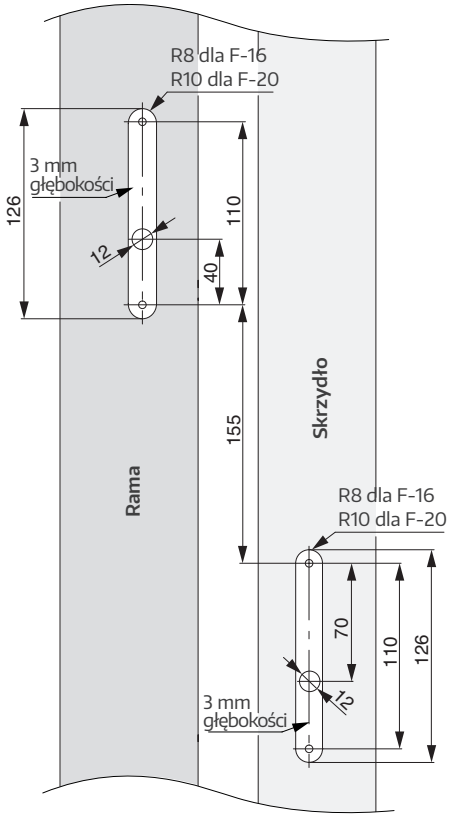

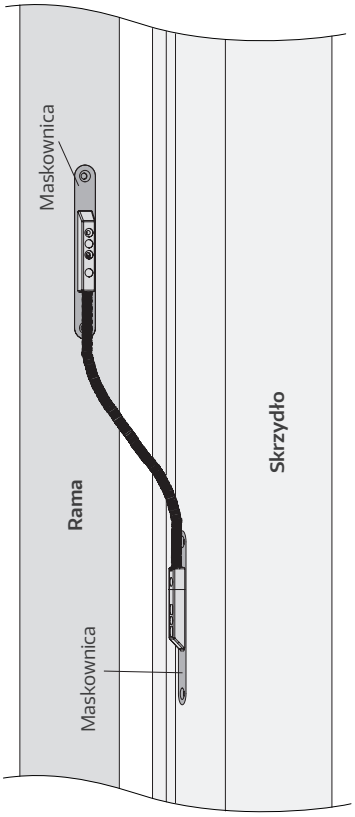

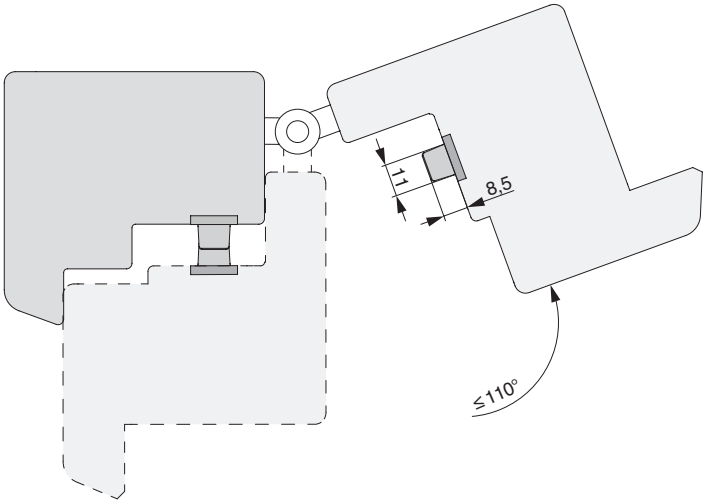

Kontrola dostępu i interfejsy

Przejście kablowe do drzwi, kąt otwarcia ≤180°, luz 4, luz 12

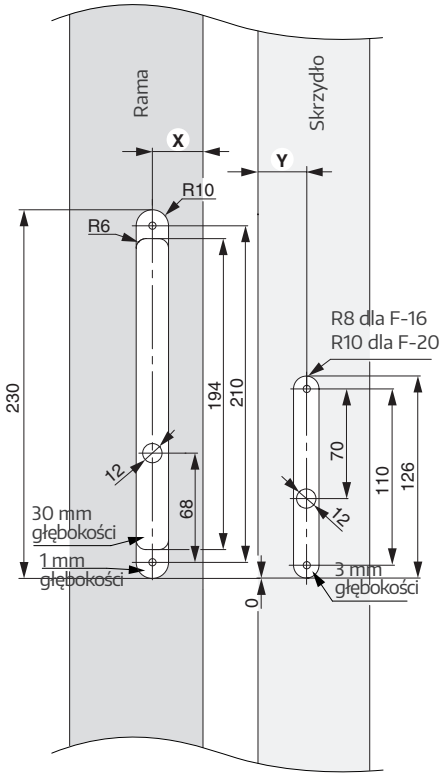

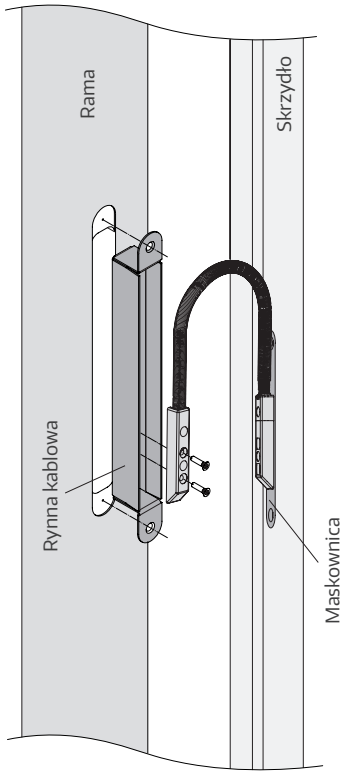

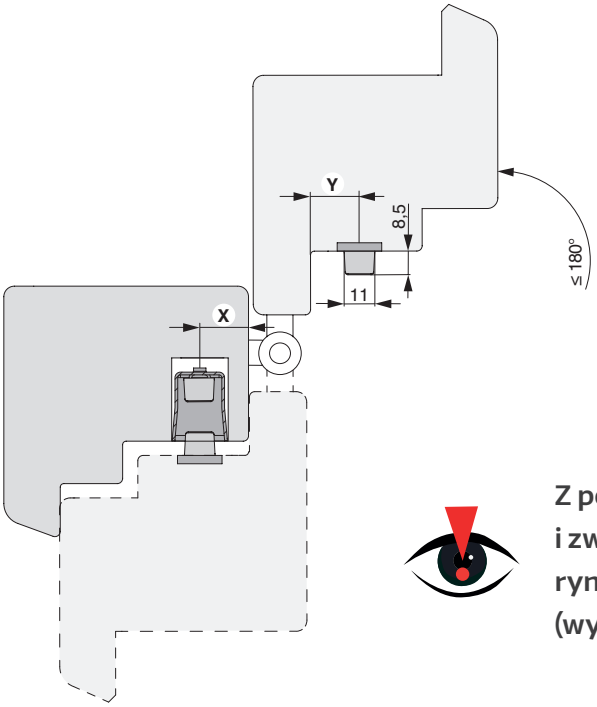

Z powodu różnych wersji zawiasów i związanych z tym OSI WKRĘCANIA, położenie rynny kablowej (wymiar X) i maskownicy (wymiar Y) trzeba określić samodzielnie!

Dane techniczne A-TS Comfortmotor

Wymiary obudowy (szer. x wys. x gł.)	15,4 x 209 x 40,2 mm
Waga netto	157 g
Napięcie znamionowe (SELV)	12 ... 24 V DC / 12 V AC
Zużycie energii w trybie gotowości	14,2 mA przy 24 V DC = 340,8 mW
Temperatura pracy	-10 ... +55 °C
Wilgotność powietrza	20 ... 80%, bez kondensacji
Temperatura przechowywania	-40 ... +85 °C
Grupy użytkowników	użytkownicy prywatni, np. laicy, dzieci
Środowisko użytkowania	w zadaszonych i zamkniętych przestrzeniach
Obszar zastosowań	Sektor przemysłowy: nie Obszar mieszkalny, obszar biznesowy/handlowy, małe firmy: tak
Wejścia	1 styk bezpotencjałowy (2 wtyczki JST)
Wyjścia	nie
Klasa ochrony	brak danych
Certyfikat	CE
Cykl pracy	ED 50%
Okres eksploatacji	200 000 cykli
Klasa ochrony	III (SELV)

Dane techniczne Moduł Bluetooth do A-TS + M-TS

Wymiary (szer. x wys. x gł.)	8,3 x 88,6 x 21,2 mm
Waga netto	18 g
Długość kabla	około 300 mm
Zakres częstotliwości	2,40 GHz ... 2,48 GHz
Napięcie znamionowe (SELV)	12 ... 24 V DC
Prąd znamionowy	0,01 A
Zużycie energii w trybie gotowości	około 0,11 W
Temperatura pracy	-10 ... +55 °C
Wilgotność powietrza	≤95%, bez kondensacji
Temperatura przechowywania	-25 ... +70 °C
Grupy użytkowników	użytkownicy prywatni, np. laicy, dzieci
Środowisko użytkowania	w zadaszonych i zamkniętych przestrzeniach
Obszar zastosowań	Sektor przemysłowy: nie Obszar mieszkalny, obszar biznesowy/handlowy, małe firmy: tak
Wejścia	-
Wyjścia	1 wyjście bezpotencjałowe
Certyfikat	CE

Dane techniczne UPS (zasilacz awaryjny)

patrz instrukcja montażu i arkusz danych modułu UPS, nr zam. 759528

Dane techniczne Zasilacz

patrz instrukcja montażu i arkusz danych zasilaczy 480276 i 480277, nr zam. 759529

Wszystko z jednego źródła?

U nas otrzymasz kompletne rozwiązania do systemów przesuwnych, okien i drzwi – z drewna, PVC i aluminium. Zapraszamy do zapoznania się z naszą różnorodną ofertą systemową i kompleksową ofertą usług. Dowiedz się więcej na naszej stronie internetowej **www.maco.eu** lub skontaktuj się z doradcą klienta MACO.

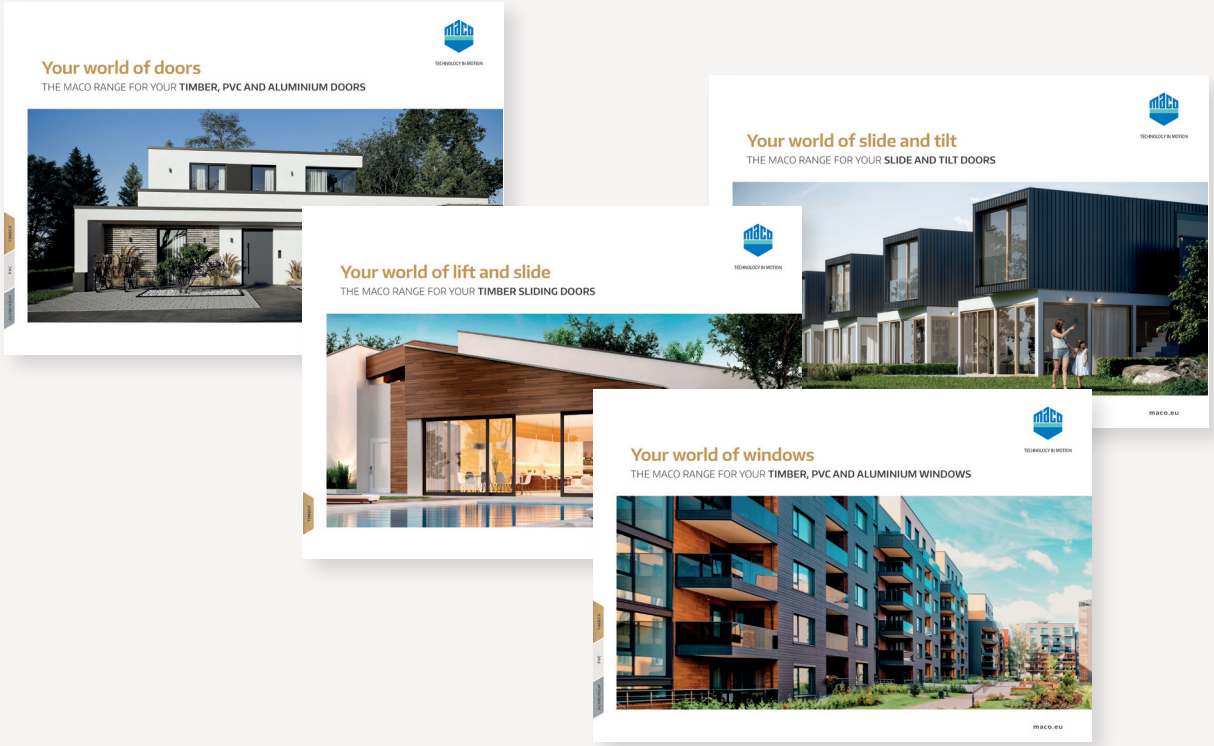

MACO w Twojej okolicy:
www.maco.eu/kontakt

TECHNIKA
KTÓRA PORUSZA

Dokument ten jest na bieżąco aktualizowany.
Aktualną wersję można znaleźć na stronie https://www.maco.eu/assets/757777
lub skanując kod QR.

Data: 01/2019 - Zmiany: 10/2025
Nr. 757777
Wszelkie prawa i zmiany zastrzeżone.