LA TECHNOLOGIE
QUI ÉVOLUE

UTILISATION
RÉSERVÉE AUX ENTREPRISES SPÉCIALISÉES !

MACO PROTECT

SERRURES DE PORTE

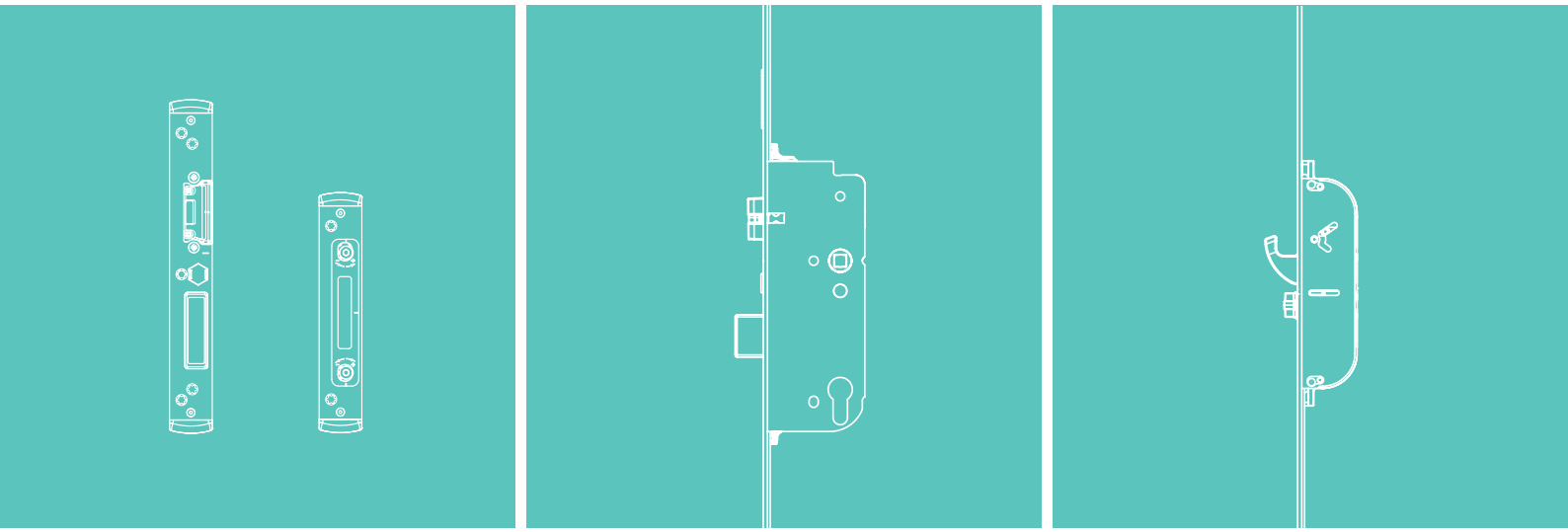

INSTRUCTIONS DE MONTAGE

A-TS
Serrure de porte automatique

PVC

M119317

maco.eu

Table des matières

Informations importantes **4 - 10**

Introduction 4

Note informative, légende 5

Utilisation prévue 6

Utilisation inappropriée 6 - 9

Utilisation de sécurité de transport 10

Maintenance **11**

Changement de pêne **12**

Instructions d'installation **13 - 16**

Préparer la serrure pour ajouter l'option fonction journalière (fabricant de porte) 13

Montage de l'élément fonction journalière sur la serrure (fabricant de porte) 14

Montage d'une gâche débrayable MACO sur la gâche (fabricant de porte) 15

Mode d'emploi de la fonction journalière (utilisateur final) 16

Schémas de perçage et de fraisage **17 - 19**

Boîtier de serrure et pêne multifonction avec verrouillage à crochet 17

Gâche centrale pêne demi-tour et pêne dormant 18

Gâche multifonction à crochet 19

Positionnement gâches **20 - 26**

Positions gâche pêne dormant et demi-tour / gâche, pêne multifonction avec crochet 20

2 pênes multifonctions à crochet, Standard K+730, à 1 vantail 21

2 pênes multifonctions à crochet, Standard K+730, à 2 vantaux 22

2 pênes multifonctions à crochet, Basse K+605, à 1 vantail 23

2 pênes multifonctions à crochet, Basse K+605, à 2 vantaux 24

2 pênes multifonctions à crochet, Haute K+980, à 1 vantail 25

2 pênes multifonctions à crochet, Haute K+980, à 2 vantaux 26

Rallonge / Recoupe de serrure de porte automatique A-TS K+730 **27 - 28**

Sans point de verrouillage supplémentaire 27

Avec point de verrouillage supplémentaire 28

Solutions d'accès & interfaces **29 - 44**

Vue d'ensemble 29

Module Bluetooth (BLE) pour commande via l'application MACO-SMARTPHONE-APP 30

Transponder Plus, Keypad et Touchkey 31

Clavier numérique dLine 32

Somfy Smart lock controller 33

Connexions électrique 34 - 36

Schéma de connexion UPS (alimentation sans interruption) 37

Contact à plot secureConnect Touchkey dLine 38

Schémas de fraisage 39 - 42

Passages de câble 43 - 44

Caractéristiques techniques **45 - 46**

Informations importantes

Introduction

Lisez attentivement ces instructions avant de commencer à assembler le A-TS. Installez toutes les pièces de montage de manière professionnelle comme décrit dans ces instructions et respectez toutes les consignes de sécurité. Si ces instructions ne sont pas suivies, aucune garantie ne peut être donnée quant au bon fonctionnement du système. En cas de non-respect, nous n'acceptons aucune responsabilité pour les dommages aux personnes ou au matériel.
Coordonner le matériel de fixation nécessaire avec la structure du bâtiment et la charge correspondante et le compléter si nécessaire. Tout matériel de fixation fourni ne répond qu'à une partie des exigences.

Groupe cible de ce manuel

Ce manuel est destiné exclusivement aux entreprises spécialisées et au personnel qualifié. Le travail décrit ne peut être effectué que par du personnel qualifié.

Stockage des documents / instruction

Conservez ces instructions de montage pour une utilisation et un entretien ultérieurs.
Distribuez le mode d'emploi (téléchargeable sous maco.eu - numéro de commande 757618) à l'utilisateur final et donnez-lui des instructions.

Installation et fonctionnement

Avant l'installation : Testez les portes et les éléments de sécurité. L'intégrité et le bon fonctionnement des portes doivent être assurés.

Tous les travaux (montage, réglage, etc.) doivent être effectués à l'état hors tension.

Avant d'installer le lecteur, vérifiez si la plage de température applicable est adaptée à l'environnement.

Utilisez des vis de longueur suffisante pour fixer les pièces qui, dans le cas des profilés en plastique, doivent pénétrer dans le renfort en acier.

Sauf indication contraire, toutes les dimensions sont en millimètres.

Toutes les représentations ne sont que symboliques.

Sous réserve de fautes d'impression, d'erreurs et de modifications.

Vous trouverez déclaration de conformité sous :

Déclaration de montage CE A-TS Moteur

Informations importantes

Note d'information

Cette note indique des informations complémentaires importantes qui sont indispensables pour une installation sans faille du produit.

Légende

	Axe cylindre - Fouillot DM	FFH	Hauteur feuillure du vantail
	Entreaxe E	K+	Dimension du boîtier en haut
	Hauteur de poignée GM	K-	Dimension du boîtier en bas
	Bord avant du profilé		Avis important
MF	Pêne multifonction		
EV	Embout de terminaison		

Informations importantes

Utilisation prévue

› Le A-TS est prévu pour être monté sur des portes d'entrée, d'appartement et de service en PVC, bois, aluminium ou acier, ainsi que sur leurs combinaisons, installées d'aplomb.

› Installez toutes les pièces de montage de manière professionnelle comme décrit dans ces instructions et respectez toutes les consignes de sécurité !

› Afin d'éviter des erreurs de l'électronique dues à des câbles endommagés, tous les fraisages/perçages dans la zone du guidage des câbles doivent être soigneusement ébavurés !

› Le montage et les installations électriques doivent être effectués conformément à ces instructions. Un mauvais câblage peut entraîner la destruction de l'électronique.

› Lors du vissage, il faut s'assurer que les câbles ne sont pas endommagés par les vis de fixation !

› Avant le montage, assurez-vous que les composants sont en parfait état. Les composants endommagés ou défectueux ne doivent en aucun cas être utilisés. N'utilisez que des A-TS en parfait état.

› Avant d'effectuer tout travail sur le A-TS et les composants sous tension, l'alimentation électrique du bloc d'alimentation doit être coupée.

Utilisation inappropriée

› Le A-TS ne doit PAS être utilisé pour les portes de secours ou de panique selon la norme EN179 ou EN1125.

› Les pièces de raccord décrites dans ces instructions d'arrêt sont en acier ou en matériau inoxydable, sont passivées galvaniquement et étanchées selon la norme DIN EN 12329. Elles ne doivent pas être utilisées dans des environnements où l'air est agressif et corrosif.

› N'utilisez pas de produits d'étanchéité réticulant à l'acide, car ceux-ci peuvent entraîner la corrosion des pièces de raccord.

Un montage non conforme, une utilisation non conforme ou inhabituelle, l'utilisation d'accessoires non expressément autorisés par MACO, des modifications ou des réparations non expressément autorisées par MACO ainsi qu'un entretien non conforme peuvent entraîner des dysfonctionnements et doivent être évités. Toute mesure non expressément autorisée par MACO entraîne la perte de tous les droits de responsabilité, de garantie et, le cas échéant, de garantie convenue séparément.

Informations importantes

Utilisations inappropriées

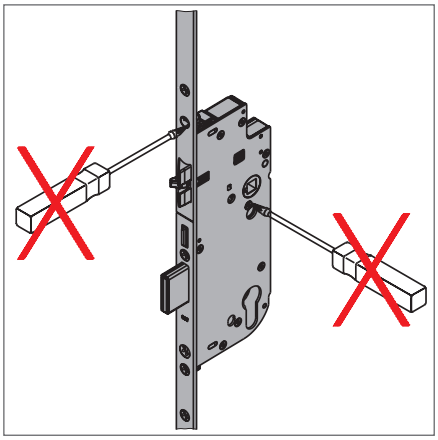

N'ouvrez jamais le boîtier de la serrure !

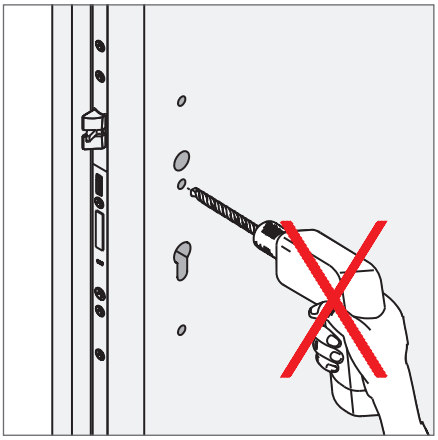

Effectuez tous les perçages avant d'installer la serrure !

Retirez les copeaux du trou de fraisage !

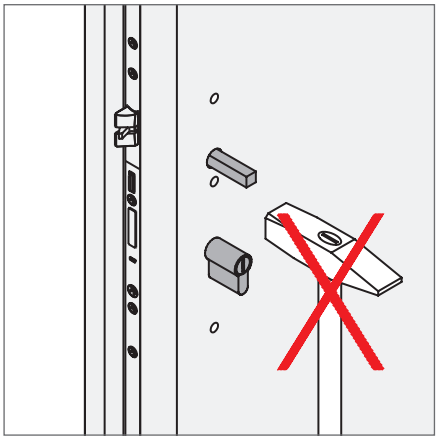

Ne forcez pas le carré de la poignée à travers la noix de la serrure !

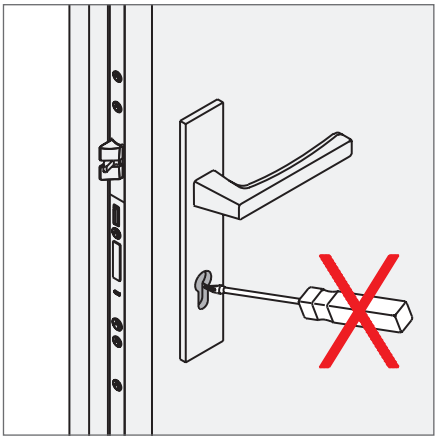

Ne fermez la serrure qu'avec la clé de construction correspondante !

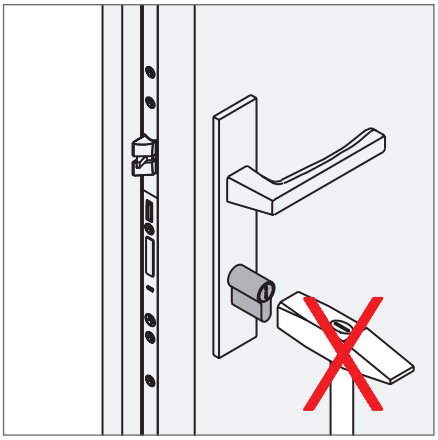

Pas de recours à la force lors de l'installation du cylindre !

Informations importantes

Utilisations inappropriées

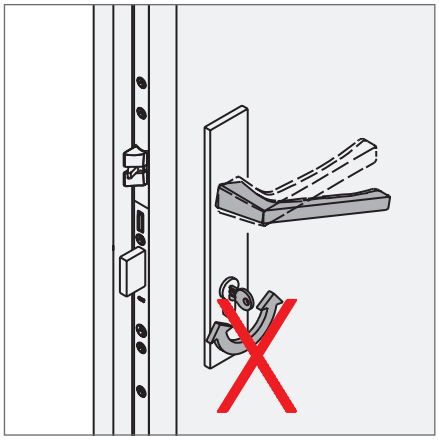

Ne faites pas fonctionner la poignée et la clé en même temps !

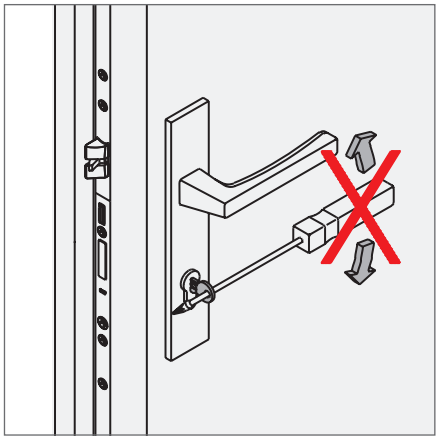

Ne pas tourner la clé avec force (leviers extérieurs) !
Le pêne de la serrure principale et, dans le cas de systèmes de verrouillage multiples sans tirage de porte, également tous les pênes des serrures secondaires, ne doivent pas frotter dans la gâche.
Utilisez à cet effet les possibilités de réglage des pièces de verrouillage ou des charnières de porte. Il n'est pas permis d'ajuster les évidements dans les gâches.

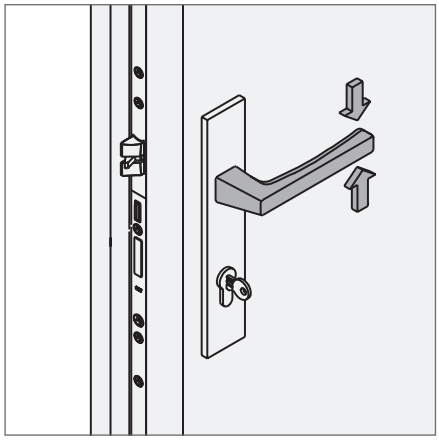

Ne chargez la béquille que dans le sens normal de rotation !
Appliquez une force maximale de 15 kg dans le sens de l'actionnement (sur la béquille) !

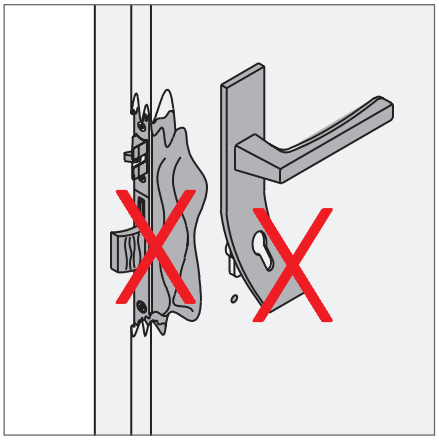

Le système de verrouillage multiple doit être remplacé dès que des traces de violence sont visibles !

Ne portez pas le vantail de la porte par la poignée !

Informations importantes

Utilisations inappropriées

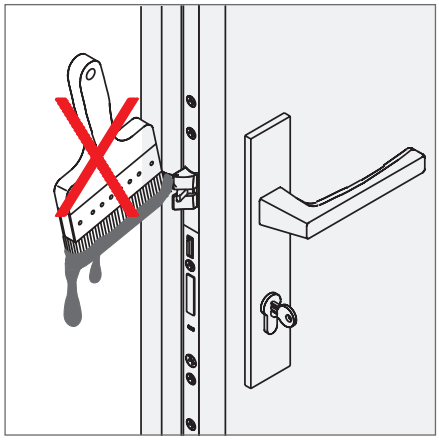

Ne peignez ou ne vernissez pas le verrou et le loquet de la serrure !

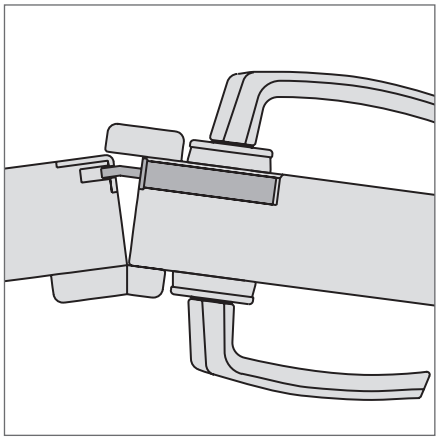

Les portes à double battant ne doivent pas être forcées sur le battant fixe !

Ne fermez pas le verrou lorsque la porte est ouverte !

Informations importantes

Utilisation de sécurités de transport

Utiliser des sécurités de transport simples, telles que des cales ou des blocs, permet de sécuriser le transport de l'élément de porte complet. Retirer seulement après le montage.

Ⓐ Position des sécurités de transport.

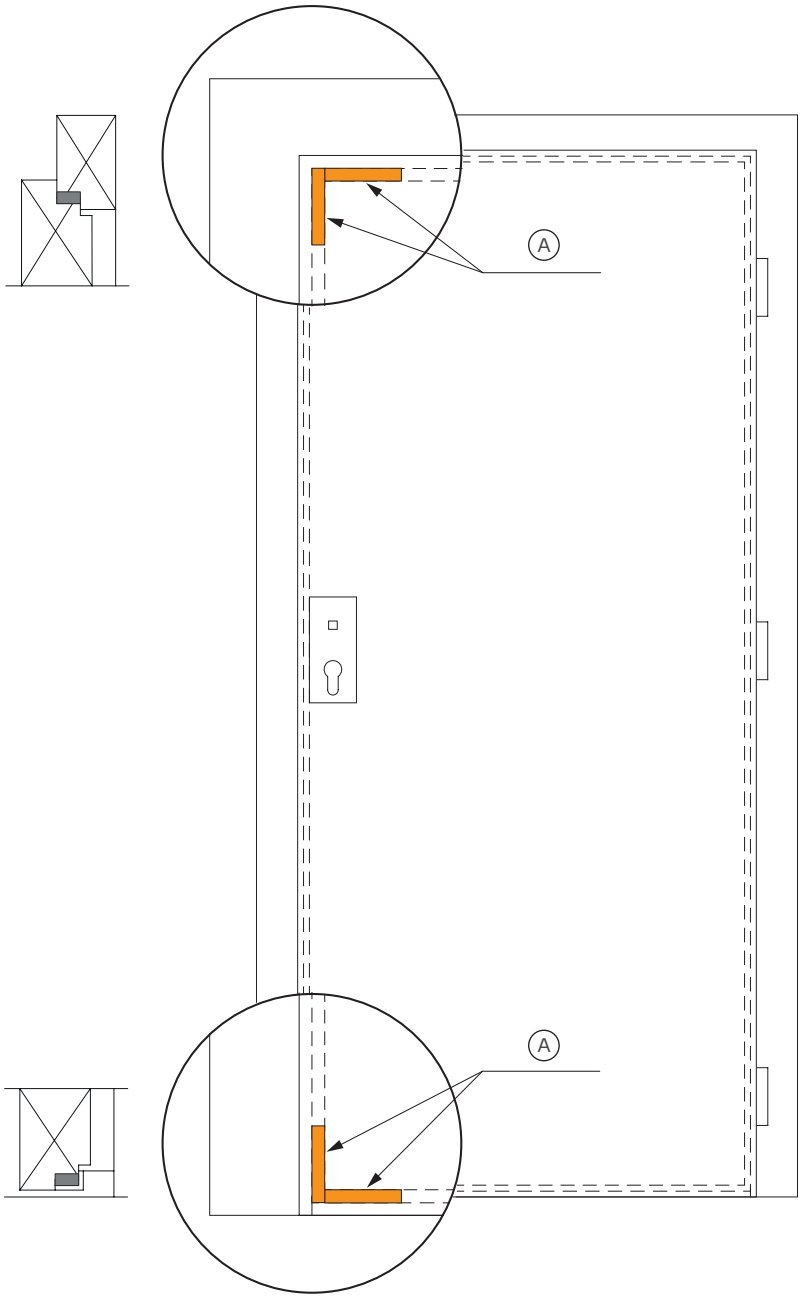

Maintenance

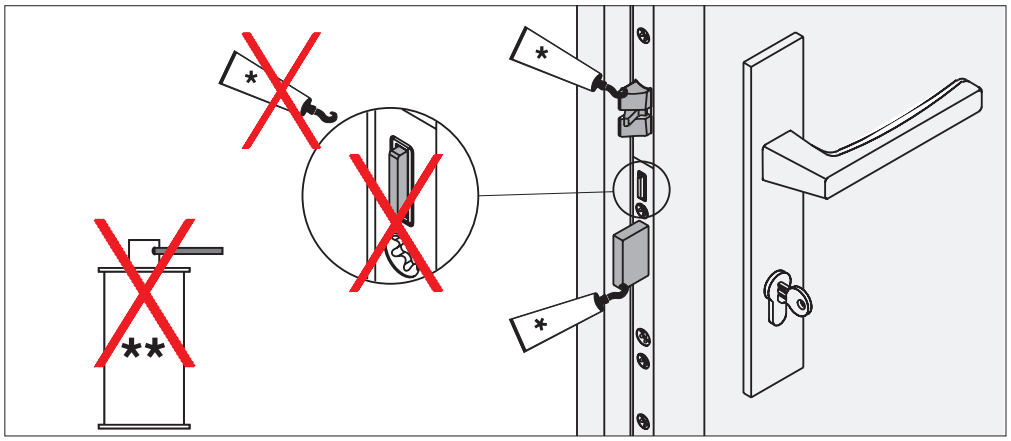

La serrure de porte (boîtier de la serrure) est fournie avec une lubrification permanente à base de graisse à haute performance et ne doit **PAS être relubrifiée ! Lubrifiez le loquet et le verrou une fois par an !**

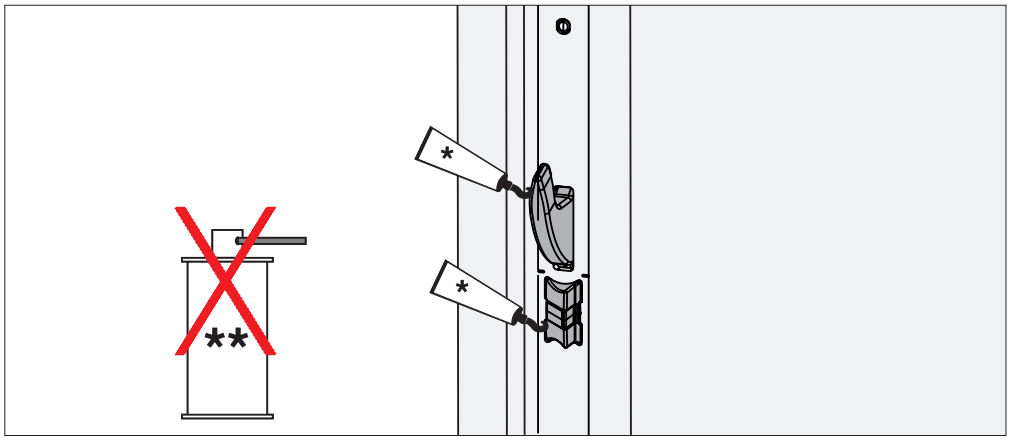

Lubrifier l'élément de verrouillage MF-HO une fois par an !

N'utilisez pas d'huiles lubrifiantes, de produits antirouille, de sprays au silicone, etc. La lubrification ne doit être effectuée qu'avec de la graisse lubrifiante ou de la vaseline technique !

* Graisse en spray (455341), ** Dérouillant

Changement du pêne

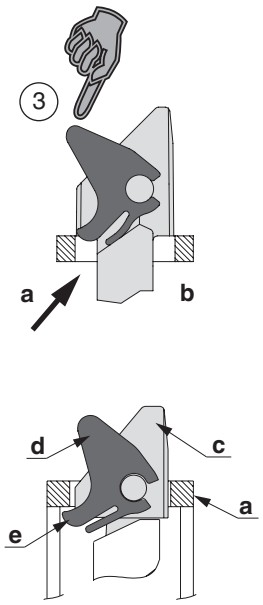

a = Têtière
b = Rainure à ferrage
c = Pêne
d = Bascule de pêne
e = Languette de la bascule

Pêne demi-tour

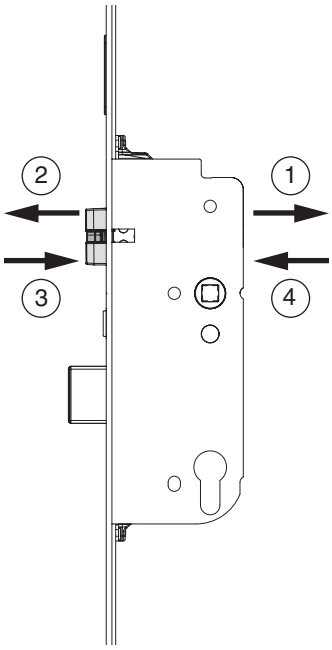

Pêne multifonction

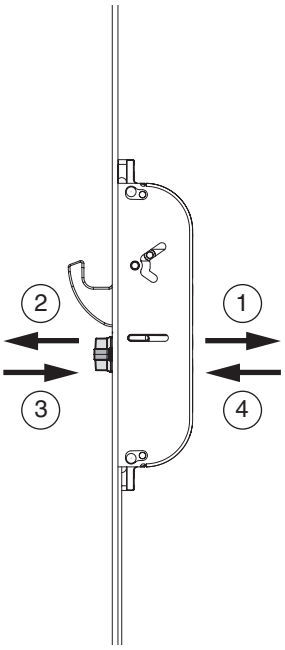

① Desserrer complètement les vis et les repousser vers l'avant avec un tournevis.

② Retirer le pêne.

③ Retourner le pêne et le placer sur la têtière (**a**) pour pouvoir appuyer la languette (**e**) de la bascule du pêne (**d**) sous le logement de la têtière (**b**). Maintenant seulement, insérer complètement le pêne.

④ Serrer les vis (couple de rotation 1,5 Nm au moins et jusqu'à maximum 2 Nm) !

Vérifier que le dispositif fonctionne.

Instructions d'installation

Préparer la serrure pour ajouter l'option fonction journalière (fabricant de porte)

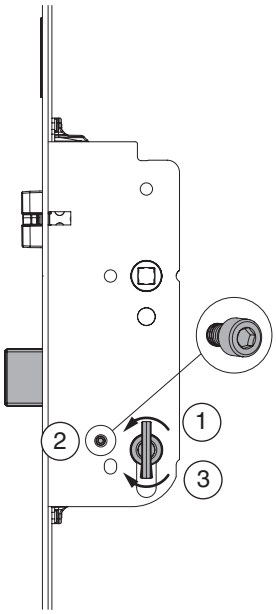

Préparer la serrure pour ajouter l'option fonction journalière

1. Verrouiller
2. Retirer la vis de déverrouillage de jour (clé Allen 2,5 mm)
3. Déverrouiller

Revenir à l'état de livraison

1. Verrouiller
2. Insérer la vis de déverrouillage de jour (clé Allen 2,5 mm)
3. Déverrouiller

Lorsque la fonction de déverrouillage quotidien est activée, le verrou principal n'est pas activé en cas de fonctionnement motorisé (la porte ne s'ouvre pas automatiquement) !

Instructions d'installation

Montage de l'élément de fonction journalière sur la serrure (fabricant de porte)

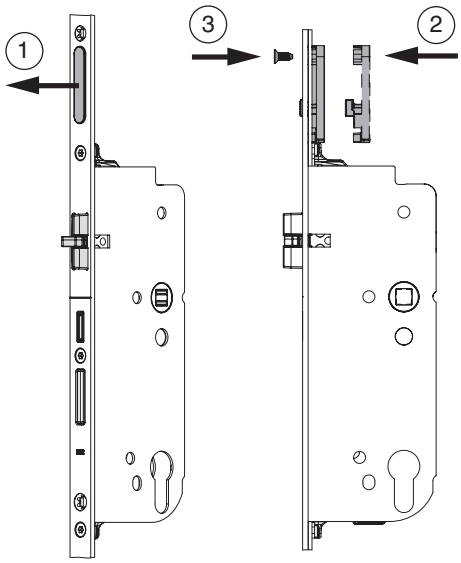

① Retirer le cache de la têtière.

② Placer l'élément de fonction journalière à l'arrière de la têtière (directement sur le pêne dormant, au-dessus du boîtier de la serrure).

③ Visser l'élément de fonction journalière à l'avant de la têtière à l'aide de la vis TX20 M4x10 fournie !

Instructions d'installation

Montage d'une gâche débrayable MACO sur la gâche (fabricant de porte)

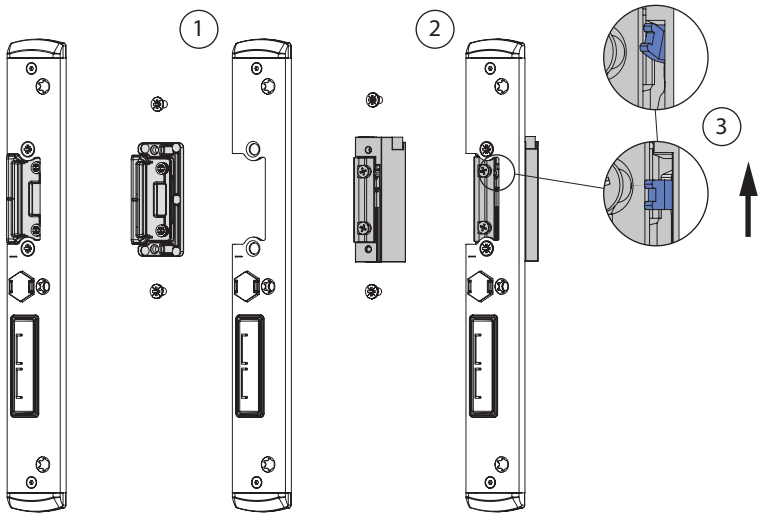

① Démonter la partie feuillure de pêne.

② Monter la gâche débrayable MACO.

③ Activer le déverrouillage mécanique de la gâche débrayable à l'aide du levier.*

* Le déverrouillage mécanique peut rester activé lorsque la fonction journalière est commandée au moyen du taquet de la fonction journalière sur la serrure (voir le mode d'emploi « Fonction journalière » à la page 16).

Instructions d'installation

Mode d'emploi de la fonction journalière (utilisateur final)

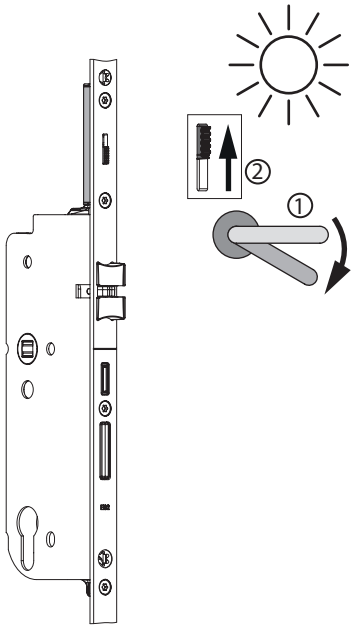

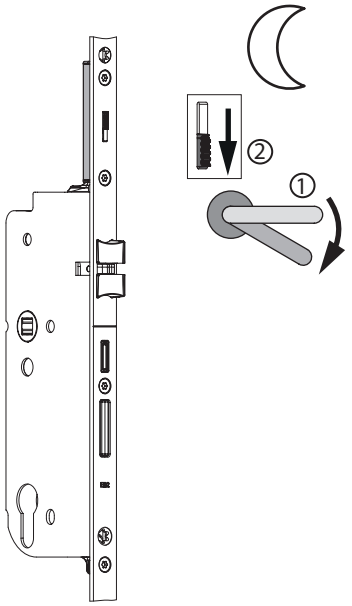

Activer la fonction journalière

① Actionner la poignée de telle sorte que les éléments de verrouillage et les pênes multifonctions soient rentrés !

② Pousser le taquet e la fonction journalière vers le haut, relâcher la poignée.

Désactiver la fonction journalière

① Actionner la poignée de telle sorte que les éléments de verrouillage et les pênes multifonctions soient rentrés !

② Pousser le taquet de la fonction journalière vers le bas.

La fonction de base de la serrure de porte automatique, le verrouillage automatique, est alors rétablie.

Schémas de perçage et de fraisage

Boîtier de serrure et pêne multifonction avec verrouillage par crochet

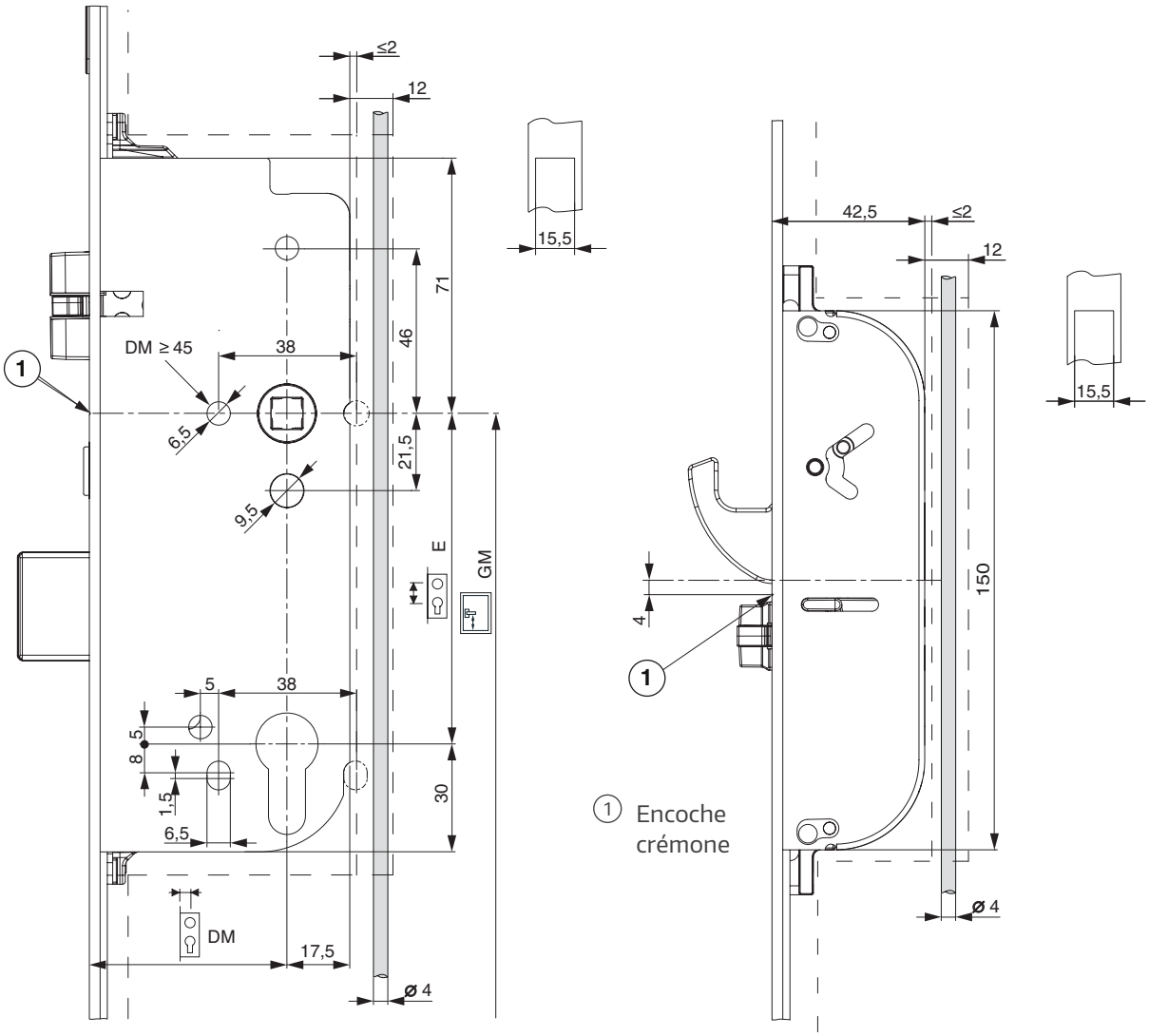

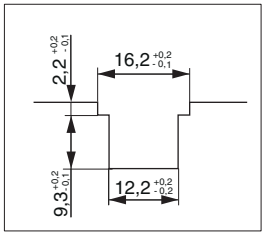

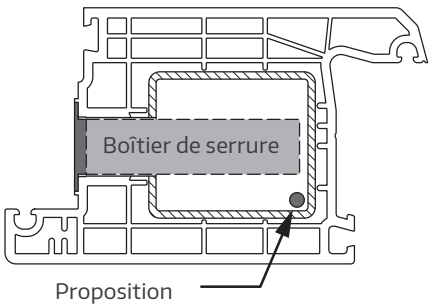

Proposition
Position du câble pour le contrôle d'accès

Schémas de perçage et de fraisage

Gâche pêne dormant et demi-tour

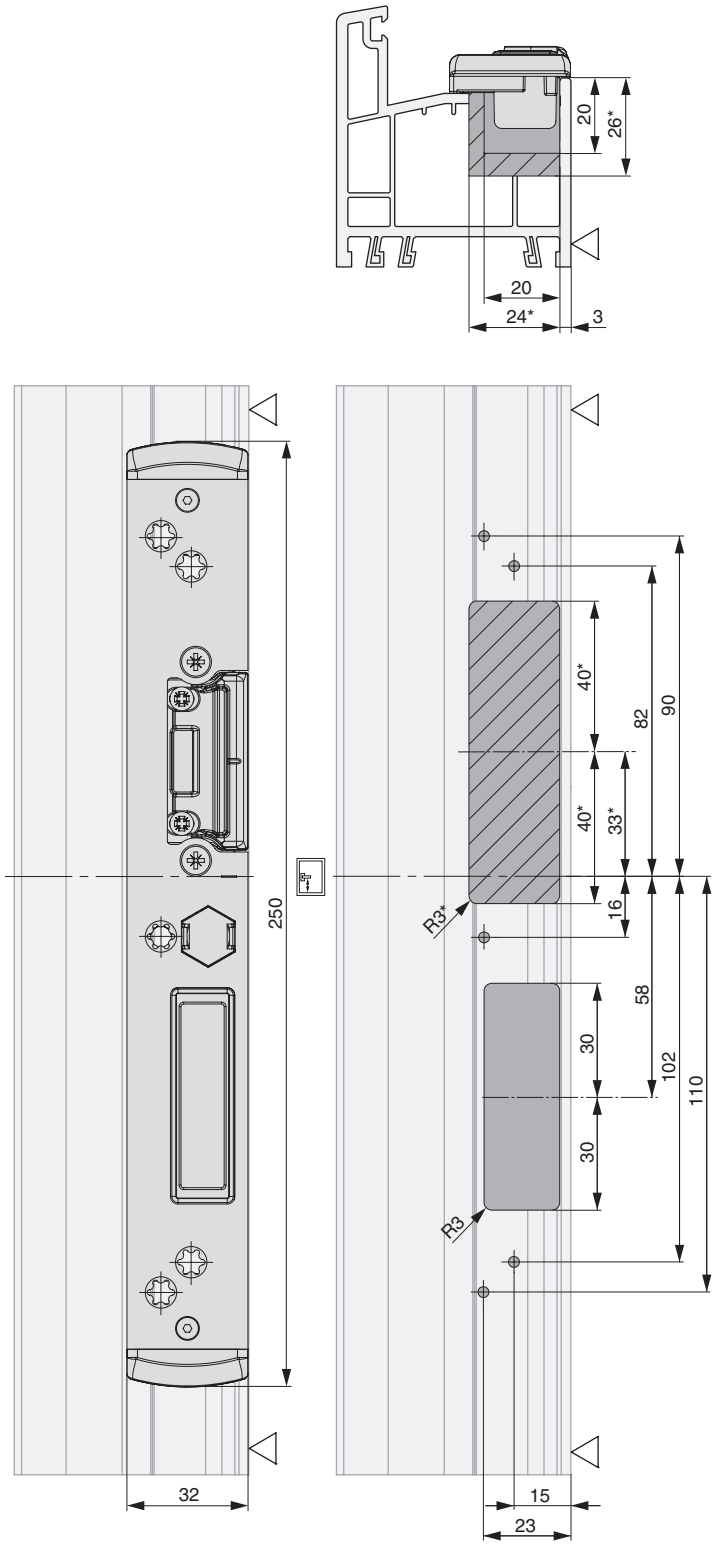

*Modèle de fraisage
pour gâche électrique

Schémas de perçage et de fraisage

Gâche multifonction à crochet

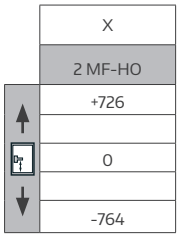

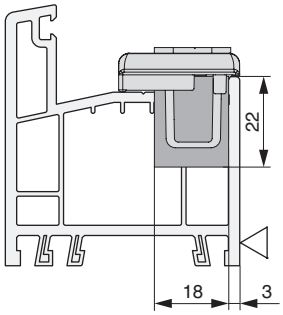

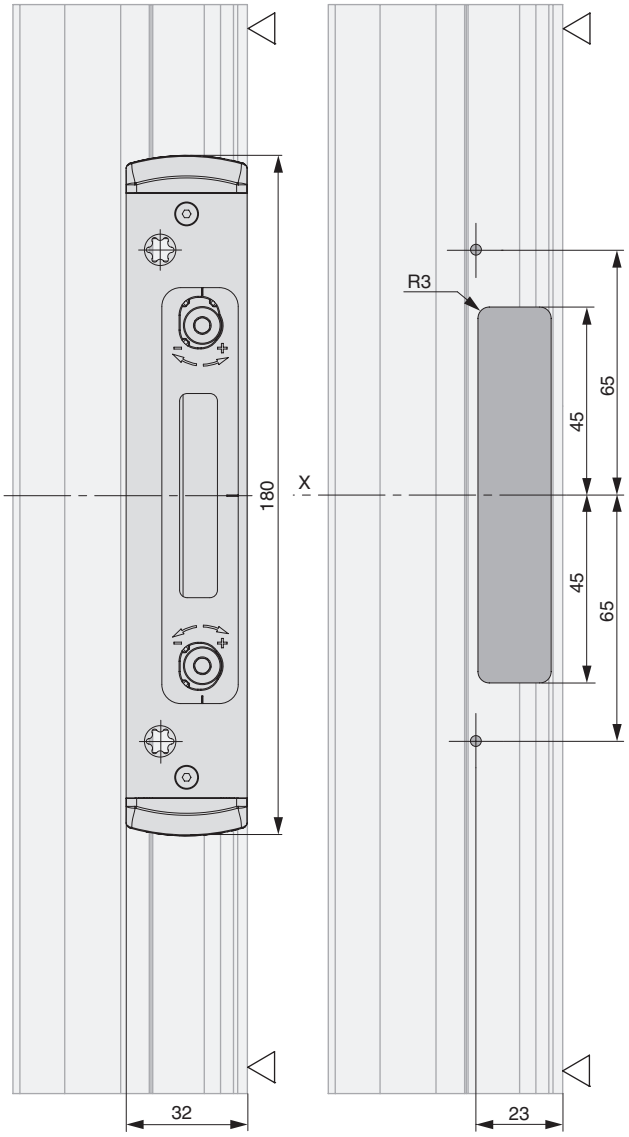

Positionnement gâches

Positions

Gâche pêne dormant et demi-tour

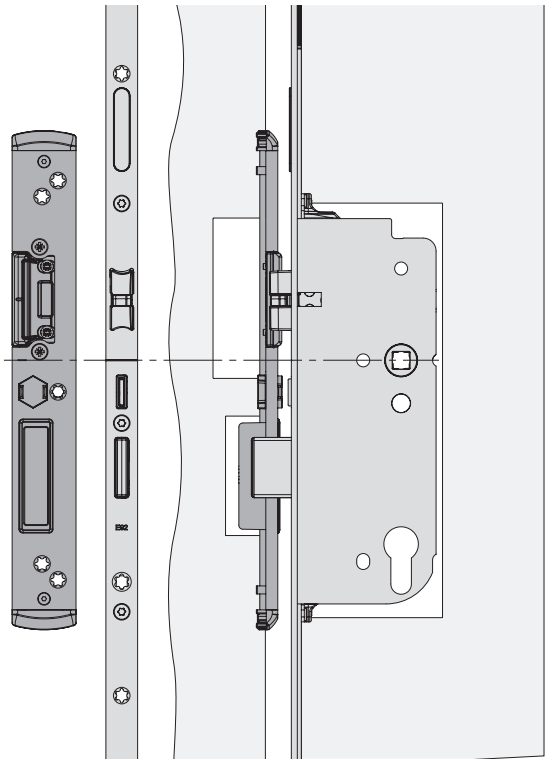

Gâche, pêne multifonction avec crochet

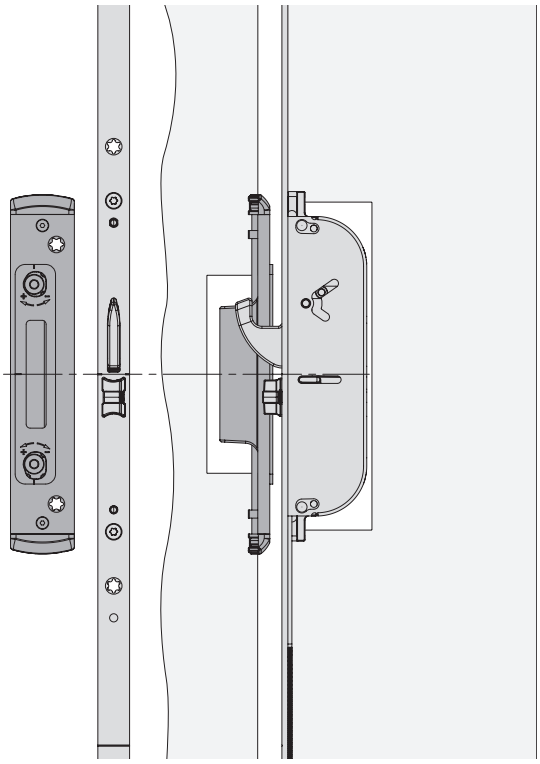

Réglage de la pression :
+/- 2 mm pour les gâches pêne dormant et demi-tour
+/- 1,5 mm pour les gâches MF-HO

Positionnement encoche crémone = encoche gâche

Un jeu de 10 à 14 mm doit être maintenu une fois installé !

Positionnement gâches

2 pênes multifonctions à crochet, Standard K+730, à 1 vantail

① **Gâches individuelles**
② **Gâche têtière filante**
③ **Serrure**

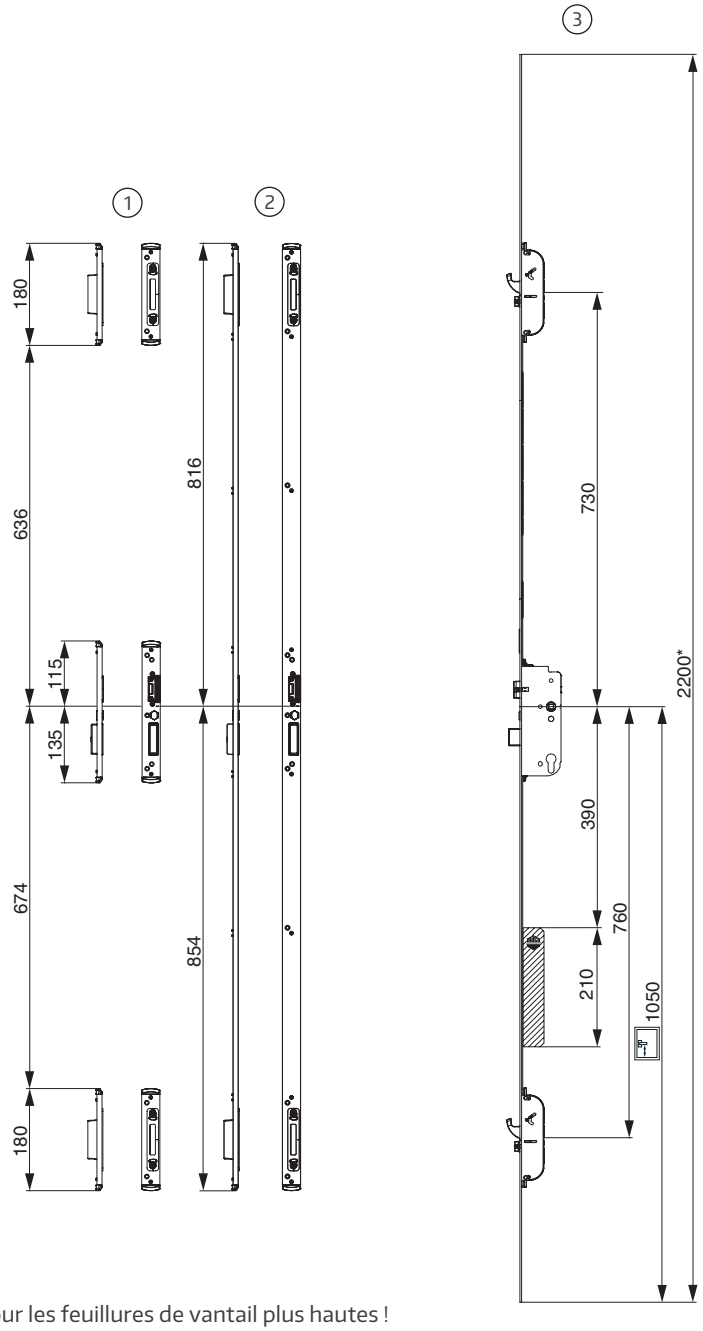

Moteur pour l'ouverture motorisée
* Utiliser des têtières de protection pour les feuillures de vantail plus hautes !

Positionnement gâches

2 pênes multifonctions à crochet, Standard K+730, à 2 vantaux

① **Crémone de semi-fixe**
② **Verrou de porte d'entrée semi-fixe**
③ **Serrure**

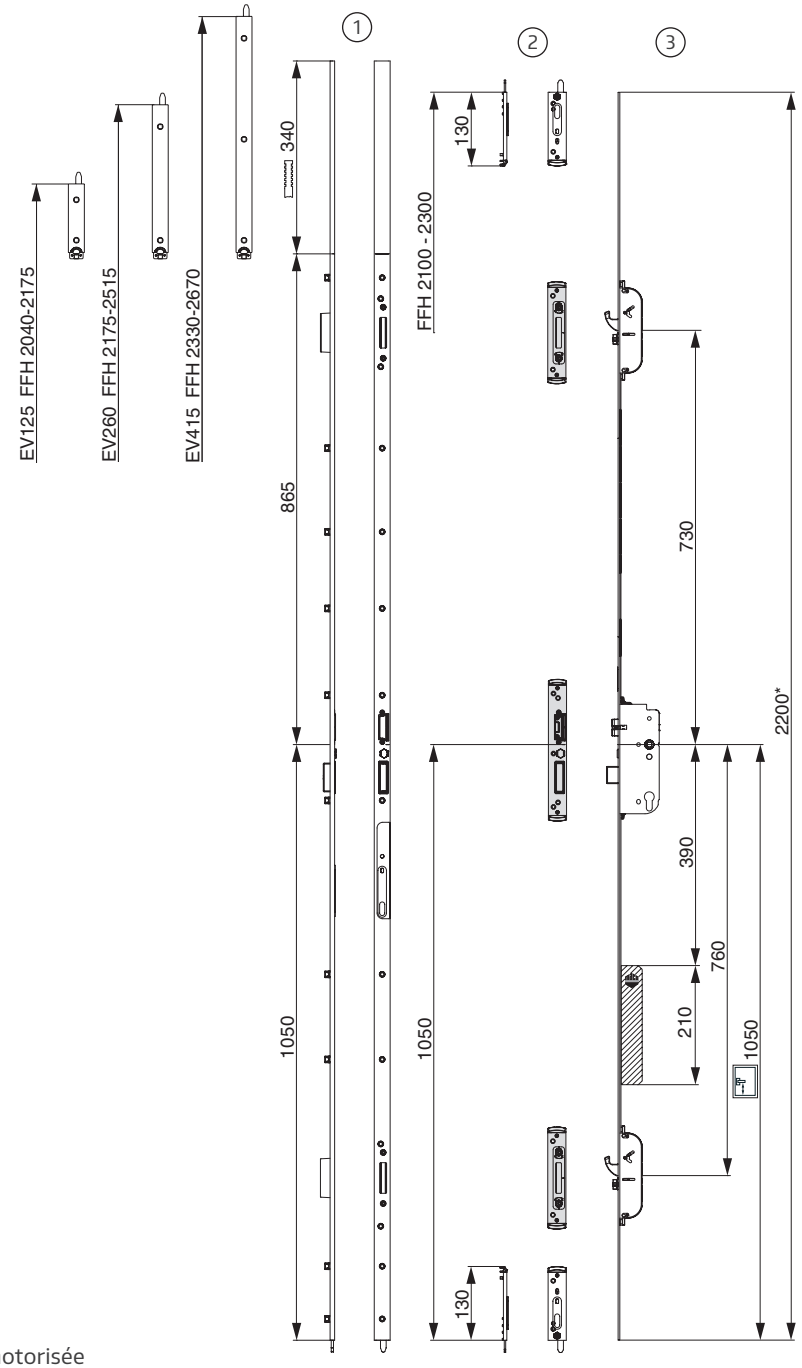

Moteur pour l'ouverture motorisée
* Utiliser des têtières de protection pour les feuillures de vantail plus hautes !

Positionnement gâches

2 pênes multifonctions à crochet, Basse K+605, à 1 vantail

① **Gâches individuelles**
② **Gâche têtière filante**
③ **Serrure**

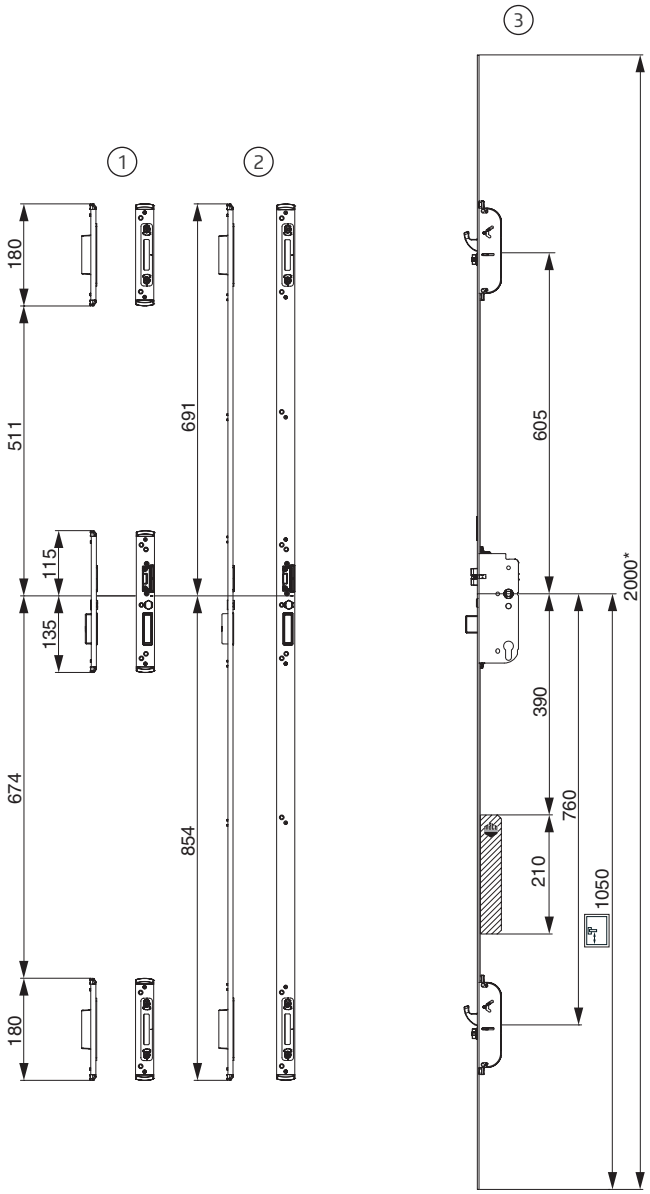

Moteur pour l'ouverture motorisée
* Utiliser des têtières de protection pour les feuillures de vantail plus hautes !

Positionnement gâches

2 pênes multifonctions à crochet, Basse K+605, à 2 vantaux

① **Crémone de semi-fixe**
② **Verrou de porte d'entrée semi-fixe**
③ **Serrure**

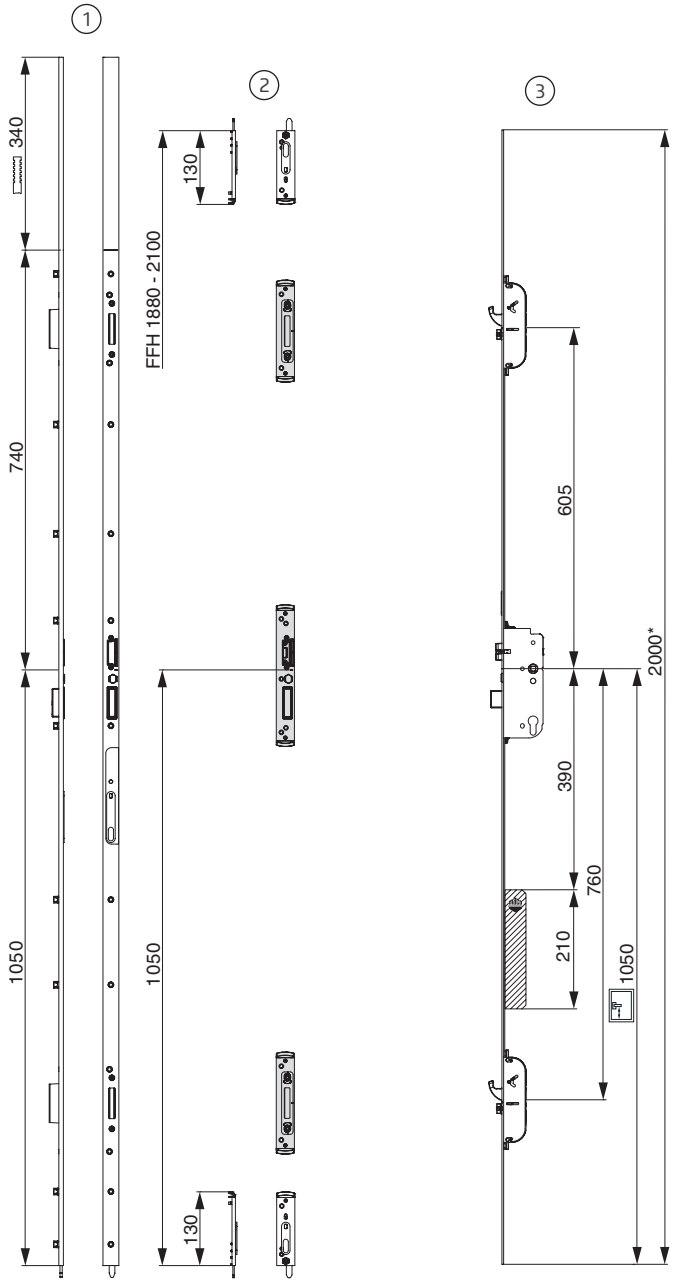

Moteur pour l'ouverture motorisée
* Utiliser des têtières de protection pour les feuillures de vantail plus hautes !

Positionnement gâches

2 pênes multifonctions à crochet, Haute K+980, à 1 vantail

① **Gâches individuelles**
② **Gâche têtière filante**
③ **Serrure**

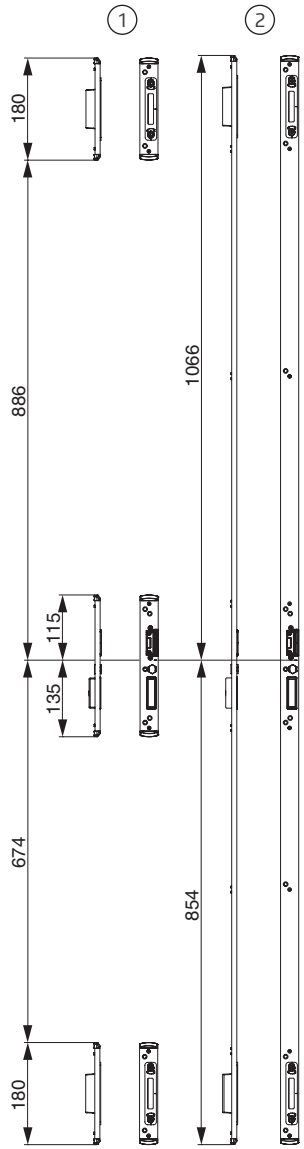

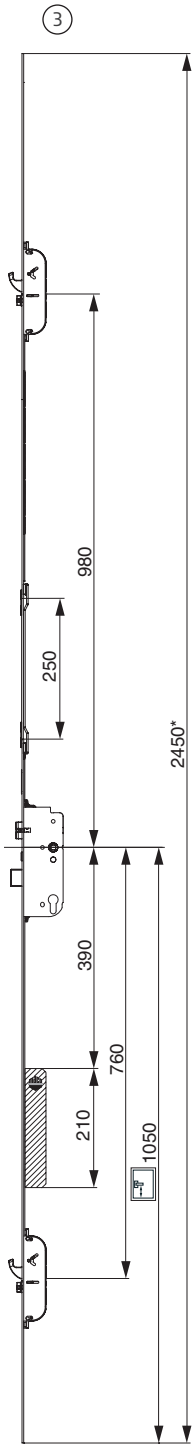

Moteur pour l'ouverture motorisée
* Utiliser des têtières de protection pour les feuillures de vantail plus hautes !

Positionnement gâches

2 pênes multifonctions à crochet, Haute K+980, à 2 vantaux

① **Crémone de semi-fixe**
② **Verrou de porte d'entrée semi-fixe**
③ **Serrure**

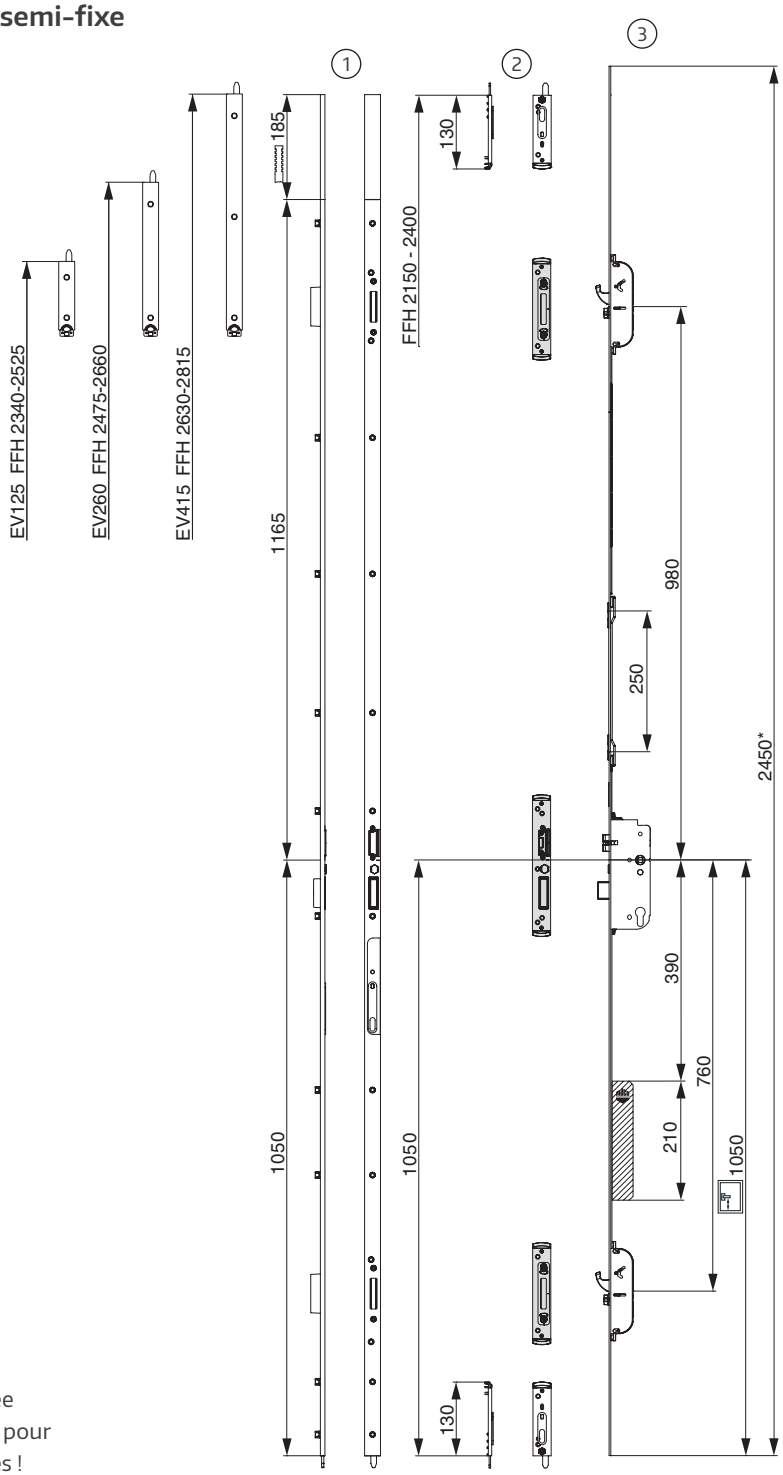

Moteur pour l'ouverture motorisée
* Utiliser des têtières de protection pour les feuillures de vantail plus hautes !

Rallonge / Recoupe de serrure de porte automatique A-TS K+730

Sans point de verrouillage supplémentaire

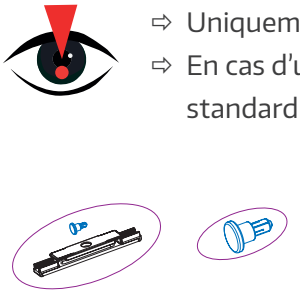

Sachet
Têtière de recoupe
Contenu : 1 tenon de fixation avec têtière de recoupe et verrou

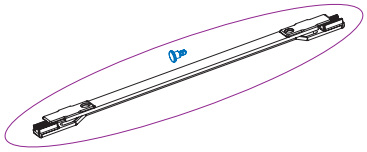

Sachet
Têtière de rallonge
Contenu : 1 tenon de fixation avec têtière de rallonge et verrou

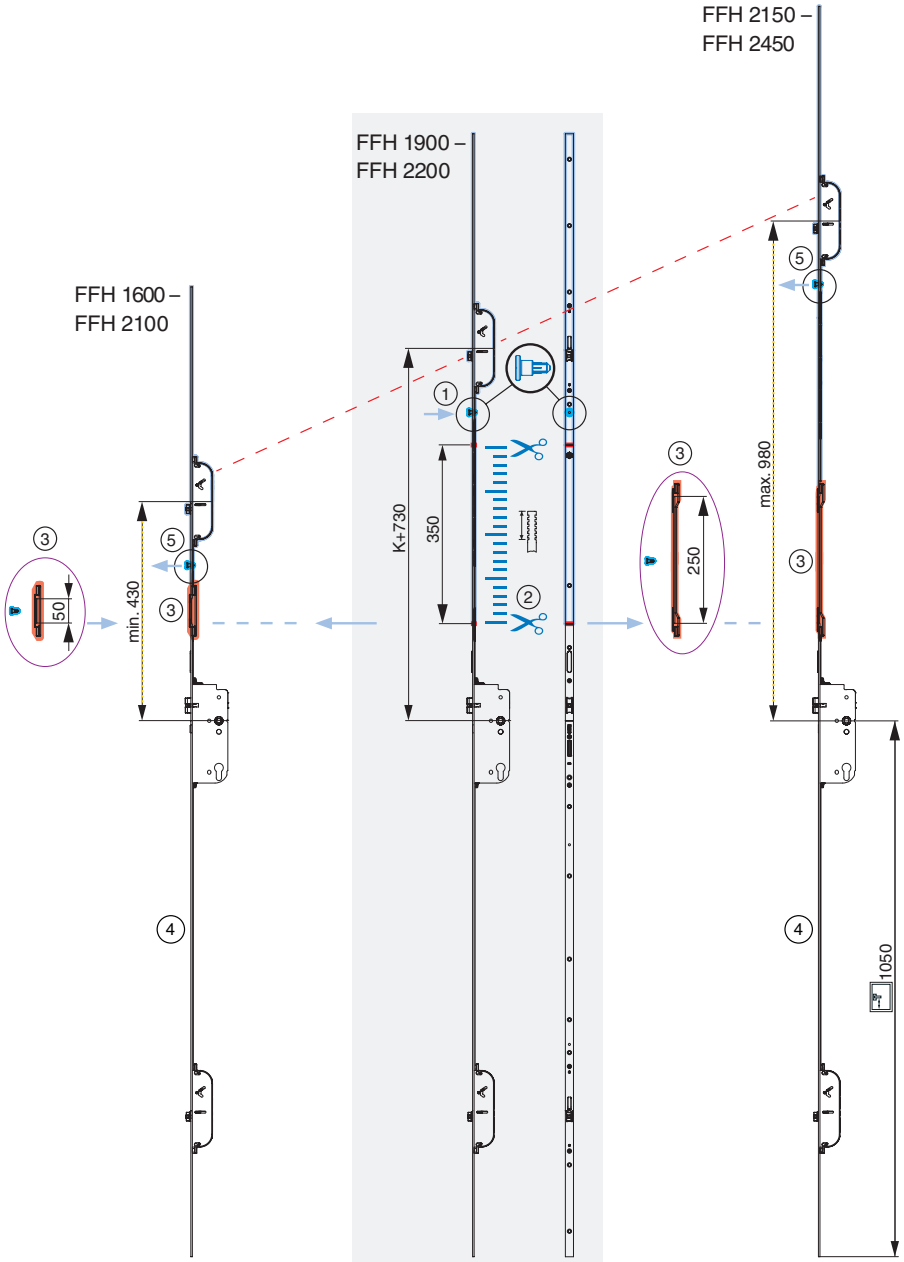

① Pré-enficher le tenon de fixation sur la serrure A-TS K+730.

② Séparer la têtière et le verrou (couper la serrure).

③ Insérer la têtière de recoupe ou de rallonge.

④ Visser la têtière complète.

⑤ Retirer le tenon de fixation sur la serrure A-TS K+730.

⇨ Procéder à un test de fonctionnement !

Rallonge de serrure de porte automatique A-TS K+730

Avec point de verrouillage supplémentaire

⇨ Uniquement possible avec la serrure A-TS K+730 !

⇨ En cas d'utilisation d'une têtière intermédiaire de serrure de porte automatique, il faut utiliser la même têtière !

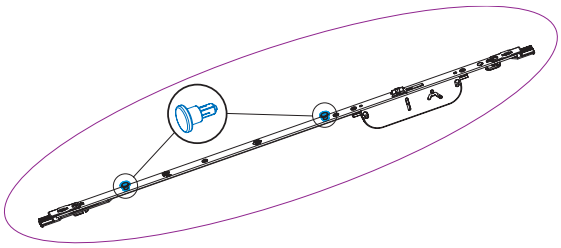

Le module intermédiaire A-TS est fourni avec deux tenons de fixation déjà prémontées !

① Retirer 1 tenon de fixation de la têtière intermédiaire.

② Pré-enficher le tenon de fixation sur la serrure A-TS K+730.

③ Séparer la têtière et le verrou (couper la serrure).

④ Insérer la têtière intermédiaire de serrure avec le tenon de fixation pré-enfiché.

⑤ Visser la têtière complète.

⑥ Retirer le tenon de fixation sur la serrure A-TS K+730.

⇨ Procéder à un test de fonctionnement !

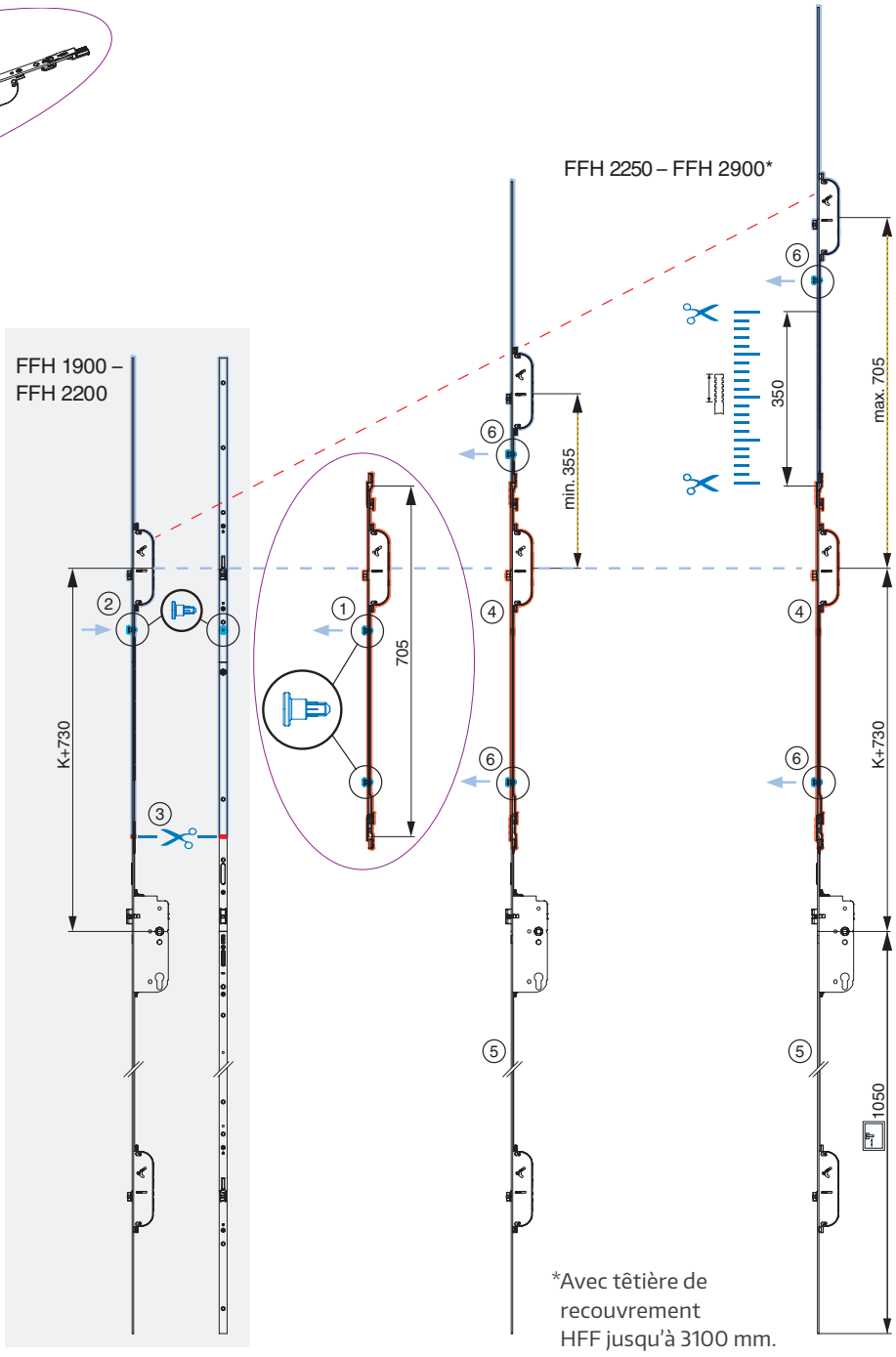

La certification VdS ne concerne que la partie mécanique de la serrure multipoints !
Les solutions d'accès et les modules / interfaces mentionnées ci-dessous ne font pas partie de la certification VdS !

Solutions d'accès & interfaces

Vue d'ensemble

① **Serrure de porte à 3 pênes avec dispositif motorisé d'ouverture**
Sécurité renforcée par le verrouillage automatique des crochets en acier et du verrou de fermeture.

② **Manipulation en toute sécurité**
Module de contrôle protégé contre l'accès non autorisé.

③ Un confort maximal grâce **au verrouillage et au déverrouillage motorisés.**

④ **Plug & Play**
Connexion simple, impossible à confondre.

⑤ **Accrochage et décrochage aisés** de la porte par le passage de câbles enfichables.

⑥ **Opendoor clavier numérique dLine**

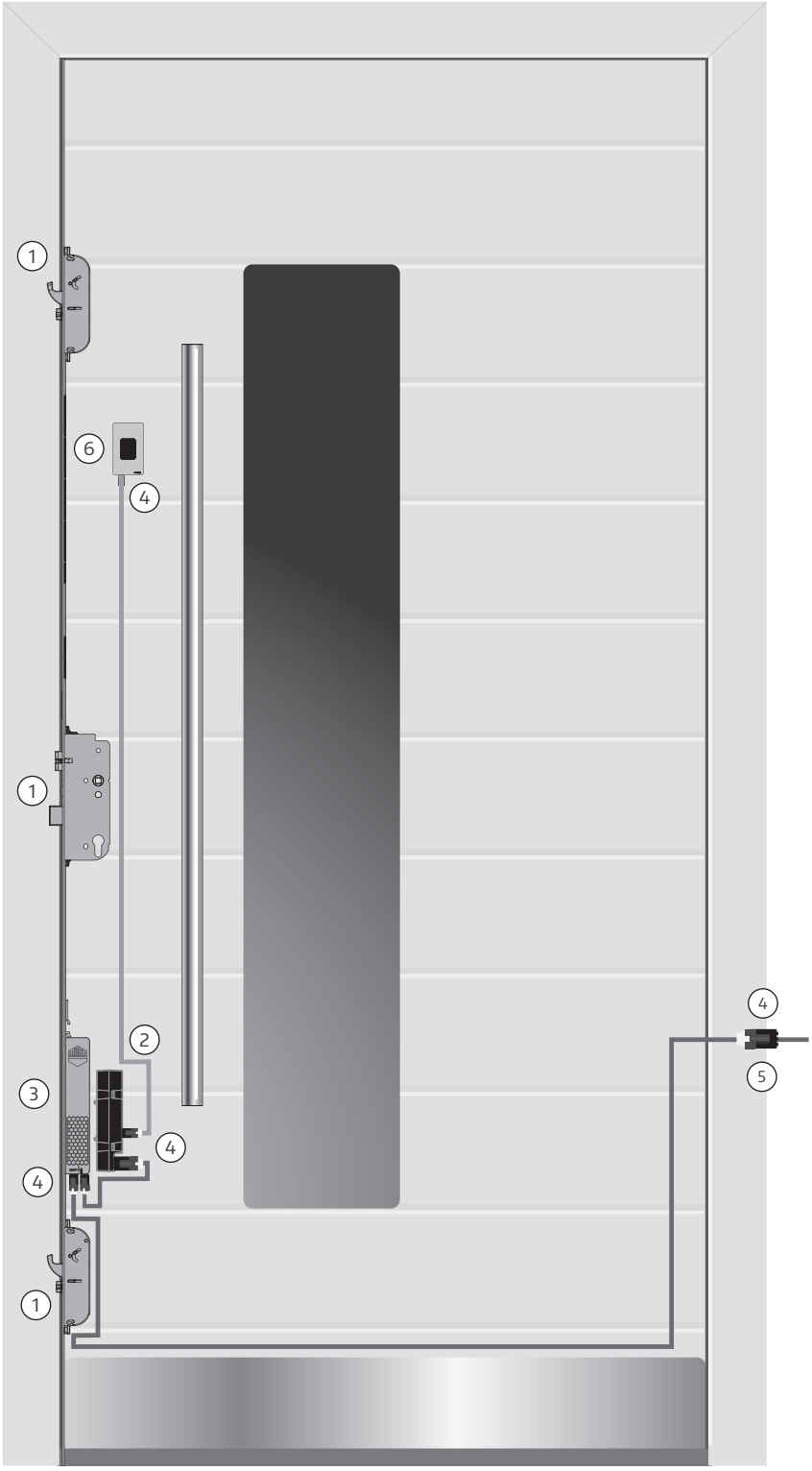

Solutions d'accès & interfaces

Possibilités de connexion Module Bluetooth pour commande via l'application MACO-SMARTPHONE-APP

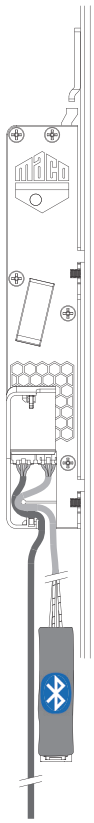

Possibilité 1 :
Raccordement à l'emplacement libre du moteur

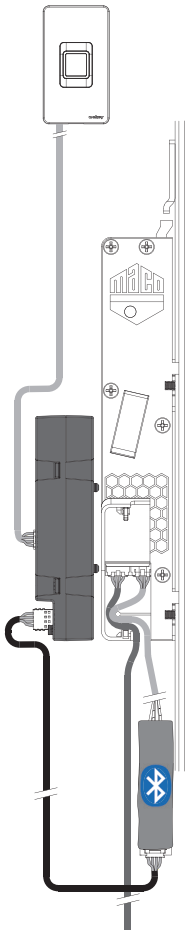

Possibilité 2 :
Raccordement entre le contrôle d'accès Opendoor et le moteur

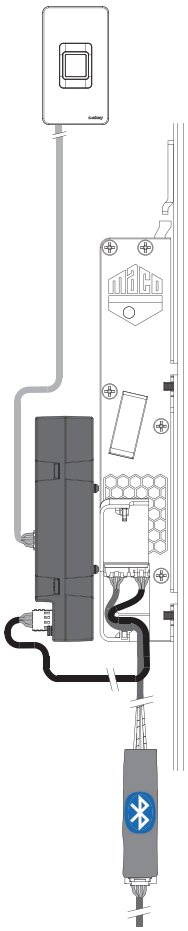

Possibilité 3 :
Raccordement entre le passage de câble (6 m / 10 m) et le moteur

L'application INSTINCT est disponible gratuitement pour iOS et Android.
Elle est facile à installer, à activer avec le code QR de la carte d'administrateur et c'est parti.
Aucune programmation compliquée basée sur le web n'est nécessaire.

Download on the App Store

GET IT ON Google Play

Solutions d'accès & interfaces

Transponder Plus, Keypad et Touchkey

Affectation des câbles - passage de câble 6 m, 10 m longueur de pose à l'extérieur / 1,5 m, 2,5 m, 4,5 m dans le panneau de porte

Connecteur Plug & Play moteur vers :

- Ⓐ **Passage de câble**
- Ⓑ **Système de contrôle d'accès**
- Ⓒ **Alimentation électrique**
- Ⓓ **Décharge de traction**

Plug & Play Câblage / Brochage :

- ① Brun Tension de fonctionnement du moteur moins -
- ② Blanc Tension de fonctionnement moteur plus +
- ③ Vert Tension de commande* moins -
- ④ Jaune Tension de commande* plus + (③ + ④ Entrée libre de potentiel)

*La tension de commande est requise pour le bouton-poussoir (pour impulsion tactile) et le commutateur (activation / désactivation du déverrouillage quotidien) ! Voir la page 35 / 36.

Pour éviter d'endommager les câbles, les trous / fraisages doivent être ébavurés !

Les raccordements électriques (bloc d'alimentation de raccordement, câble de raccordement de 6 m et 10 m) ne peuvent être effectués que par du personnel autorisé !

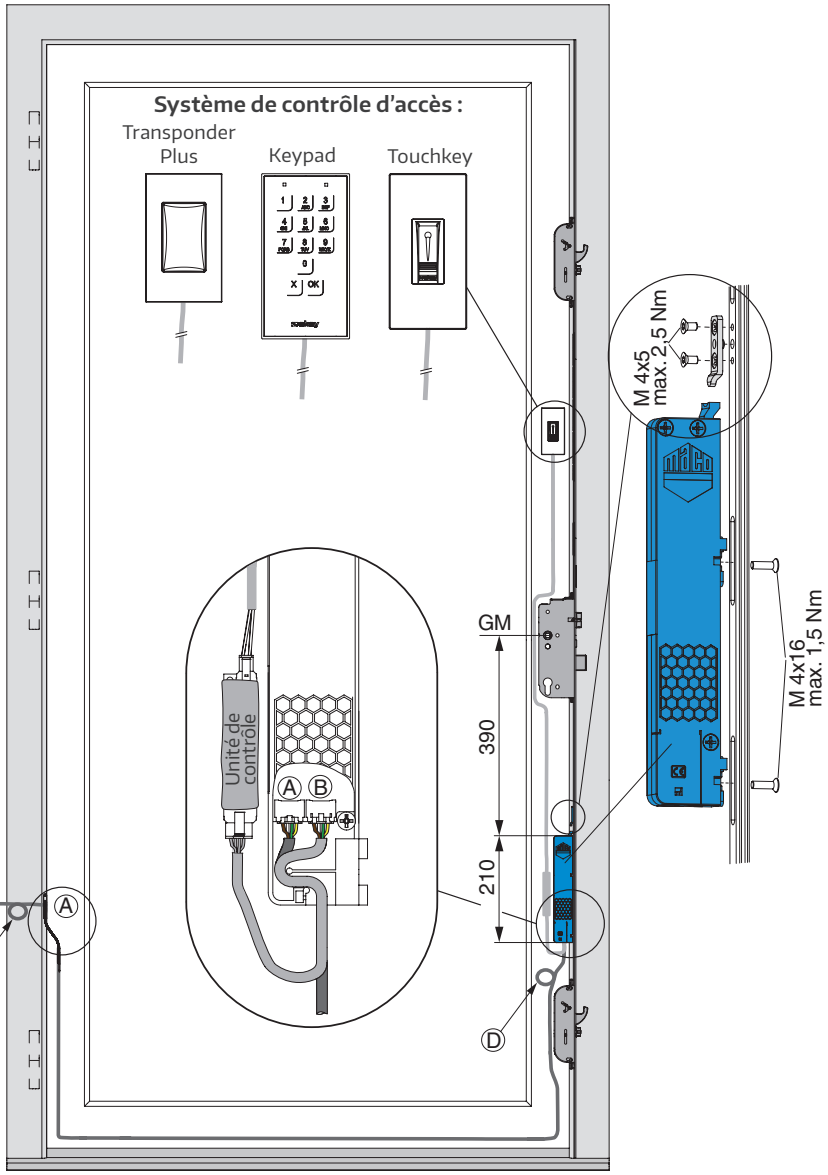

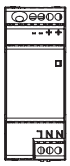

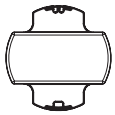

**Alimentation encastrée

**Alimentation sur rail DIN

**Il est recommandé de n'utiliser l'A-TS avec ouverture motorisée qu'avec des blocs d'alimentation prévus à cet effet, contrôlés et homologués. Ceux-ci sont conçus conçus pour une tension d'entrée de 220-240V / 50-60Hz et fournissent une tension de sortie de 24 V DC 1A avec surintensité dynamique 3A pour 500ms/ 7A pour 100ms. En alternative, les produits d'autres marques doivent présenter une tension de sortie de 12 - 24 V DC avec au moins 1,5A.

Solutions d'accès & interfaces

Touchkey dLine

Affectation des câbles - passage de câble 6 m, 10 m longueur de pose à l'extérieur / 1,5 m, 2,5 m, 4,5 m dans le panneau de porte

Connecteur Plug & Play moteur vers :

- Ⓐ **Passage de câble**
- Ⓑ **Système de contrôle d'accès**
- Ⓒ **Alimentation électrique**
- Ⓓ **Décharge de traction**

Plug & Play Câblage / Brochage :

- ① Brun Tension de fonctionnement du moteur moins -
- ② Blanc Tension de fonctionnement moteur plus +
- ③ Vert Tension de commande* moins -
- ④ Jaune Tension de commande* plus + (③ + ④ Entrée libre de potentiel)

*La tension de commande est requise pour le bouton-poussoir (pour impulsion tactile) et le commutateur (activation / désactivation du déverrouillage quotidien) ! Voir la page 35 / 36.

Les raccordements électriques (bloc d'alimentation de raccordement, câble de raccordement de 6 m et 10 m) ne peuvent être effectués que par du personnel autorisé !

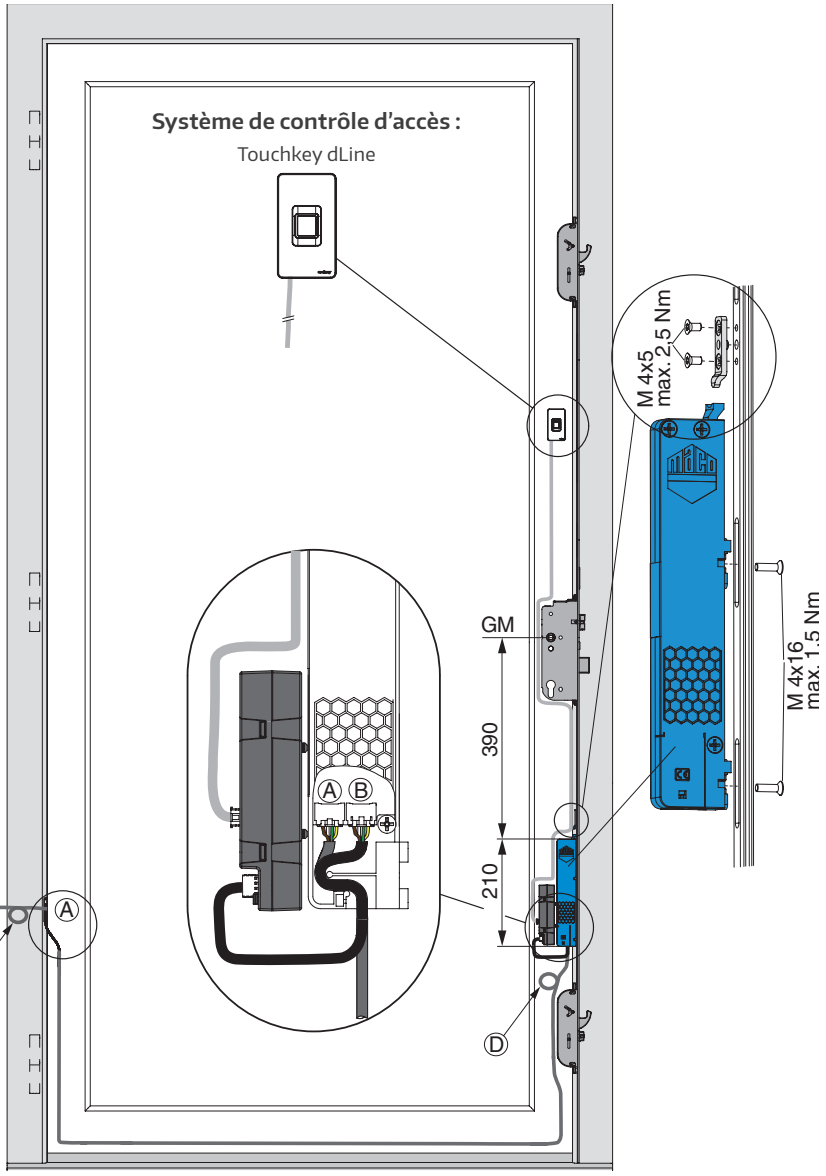

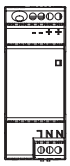

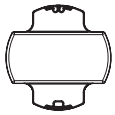

**Alimentation encastrée

**Alimentation sur rail DIN

**Il est recommandé de n'utiliser l'A-TS avec ouverture motorisée qu'avec des blocs d'alimentation prévus à cet effet, contrôlés et homologués. Ceux-ci sont conçus conçus pour une tension d'entrée de 220-240V / 50-60Hz et fournissent une tension de sortie de 24 V DC 1A avec surintensité dynamique 3A pour 500ms/ 7A pour 100ms. En alternative, les produits d'autres marques doivent présenter une tension de sortie de 12 - 24 V DC avec au moins 1,5A.

Solutions d'accès & interfaces

Somfy Smart lock controller

Affectation des câbles - passage de câble 10 m longueur de pose à l'extérieur/ 2,5 m dans le panneau de porte

Connecteur Plug & Play moteur vers :

- Ⓐ **Passage de câble**
- Ⓑ **Alimentation électrique**
- Ⓒ **Décharge de traction**

Les raccordements électriques (bloc d'alimentation de raccordement, câble de raccordement de 6 m et 10 m) ne peuvent être effectués que par du personnel autorisé !

Plug & Play Câblage / Brochage :

1. Brun Tension de fonctionnement du moteur moins -
2. Blanc Tension de fonctionnement moteur plus +
3. Vert Tension de commande* moins -
4. Jaune Tension de commande* plus + (③ + ④ Entrée libre de potentiel)

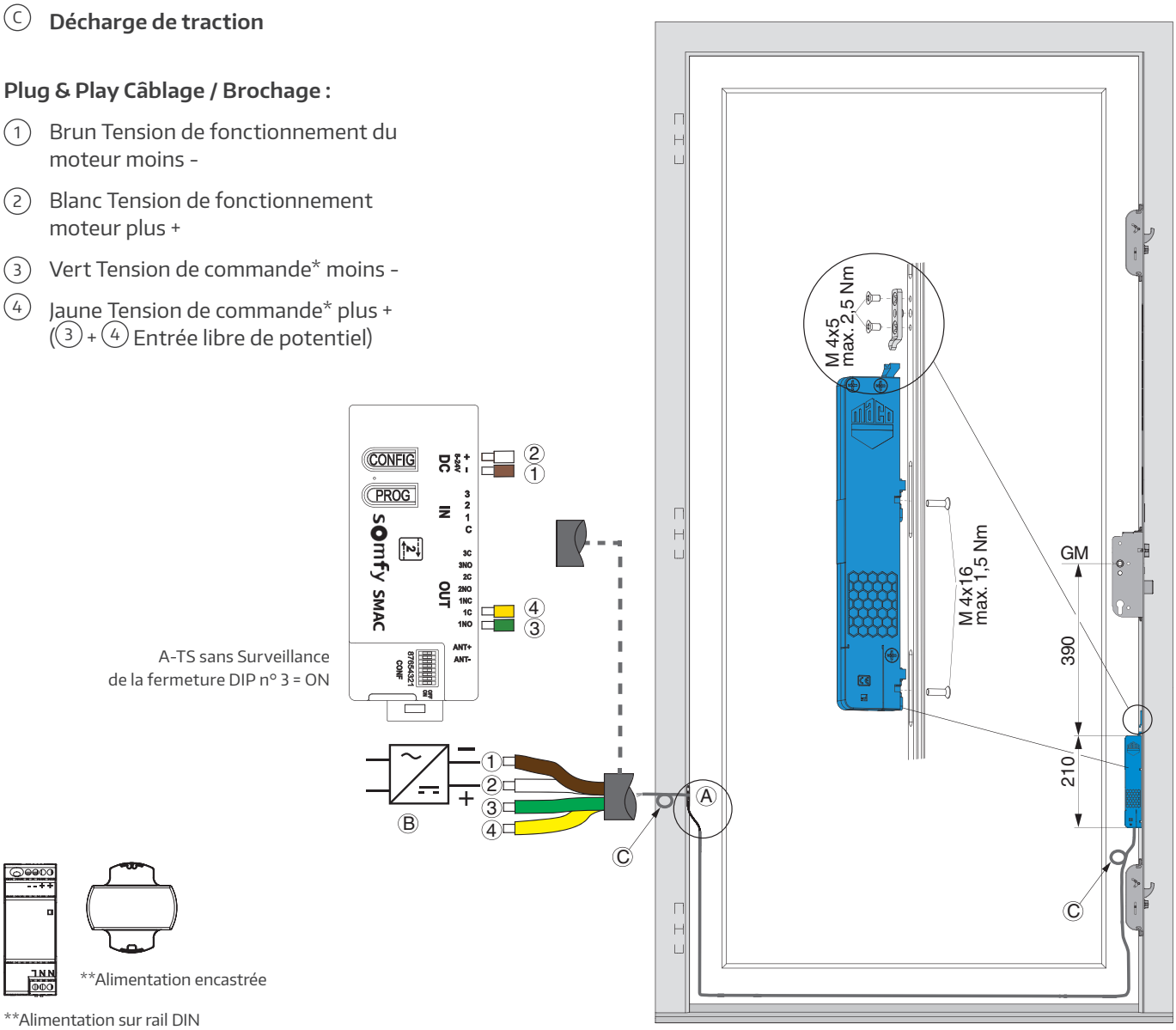

**Alimentation encastrée

**Alimentation sur rail DIN

**Il est recommandé de n'utiliser l'A-TS avec ouverture motorisée qu'avec des blocs d'alimentation prévus à cet effet, contrôlés et homologués. Ceux-ci sont conçus conçus pour une tension d'entrée de 220-240V / 50-60Hz et fournissent une tension de sortie de 24 V DC 1A avec surintensité dynamique 3A pour 500ms/ 7A pour 100ms. En alternative, les produits d'autres marques doivent présenter une tension de sortie de 12 - 24 V DC avec au moins 1,5A.

Solutions d'accès & interfaces

Schéma de connexions pas sur ouvrant

Affectation des câbles - passage de câble 6 m, 10 m longueur de pose à l'extérieur / 1,5 m, 2,5 m, 4,5 m dans le panneau de porte

Les raccordements électriques (bloc d'alimentation de raccordement, câble de raccordement de 6 m et 10 m) ne peuvent être effectués que par du personnel autorisé !

Adaptateur secteur

Système de contrôle d'accès :

Ⓐ Lecteur d'empreinte dLine
Ⓑ Transponder Plus
Ⓒ Lecteur d'empreinte
Ⓓ Keypad

Module de contrôle

Connecteur Plug & Play moteur vers :

Ⓐ **Passage de câble**
Ⓑ **Boucle pour le montage**
Ⓒ **Soulagement de la tension**

Plug & Play Câblage / Brochage :

① Brun Tension de fonctionnement du moteur moins -
② Blanc Tension de fonctionnement moteur plus +
③ Vert Tension de commande* moins -
④ Jaune Tension de commande* plus +
(③ + ④ Entrée libre de potentiel)

*La tension de commande est requise pour le bouton-poussoir (pour impulsion tactile) et le commutateur (activation / désactivation de la fonction journalière) ! Voir la page 35 / 36.

**Alimentation encastrée

**Alimentation sur rail DIN

**Il est recommandé de n'utiliser l'A-TS avec ouverture motorisée qu'avec des blocs d'alimentation prévus à cet effet, contrôlés et homologués. Ceux-ci sont conçus conçus pour une tension d'entrée de 220-240V / 50-60Hz et fournissent une tension de sortie de 24 V DC 1A avec surintensité dynamique 3A pour 500ms/ 7A pour 100ms. En alternative, les produits d'autres marques doivent présenter une tension de sortie de 12 - 24 V DC avec au moins 1,5A.

Solutions d'accès & interfaces

Connexion électrique : interrupteur à impulsion

Affectation des câbles - passage de câble 6 m, 10 m longueur de pose à l'extérieur / 1,5 m, 2,5 m, 4,5 m dans le panneau de porte

Les raccordements électriques (bloc d'alimentation de raccordement, câble de raccordement de 6 m et 10 m) ne peuvent être effectués que par du personnel autorisé !

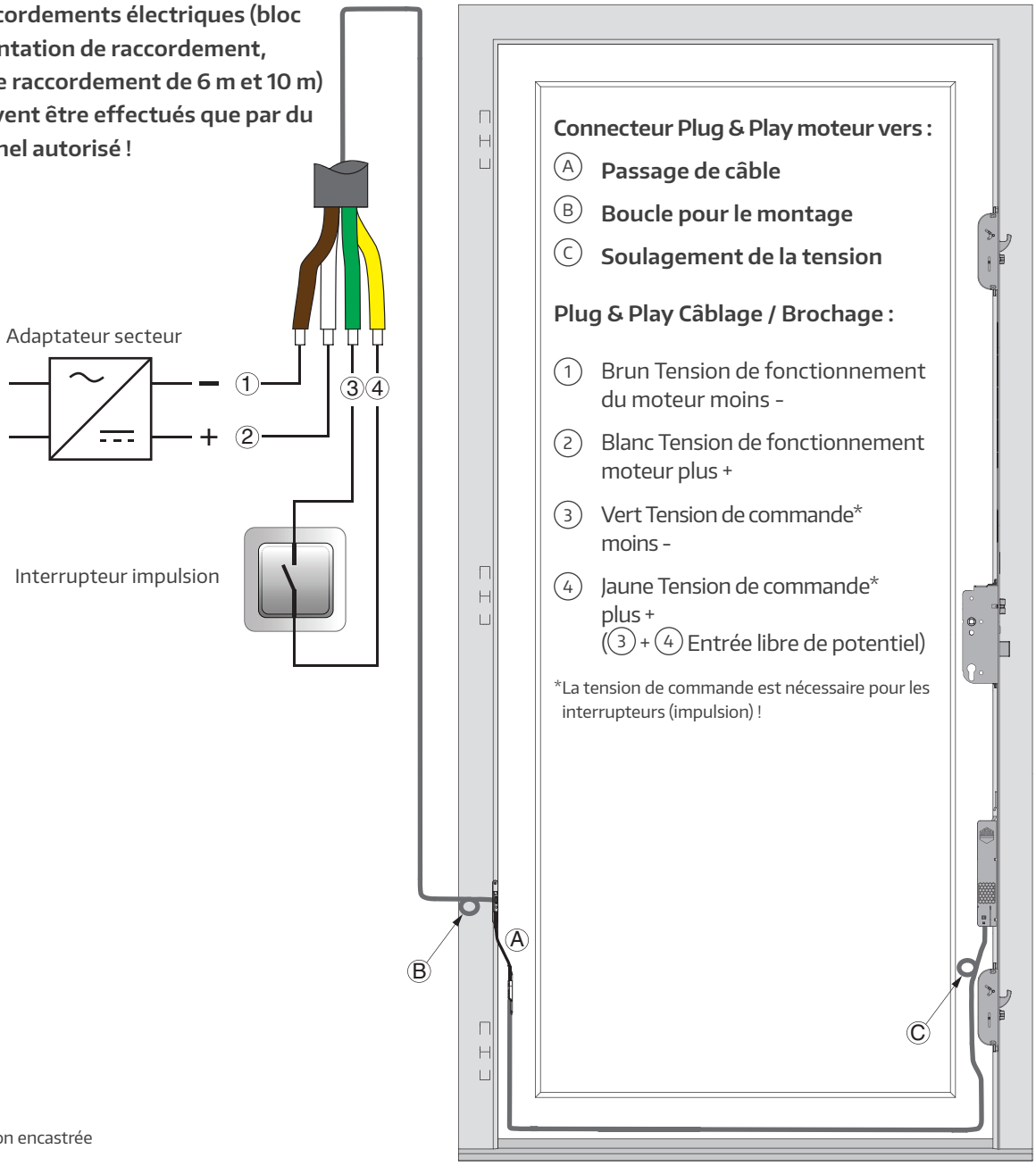

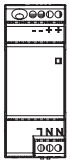

**Alimentation sur rail DIN

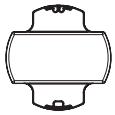

**Alimentation encastrée

**Il est recommandé de n'utiliser l'A-TS avec ouverture motorisée qu'avec des blocs d'alimentation prévus à cet effet, contrôlés et homologués. Ceux-ci sont conçus conçus pour une tension d'entrée de 220-240V / 50-60Hz et fournissent une tension de sortie de 24 V DC 1A avec surintensité dynamique 3A pour 500ms/ 7A pour 100ms. En alternative, les produits d'autres marques doivent présenter une tension de sortie de 12 - 24 V DC avec au moins 1,5A.

Solutions d'accès & interfaces

Schéma de câblage de l'interrupteur (position de jour motorisée)

Affectation des câbles - passage de câble 6 m, 10 m longueur de pose à l'extérieur / 1,5 m, 2,5 m, 4,5 m dans le panneau de porte

Les raccordements électriques (bloc d'alimentation de raccordement, câble de raccordement de 6 m et 10 m) ne peuvent être effectués que par du personnel autorisé !

Adaptateur secteur

Interrupteur jour / nuit

Connecteur Plug & Play moteur vers :

- (A) **Passage de câble**
- (B) **Boucle pour le montage**
- (C) **Soulagement de la tension**

Plug & Play Câblage / Brochage :

- (1) Brun Tension de fonctionnement du moteur moins -
- (2) Blanc Tension de fonctionnement moteur plus +
- (3) Vert Tension de commande* moins -
- (4) Jaune Tension de commande* plus +
  ((3) + (4) Entrée libre de potentiel)

*La tension de commande est nécessaire pour le commutateur (activation / désactivation du déverrouillage quotidien) !

**Alimentation encastrée

**Alimentation sur rail DIN

**Il est recommandé de n'utiliser l'A-TS avec ouverture motorisée qu'avec des blocs d'alimentation prévus à cet effet, contrôlés et homologués. Ceux-ci sont conçus conçus pour une tension d'entrée de 220-240V / 50-60Hz et fournissent une tension de sortie de 24 V DC 1A avec surintensité dynamique 3A pour 500ms/ 7A pour 100ms. En alternative, les produits d'autres marques doivent présenter une tension de sortie de 12 - 24 V DC avec au moins 1,5A.

Solutions d'accès & interfaces

Schéma de raccordement UPS (alimentation sans interruption)

L'utilisation de l'UPS MACO (réf. 480987) est recommandée par MACO et permet de pallier aux coupures de courant habituelles de courte durée sans restriction de fonctionnement. La durée de la coupure dépend de la configuration réelle du système. Dans le cas peu probable où une panne de courant se produirait pendant une ouverture ou une fermeture motorisée, le mécanisme pourrait se bloquer. Avec UPS, la serrure se déplace dans la position souhaitée. Sans UPS, en cas de panne de courant, en position fermée ou ouverte, le A-TS peut être actionné manuellement au moyen d'une clé ou d'une poignée (de l'intérieur).
IMPORTANT ! Pour que l'UPS fonctionne, au moins un consommateur supplémentaire (module BLE, contrôle d'accès,...) doit être connecté. Dans le cas contraire, l'UPS se met en mode veille et n'est PAS active en cas de panne de courant.

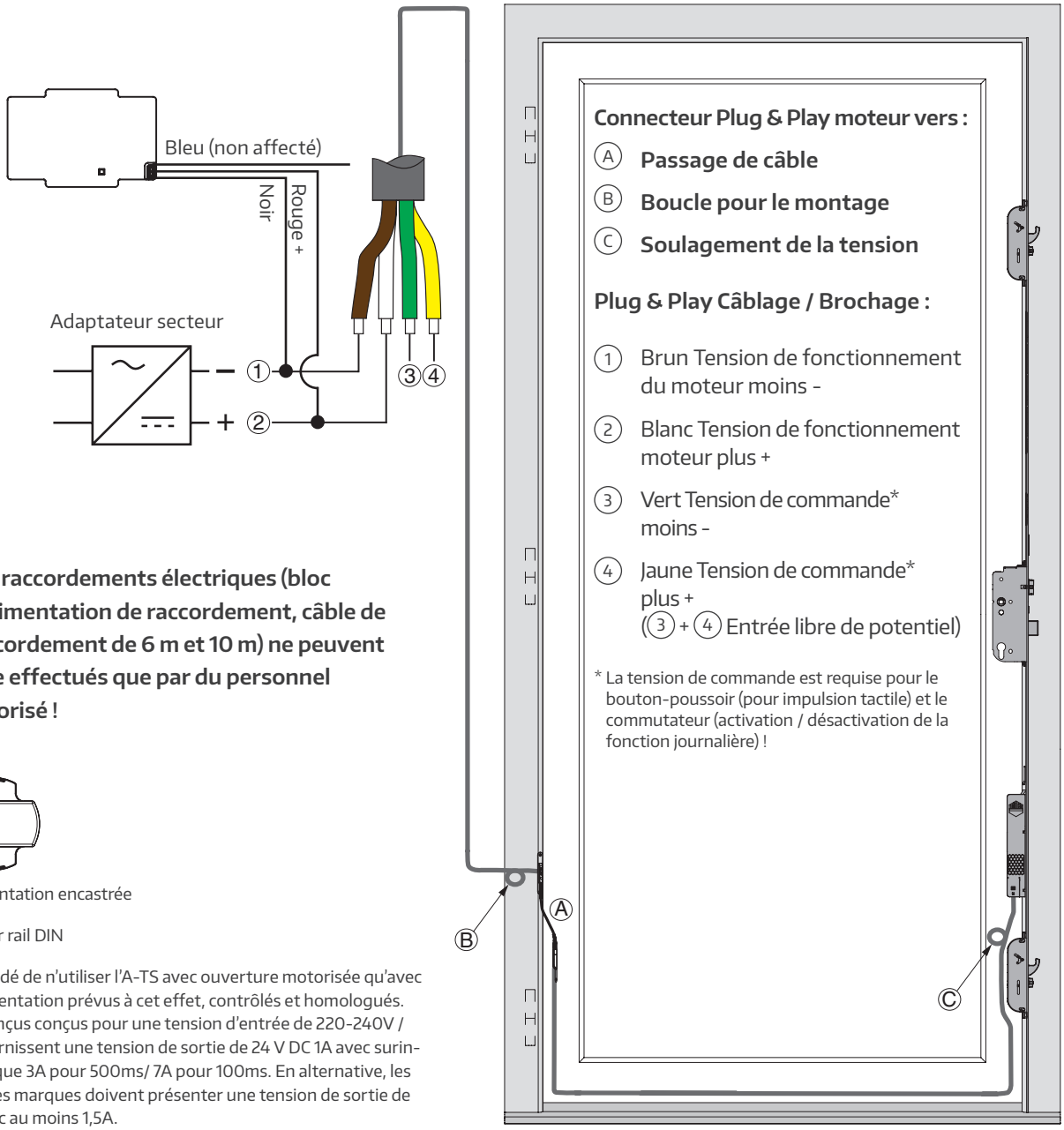

Les raccordements électriques (bloc d'alimentation de raccordement, câble de raccordement de 6 m et 10 m) ne peuvent être effectués que par du personnel autorisé !

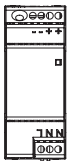

**Alimentation sur rail DIN

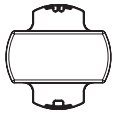

**Alimentation encastrée

**Il est recommandé de n'utiliser l'A-TS avec ouverture motorisée qu'avec des blocs d'alimentation prévus à cet effet, contrôlés et homologués. Ceux-ci sont conçus conçus pour une tension d'entrée de 220-240V / 50-60Hz et fournissent une tension de sortie de 24 V DC 1A avec surintensité dynamique 3A pour 500ms/ 7A pour 100ms. En alternative, les produits d'autres marques doivent présenter une tension de sortie de 12 - 24 V DC avec au moins 1,5A.

Solutions d'accès & interfaces

Contact à plot secureConnect Touchkey dLine

Connecteur Plug & Play moteur vers :

Ⓐ **Câble adaptateur pour contact à plots avec dLine**

Ⓑ **Câble adaptateur pour contact à plots avec le moteur**

Ⓒ **Contrôle d'accès dLine**

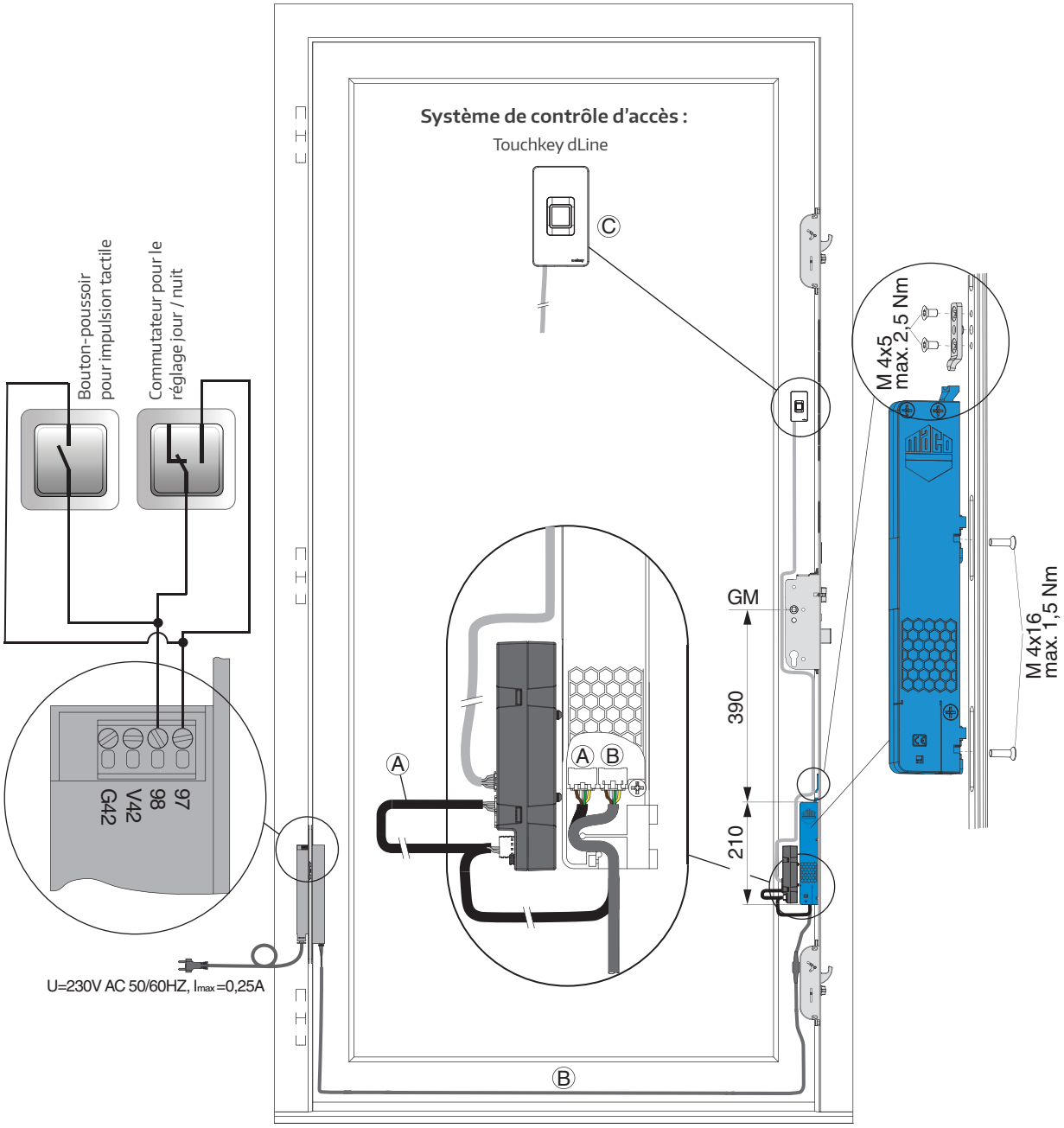

Solutions d'accès & interfaces

Schéma de fraisage Transponder-Plus

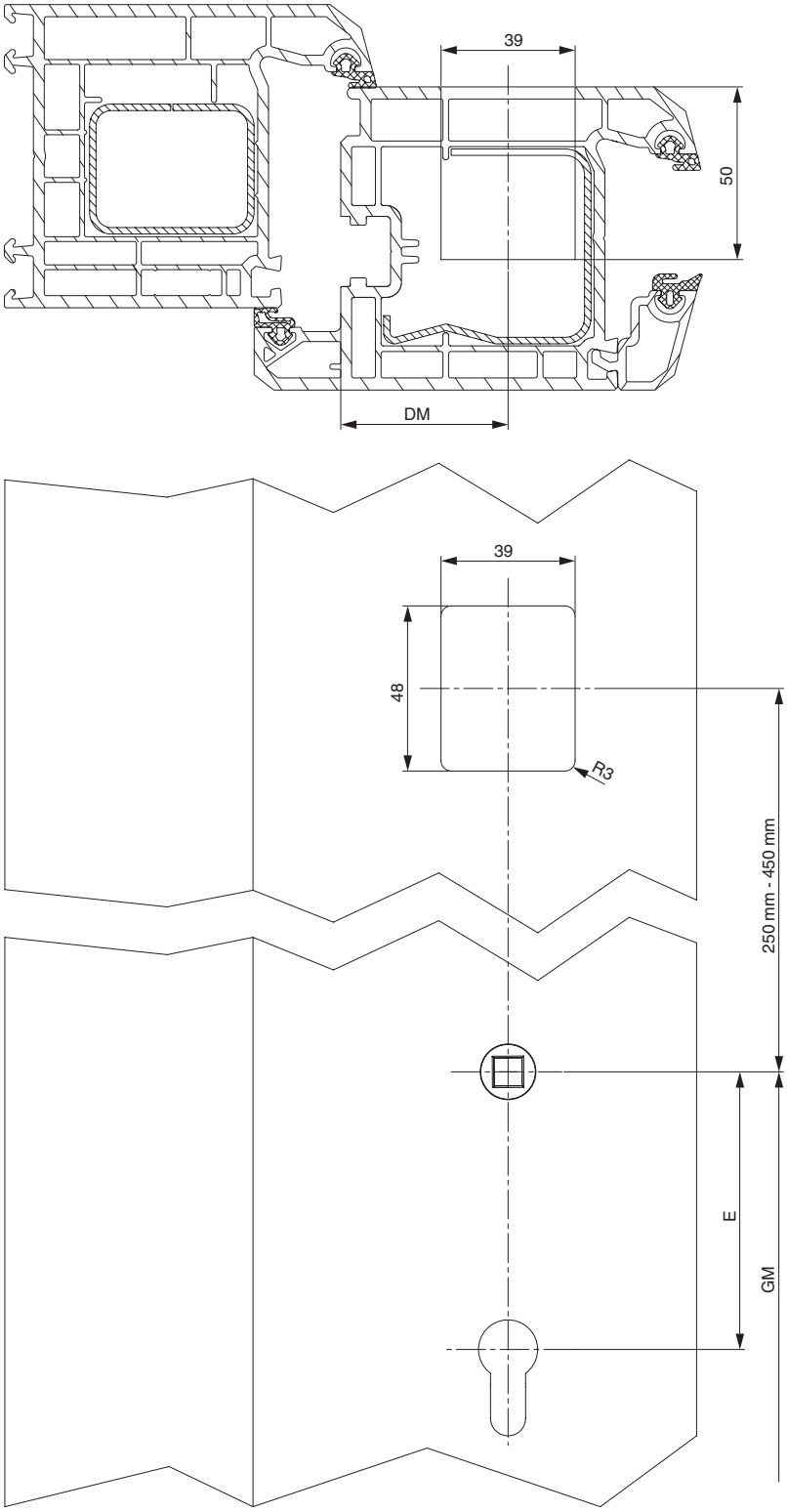

Solutions d'accès & interfaces

Schéma de fraisage Keypad / Touchkey

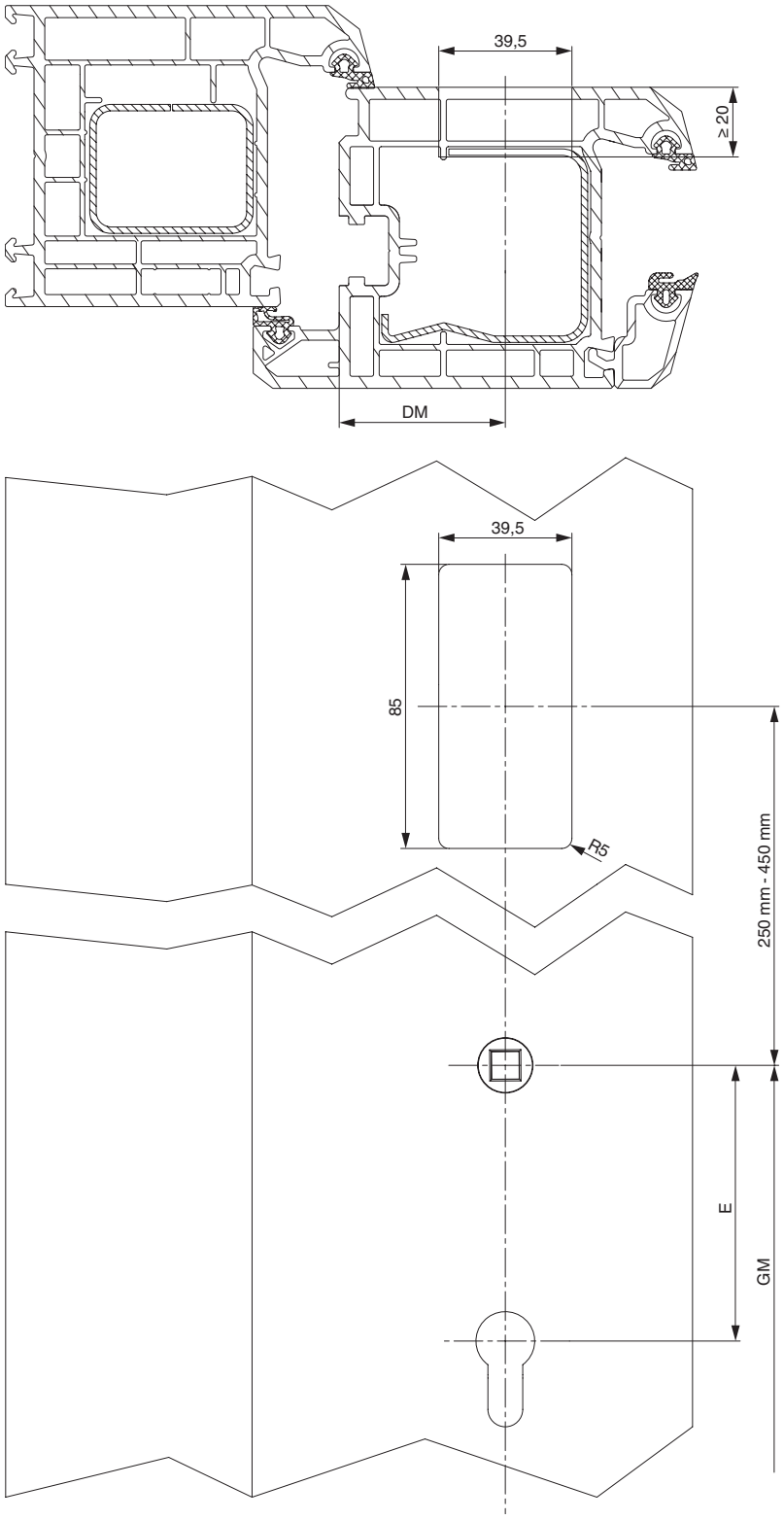

Solutions d'accès & interfaces

Schéma de fraisage Touchkey dLine

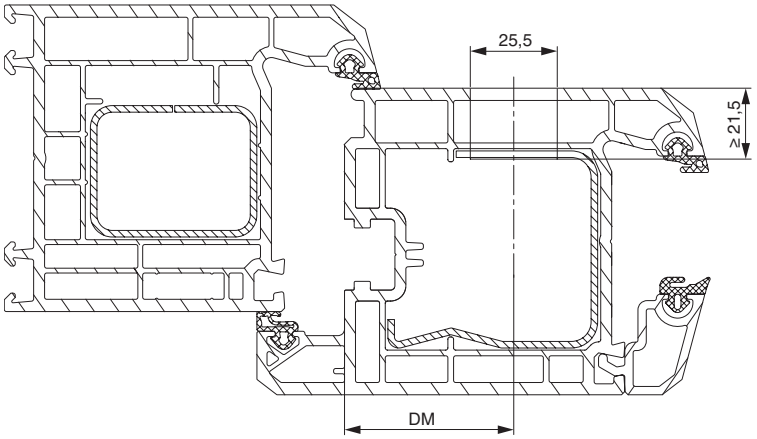

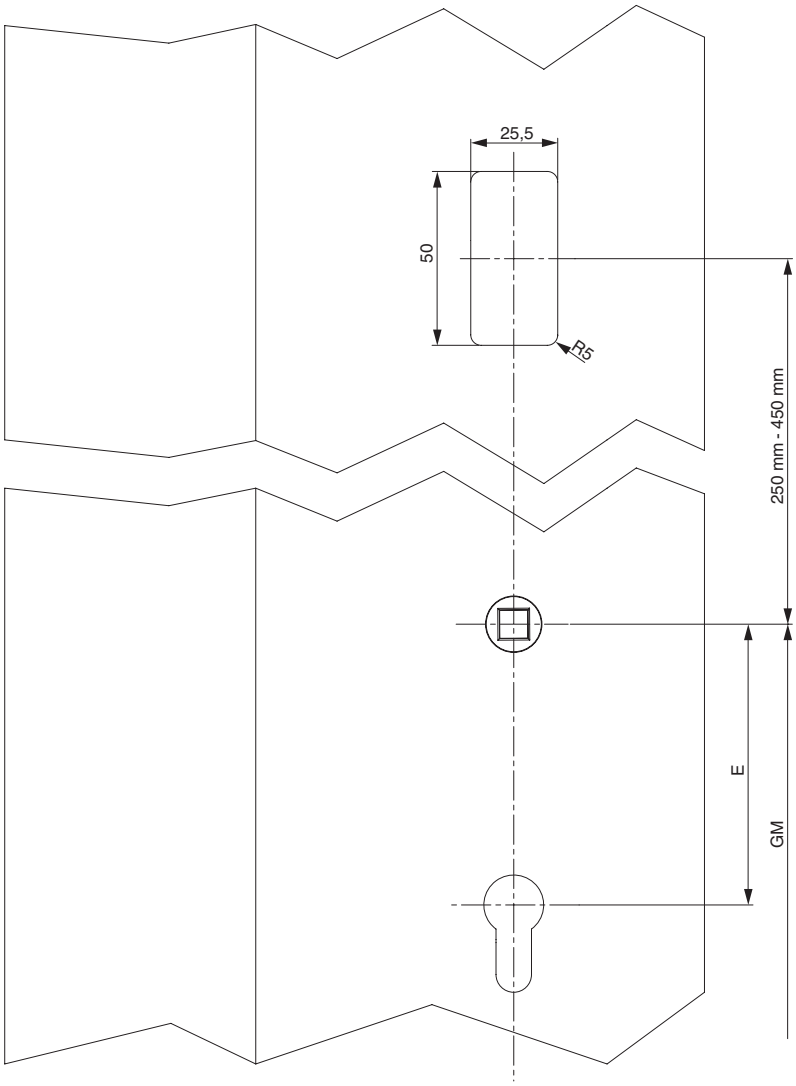

Solutions d'accès & interfaces

Schéma de fraisage du moteur, y compris de montage de la plaque support et du moteur

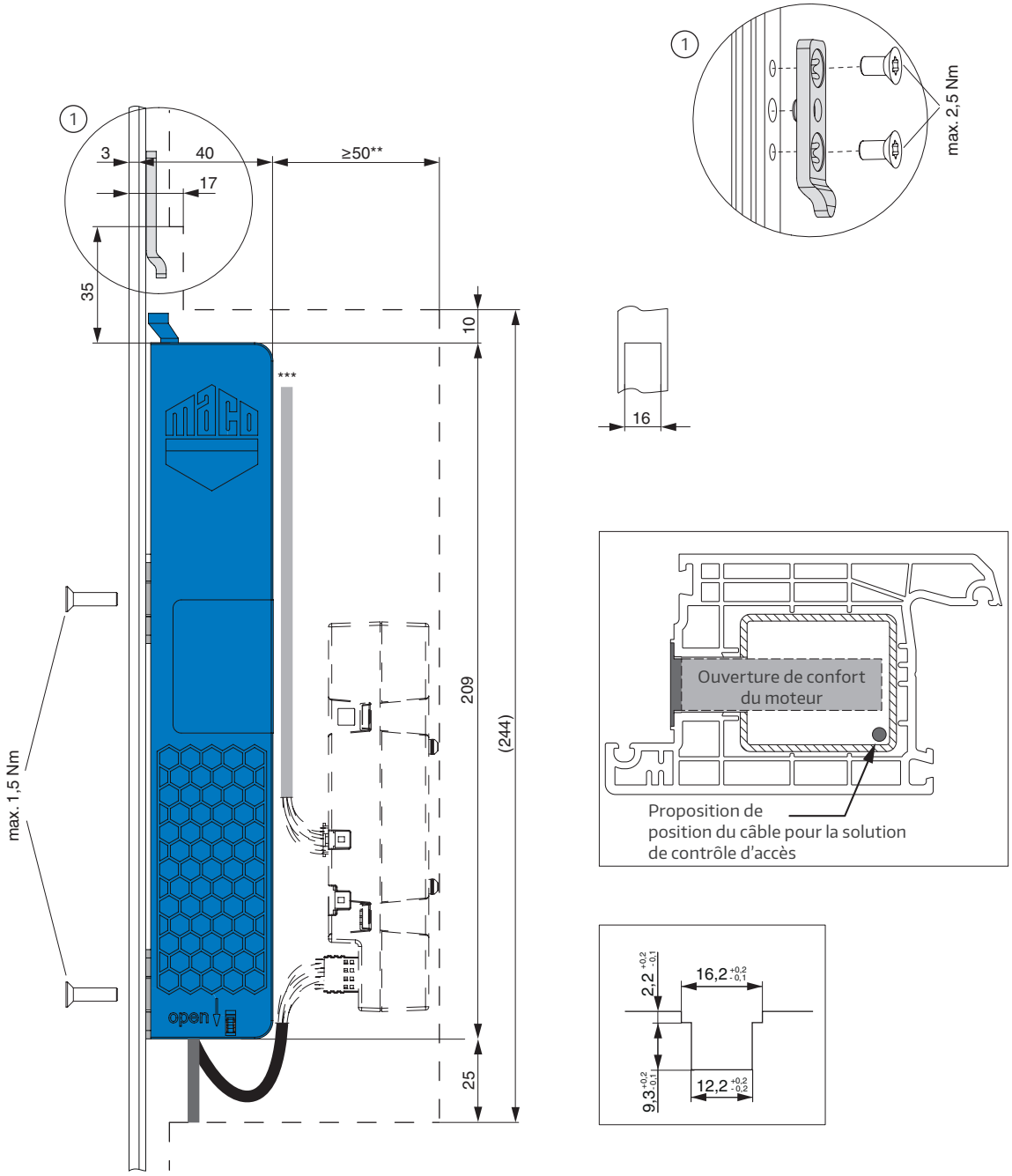

* Unité de contrôle dLine pour solutions d'accès
** Goulotte de câblage pour une solution tout confort
*** Câble pour solutions de contrôle d'accès

Solutions d'accès & interfaces

Passage de câble pour angle d'ouverture ≤110°, Jeu de 12 mm

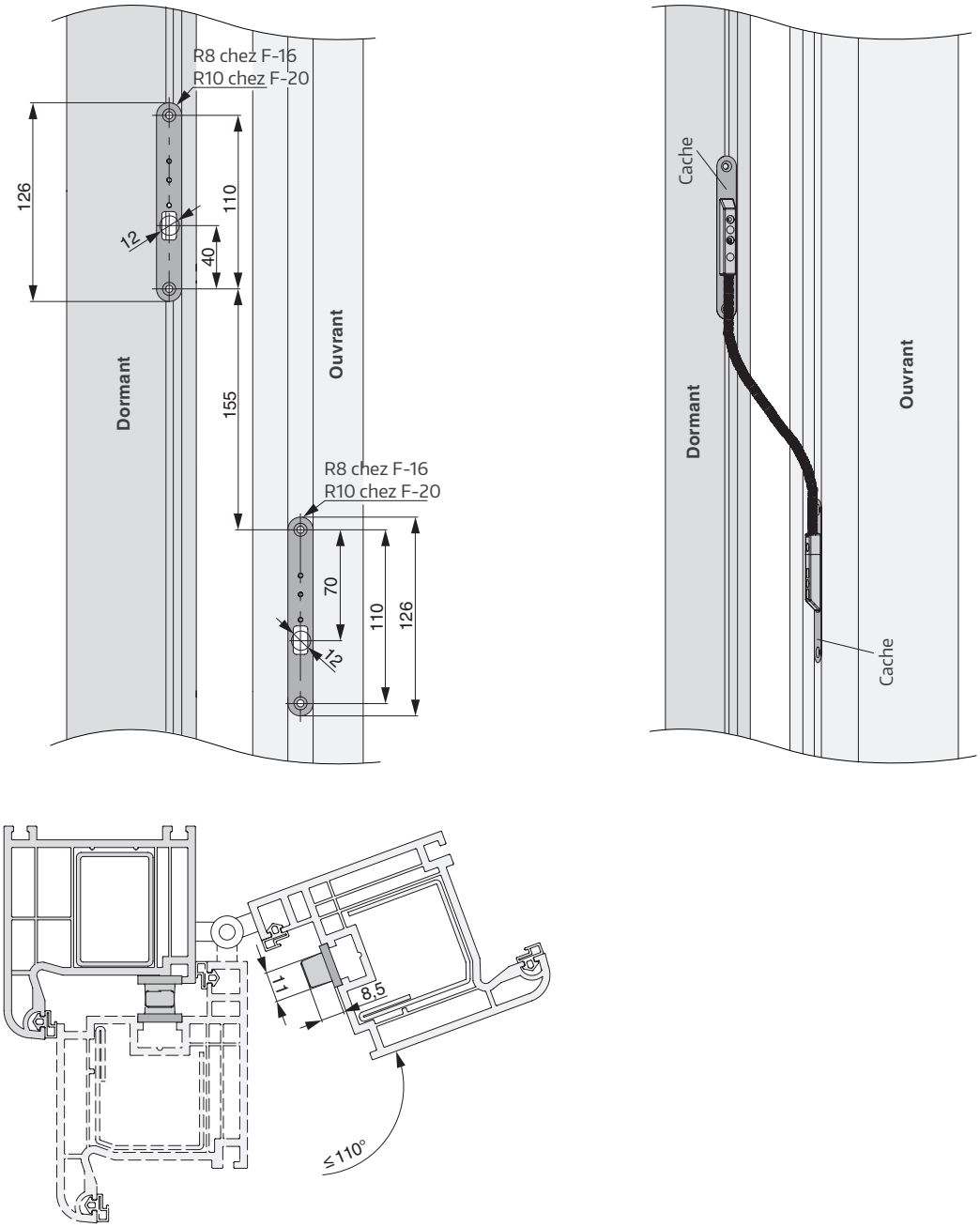

Solutions d'accès & interfaces

Passage de câble pour angle d'ouverture ≤180°, Jeu de 12 mm

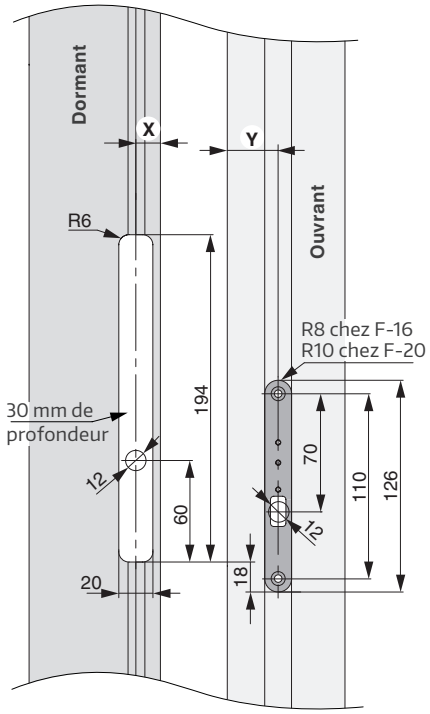

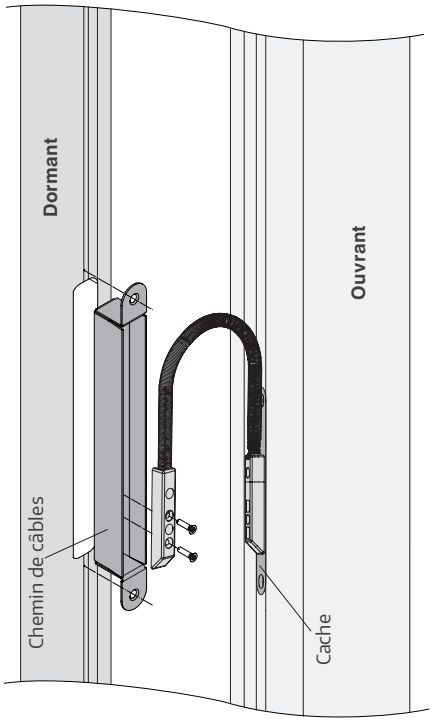

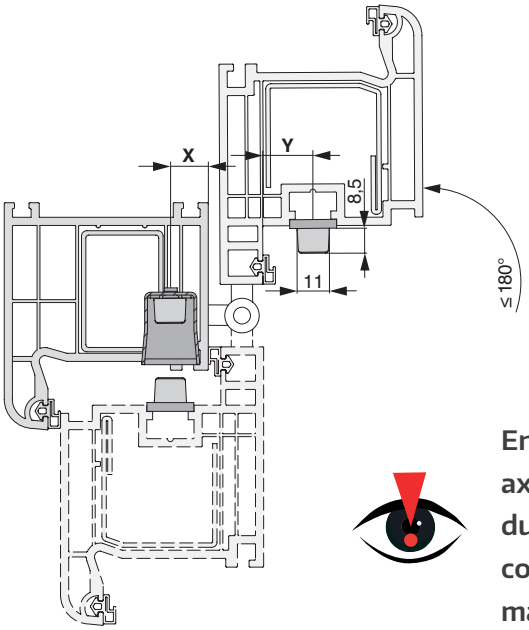

En raison des différents types de bandes et des axes de vissage QUI EN RÉSULTENT, la position du chemin de câbles (mesure X) et de la plaque de couverture (mesure Y) doit être déterminée de manière indépendante !

Caractéristiques techniques A-TS Comfortmotor

Dimensions du boîtier (L x H x P)	15,4 x 209 x 40,2 mm
Poids net	157 g
Tension nominale (SELV)	12 ... 24 V DC / 12 V AC
Consommation en veille	14,2 mA en 24 V DC = 340,8 mW
Température de fonctionnement	-10 ... +55 °C
Humidité ambiante	20 ... 80%, sans condensation
Température de stockage	-40 ... +85 °C
Groupes d'utilisateurs	Utilisateurs privés, p. ex. utilisateurs inexpérimentés, enfants
Environnement d'utilisation	Espaces couverts et fermés
Domaine d'application	Industrie : non Résidentiel, commercial, petites entreprises : oui
Entrées	1 contact sans potentiel (2 connecteurs JST)
Sorties	non
Niveau de protection	pas de donnée
Certificat	CE
Durée de fonctionnement	50%
Durée de vie	200 000 cycles
Niveau de protection	III (SELV)

Caractéristiques techniques Module Bluetooth pour A-TS + M-TS

Dimensions (L x H x P)	8,3 x 88,6 x 21,2 mm
Poids net	18 g
Longueur de câble	env. 300 mm
Plage de fréquence	2,40 GHz ... 2,48 GHz
Tension nominale (SELV)	12 ... 24 V DC
Courant nominal	0,01 A
Consommation en veille	env. 0,11 W
Température de fonctionnement	-10 ... +55 °C
Humidité ambiante	≤95%, sans condensation
Température de stockage	-25 ... +70 °C
Groupes d'utilisateurs	Utilisateurs privés, p. ex. utilisateurs inexpérimentés, enfants
Environnement d'utilisation	Espaces couverts et fermés
Domaine d'application	Industrie : non Résidentiel, commercial, petites entreprises : oui
Entrées	-
Sorties	1 sortie sans potentiel
Certificat	CE

Caractéristiques techniques USV (alimentation électrique sans interruption)

voir instructions de montage et fiche technique du module USV, réf. 759528

Caractéristiques techniques Bloc d'alimentation

voir instructions de montage et fiche technique bloc d'alimentation 480276 et 480277, réf. 759529

Notes

Vous souhaitez tout d'un seul partenaire ?

Avec nous, vous obtenez des solutions complètes pour vos éléments coulissants, vos fenêtres et vos portes – pour le bois, le PVC et l'aluminium. Découvrez notre gamme de systèmes polyvalents, comprenant un service de prestations complet. Pour en savoir plus, consultez notre site web **www.maco.eu** ou contactez votre conseiller clientèle MACO.

MACO dans votre région :
www.maco.eu/contact

LA TECHNOLOGIE
QUI ÉVOLUE

Ce document à imprimer est continuellement mis à jour.
Vous en trouverez la version actuelle sous https://www.maco.eu/assets/757861
ou scannez le code QR.

Date de création : 10/2018 - Modifié : 07/2025
Ref. No. 757861
Sous réserve de tous droits et modification.