TECHNIEK IN BEWEGING

GEBRUIK

UITSLUITEND VOOR GESPECIALISEERDE VAKBEDRIJVEN!

MACO PROTECT

DEURSLOTEN

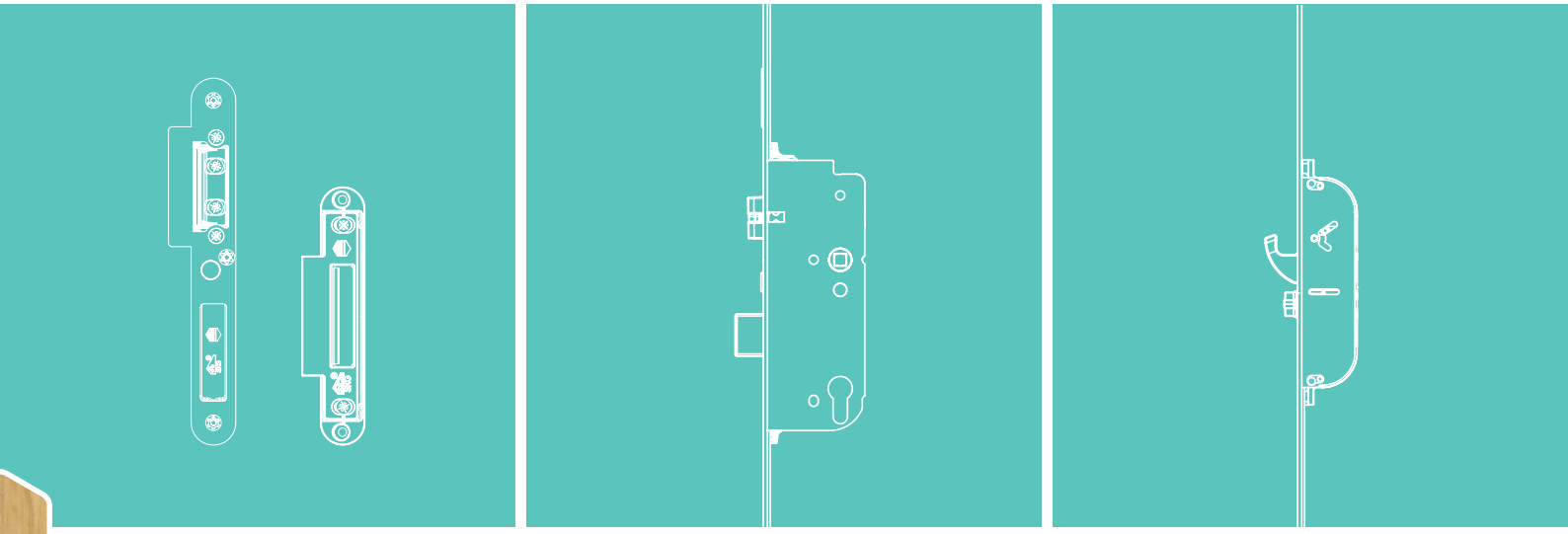

HOUT

MONTAGE-INSTRUCTIES

A-TS
Automatisch deurslot

VdS

M119317

maco.eu

Inhoudsopgave

Belangrijke informatie **4 - 10**

Inleiding 4

Legenda 5

Doelmatig gebruik 6

Niet doelmatig gebruik 6 - 9

Gebruik van transportborgingen 10

Onderhoud **11**

Dagschoten omstelling **12**

Montageinstructie **13 - 16**

Instellen van het slot ten behoeve van de dagstandfunctie (professioneel) 13

Monteren van het dagstandfunctie in het slot (professioneel) 14

Monteren van de dagstandfunctie van MACO op de sluitplaat (professioneel) 15

Gebruiksaanwijzing dagstandfunctie (gebruiker) 16

Boor- en freespatronen **17 - 19**

Slotkast en multifunctionele dagschoot met haak 17

Dag- en nachtschoot sluitplaat 18

Multifunctionele dagschoot met haak 19

Proefieluitvoering **20 - 21**

Positionering van het sluitwerk **22 - 28**

Positie van de losse sluitplaat, voor de multifunctionele schoot met haak 22

Positie van dag- en nachtsluitplaat 22

Twee multifunctionele schoten met haak, standaard K+730, enkele deur 23

Twee multifunctionele schoten met haak, standaard K+730, dubbele deuren 24

Twee multifunctionele schoten met haak, laag K+605, enkele deur 25
Twee multifunctionele schoten met haak, laag K+605, dubbele deuren 26
Twee multifunctionele schoten met haak, hoog K+980, enkele deur 27
Twee multifunctionele schoten met haak, hoog K+980, dubbele deuren 28

Verlengen of afkorten van de A-TS K+730 29 - 30
Modulair zonder extra vergrendelpunt 29
Modulair met extra vergrendelpunt 30

Toegangscontrole oplossingen & Interfaces 31 - 44
Overzicht 31
Aansluitmogelijkheden Bluetooth (BLE) Modules voor bediening via MACO-SMARTPHONE-APP 32
Transponder Plus, Keypad en Touchkey 33
Touchkey dLine 34
Somfy Smart lock controller 35
Schakelplanen 36 - 38
Aansluitschema USP (Noodbatterij) 39
Stootcontact secureConnect Touchkey dLine 40
Freespatroonen 41 - 44
Kabelovergang voor openingshoek ≤180° 45

Technische gegevens 46 - 47

Belangrijke informatie

Inleiding

Lees deze instructies zorgvuldig door alvorens met de assemblage van de A-TS te beginnen. Monteer alle beslagdelen vakkundig, zoals beschreven in deze handleiding en neem alle veiligheidsvoorschriften in acht. Bij niet-naleving van deze instructies kan geen garantie voor de goede werking van het systeem worden gegeven.
In geval van niet-naleving aanvaarden wij geen aansprakelijkheid voor schade aan personen of materiaal. Stem het vereiste bevestigingsmateriaal af op de bouwconstructie en de bijbehorende belasting en wijzig dit als nodig. Het gebruikte bevestigingsmateriaal voldoet slechts gedeeltelijk aan de eisen.

Doelgroep voor deze instructies
Deze instructies zijn uitsluitend bestemd voor gespecialiseerde bedrijven en vakkundig personeel. De beschreven werkzaamheden mogen alleen door gekwalificeerd vakkundig personeel worden uitgevoerd.

Bewaring van documenten / instructies
Bewaar deze montagehandleiding voor later gebruik en onderhoud.
Overhandig de gebruiksaanwijzing (te downloaden op www.maco.eu - bestelnummer 757593) aan de eindgebruiker en geef instructie.

Installatie en bediening
Vóór de installatie:
Test de deuren en de veiligheidselementen. Zorg ervoor dat de deuren intact zijn en soepel bewegen.

Alle werkzaamheden (montage, afstelling, enz.) moeten in spanningsloze toestand worden uitgevoerd.

Voordat u de meerpuntsluiting installeert, dient u te controleren of de omgevingstemperatuur geschikt is voor installatie.

Gebruik voldoende lange schroeven voor de bevestiging van de onderdelen, die in het geval van kunststof profielen tot in de staalversterking moeten reiken.

Tenzij anders vermeld, zijn alle afmetingen in millimeters.

Alle afbeeldingen zijn louter symbolisch.

Drukfouten, vergissingen en wijzigingen zijn voorbehouden.

Conformiteitsverklaring is te vinden op:

EG Oprichtingsverklaring A-TS Motor

Belangrijke informatie

Legenda

Dit symbool geeft belangrijke aanvullende informatie die van belang is voor een foutloze montage van het product.

Doornmaat DM

Hart op hart maat PC

Greephoogte GH

Voorplaatbreedte

MF Multi Functionele dagschoot

EV Aanzetstuk/eindsluiting

FFH Beslagsponninghoogte FFH

K+ Kastmaat boven

K- Kastmaat onder

Belangrijke aanwijzingen

Belangrijke informatie

Doelmatig gebruik

› De A-TS is geschikt voor inbouw in voordeuren van kunststof, hout en aluminium in de particuliere woningbouw.

› Monteer alle beslagdelen vakkundig, zoals beschreven in deze handleiding en neem alle veiligheidsvoorschriften in acht!

› Om falen van de elektronica door beschadigde kabels te vermijden is het raadzaam de gefreesde en geboorde gaten te ontbramen ter hoogte van de kabeldoorvoer.

› De montage en de elektrische installatie moeten worden uitgevoerd volgens deze instructies. Onjuiste bedrading kan leiden tot onherstelbare beschadiging van de elektronica.

› Let er bij het vastschroeven op dat de kabels niet door de bevestigingsschroeven worden beschadigd!

› Controleer vóór de montage of de onderdelen in uitstekende staat verkeren; beschadigde of defecte onderdelen mogen in geen geval worden gebruikt. Gebruik de A-TS alleen als hij in uitstekende staat is.

› Alvorens werkzaamheden aan de A-TS en de onder stroom staande onderdelen uit te voeren, moet de stroomtoevoer van de spanningsbron worden onderbroken.

Niet doelmatig gebruik

› De A-TS mag NIET worden gebruikt voor vlucht- of paniekdeuren volgens EN179 of EN1125.

› De in deze gebruiksaanwijzing beschreven montagedelen zijn van roestvast materiaal of staal galvanisch gepassiveerd en verzegeld volgens DIN EN 12329. Ze mogen niet worden gebruikt in omgevingen met agressieve, corrosie bevorderende luchtinhoud.

› Gebruik geen zure afdichtingsmiddelen, aangezien deze tot corrosie van de beslagdelen kunnen leiden.

Ondeskundige installatie, gebruik dat niet in overeenstemming is met de overeenkomst of ongebruikelijk gebruik, gebruik van systeemaccessoires die niet expliciet door MACO zijn goedgekeurd, modificaties of reparatiewerkzaamheden die niet expliciet door MACO zijn goedgekeurd en ondeskundig onderhoud kunnen leiden tot storingen en moeten worden vermeden. Maatregelen die niet expliciet door MACO zijn goedgekeurd, hebben het verlies van alle aansprakelijkheid, garantie en eventuele afzonderlijk overeengekomen garantieaanspraken tot gevolg.

Belangrijke informatie

Niet doelmatig gebruik

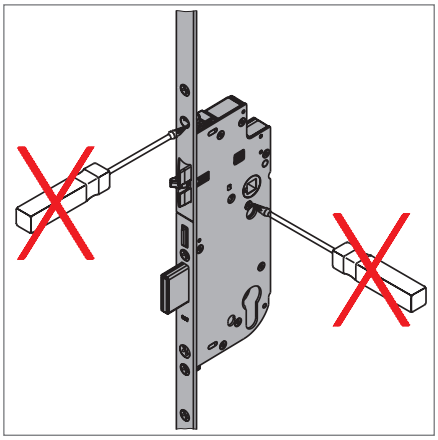

Open in geen geval de slotkast!

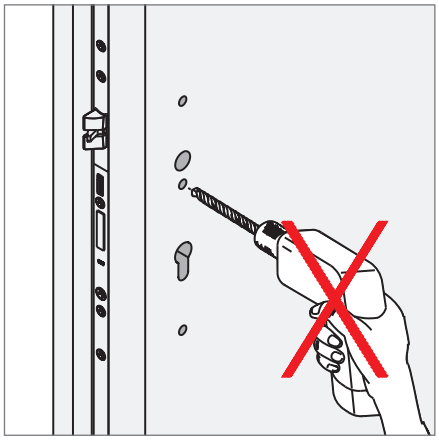

Alle gaten boren voordat u het slot gaat inbouwen!

Verwijder alle spanen uit de gefreesde sponning!

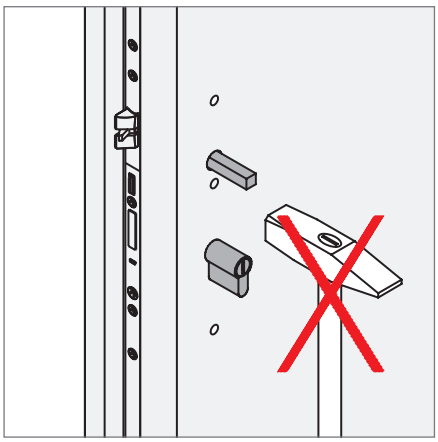

De krukstift niet met geweld/ kracht door het krukgat van het slot slaan!

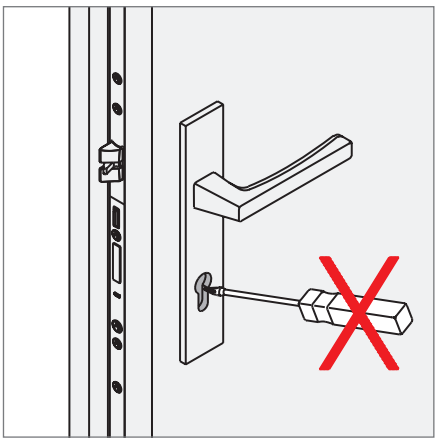

Sluit het slot uitsluitend met de bijbehorende bouwsleutel!

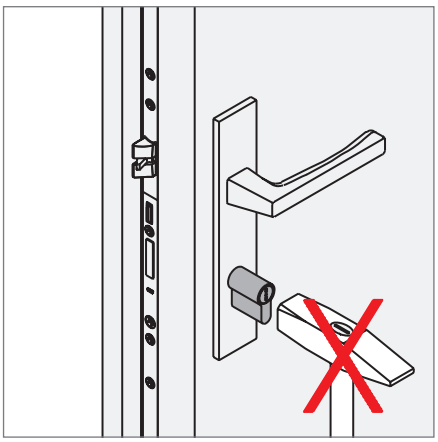

Gebruik geen geweld/kracht bij het plaatsen van de cilinder!

Belangrijke informatie

Niet doelmatig gebruik

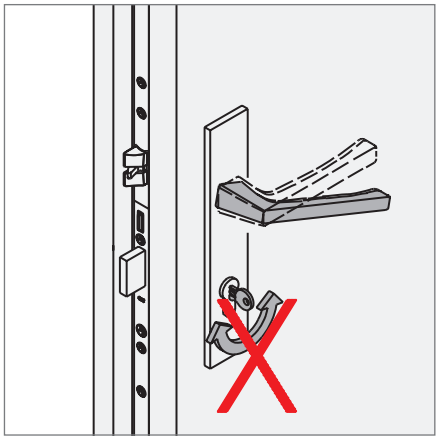

Bedien de deurkruk en cilinder niet tegelijkertijd!

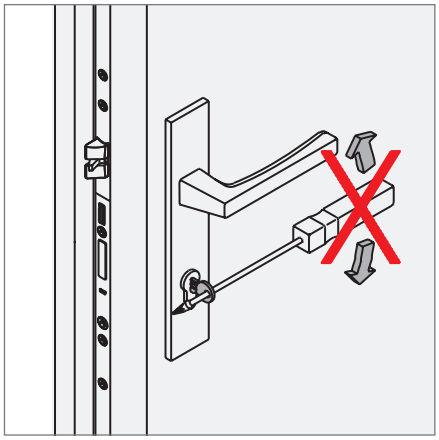

Draai de sleutel nooit met geweld/kracht om (externe hefboom)!
De nachtschoot van het hoofdslot, zoals bij meerpuntsluitingen zonder sluitkracht, als ook de schoten van de boven- en onder vergrendelpunten, mogen niet in de sluitplaat kerven. Gebruik hiervoor de instelmogelijkheden d.m.v. sluitdelen en/of de deurscharnieren.
Het is niet toegestaan om de sparingen in de sluitdelen aan te passen.

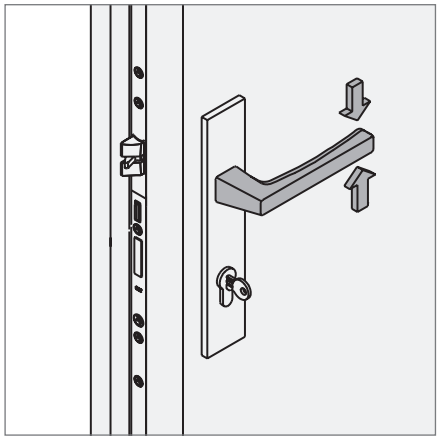

Belast de deurkruk uitsluitend in de normale bewegingsrichting!
In deze richting maximaal een kracht van 15 kg op de deurkruk uitoefenen.

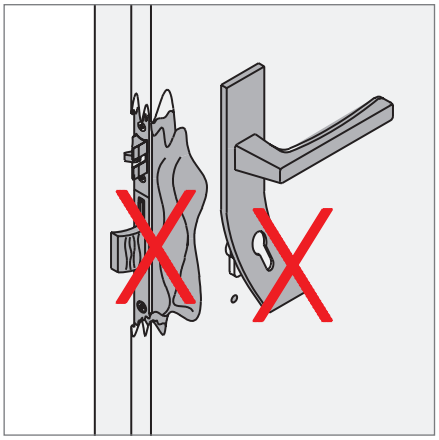

De meerpuntsluiting moet worden vervangen zodra er sporen van beschadigingen door forcering zichtbaar zijn!

Draag de deurvleugel niet aan de deurkruk(ken)!

Belangrijke informatie

Niet doelmatig gebruik

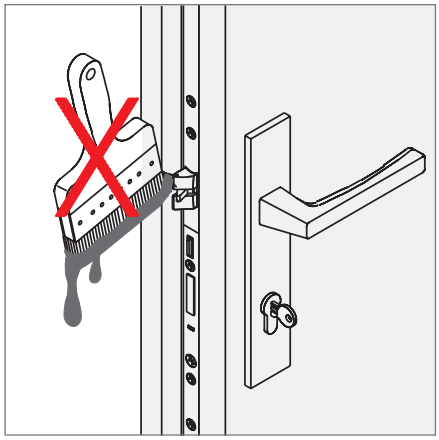

De dag- en nachtschoot niet verven of lakken!

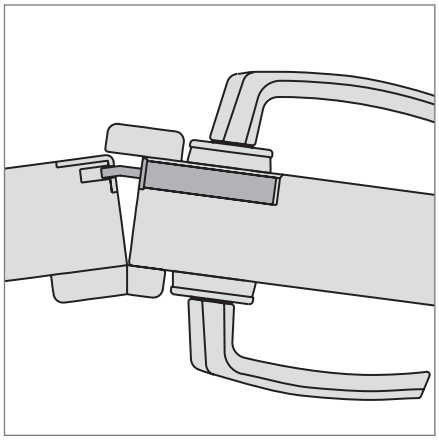

Duw dubbele deuren niet open of dicht via de passieve deur!

Bedien de schoten niet als de deur nog open staat.

Belangrijke informatie

Gebruik van transportborgingen

Eenvoudige transportborgingen, zoals keggen en klossen, garanderen een veilig transport van het samengestelde deurelement. Neem pas na het monteren die transportbeveiligingen weg.

Ⓐ Positie van de transporborgingen

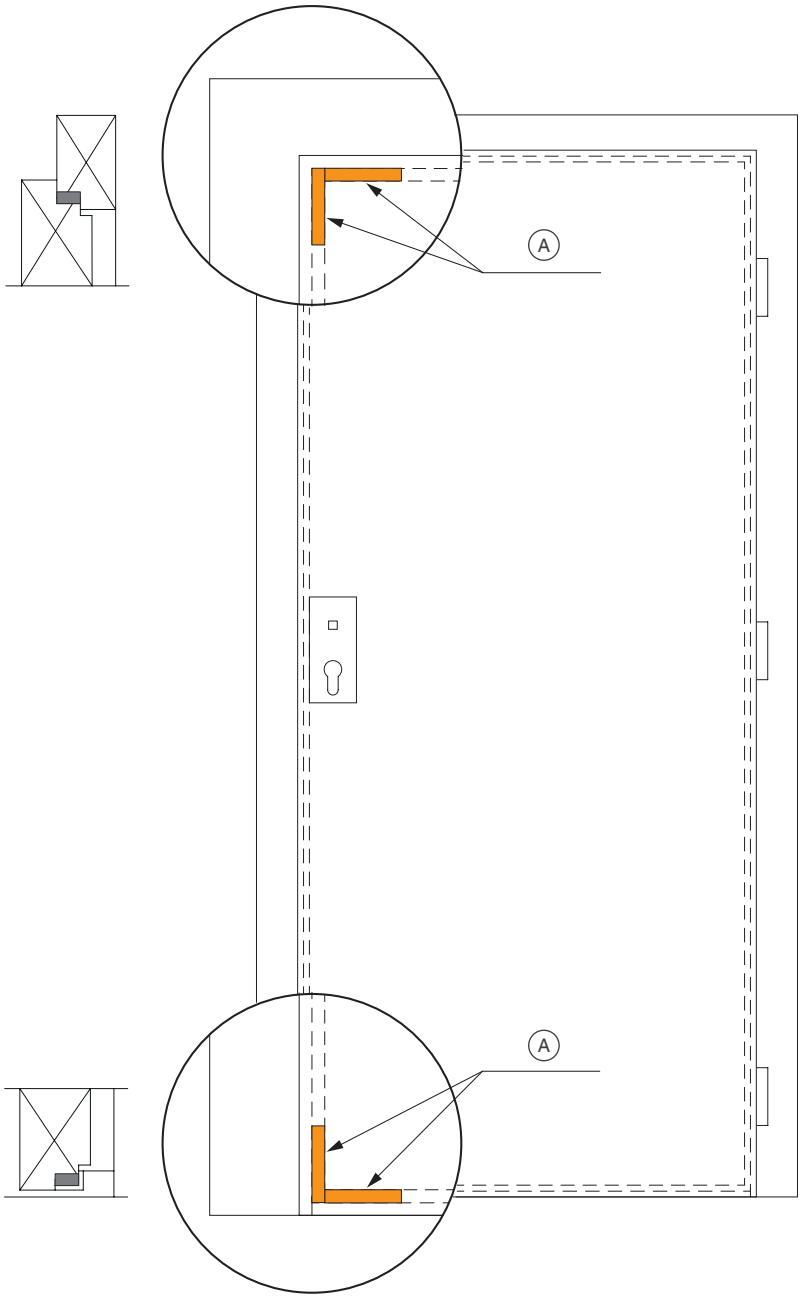

Onderhoud

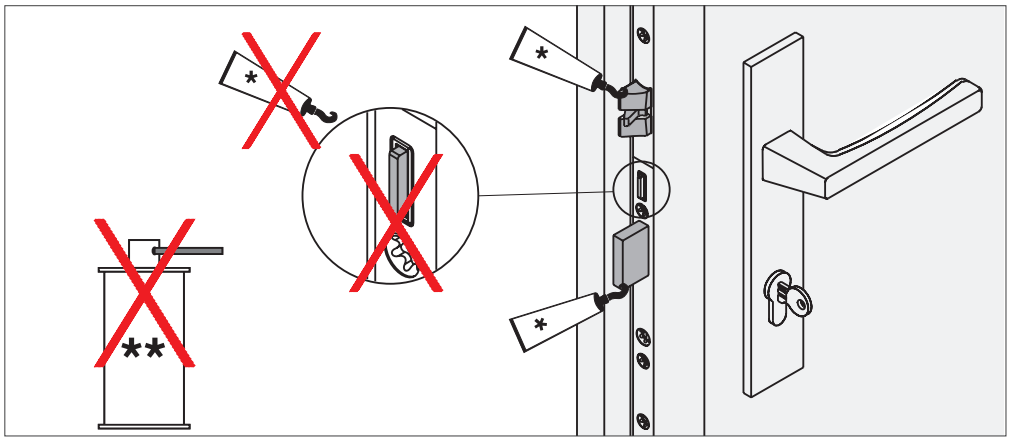

Het deurslot (de slotkast) wordt geleverd inclusief een zeer duurzame smering met kwaliteitsvet.
Smeer het slot hierom NIET! Smeer de nachtschoot en overige schoten eenmaal per jaar!

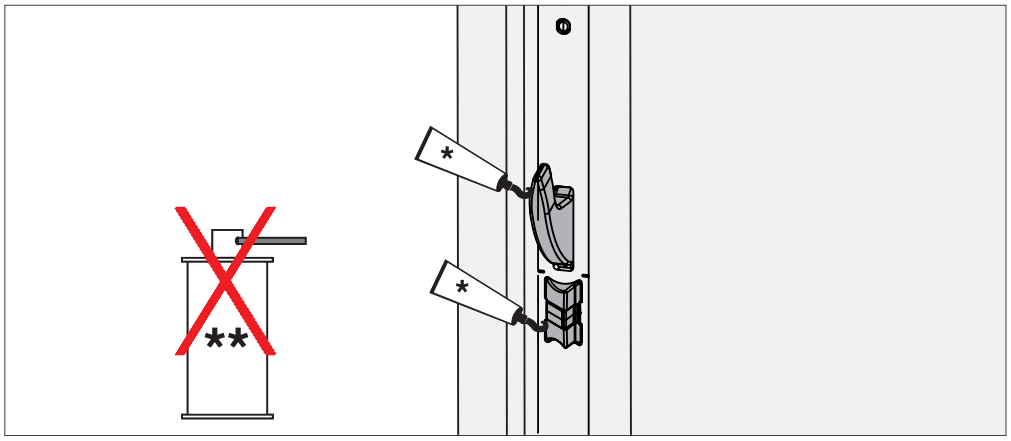

Het MF-HO vergrendelingselement eenmaal per jaar smeren!

Gebruik geen smeeroliën, roestoplossers, siliconenspuitmiddel of dergelijke!
Smeer uitsluitend met smeervet of technische zuurvrije vaseline!
Smeer schoot- en blokkeergrendel eenmaal per jaar door!

* Spuitvet (455341), ** Roestoplosser

Dagschoten omstelling

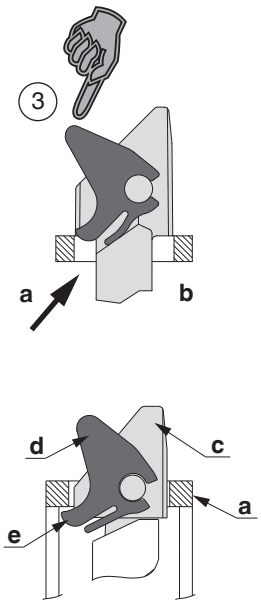

a = voorplaat slot
b = voorplaatopening
c = metalen dagschoot
d = kunststof fluisterschoot
e = tong van de fluisterschoot

Dagschoot

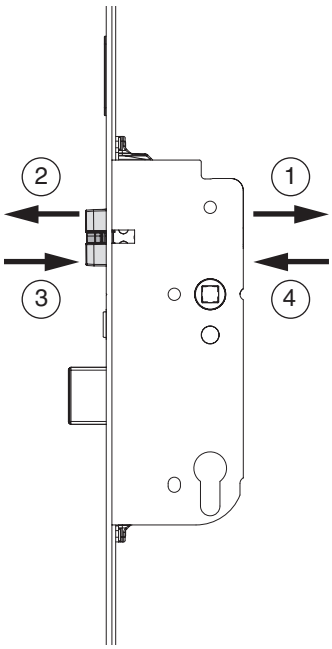

Multifunctionele schoot

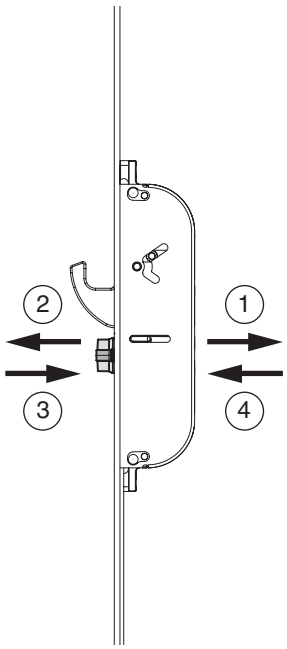

① Los de schroef volledig met een kruiskopschroevendraaier en druk deze naar voren.

② Neem de schoot uit.

③ Keer de schoot om en plaatst die zo op de voorplaat (**a**), dat u de tong (**e**) van de fluisterschoot (**d**) onder de voorplaatopening kunt drukken (**b**).

④ Pas dan de schoot helemaal indrukken! Vervolgens de schroef weer aandraaien. (draaimoment min. 1,5 Nm tot max. 2,0 Nm)!

Functionaliteitscontrole doorvoeren!

Montageinstructie

Instellen van het slot ten behoeve van de dagstandfunctie (professioneel)

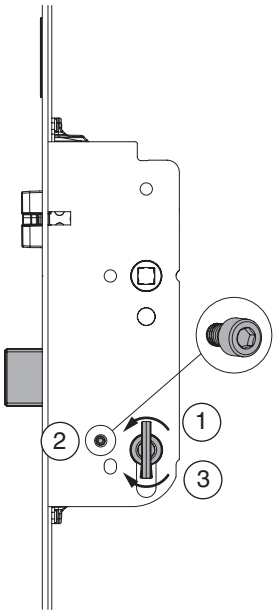

Instellen van de dagstandfunctie

1. Vergrendelen (nachtschoot uitdraaien)
2. Neem de dagstandontgrendelingsbout uit (⬡ 2,5 mm)
3. Ontgrendelen (nachtschoot indraaien)

Terugstellen naar de instelling af fabriek

1. Vergrendelen (nachtschoot uitdraaien)
2. Plaats de dagstandontgrendelingsbout (⬡ 2,5 mm)
3. Ontgrendelen (nachtschoot indraaien)

Als de dagstandfunctie ingesteld is, wordt bij motorische aandrijving de hoofddagschoot niet bediend (de deur springt niet automatisch open, wordt vastgehouden in de mechanische opener, zie volgende pagina).

Montageinstructie

Monteren van het dagstandfunctie in het slot (professioneel)

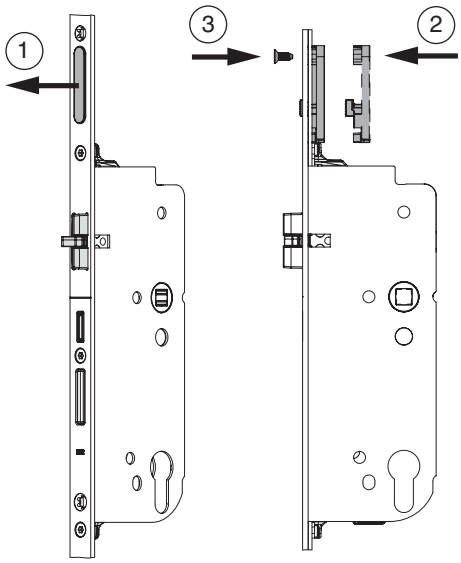

1. Neem de afdekking bij de voorplaat weg.
2. Positioneer het dagstandfunctie aan de achterzijde van de voorplaat (direct bij de opening boven de slotkast)
3. Schroef het dagstandfunctie met de bijgesloten bouten TX20 M4x10 op de voorzijde van de voorplaat!

Montageinstructie

Monteren van de MACO dagstandfunctie op de sluitplaat (professioneel)

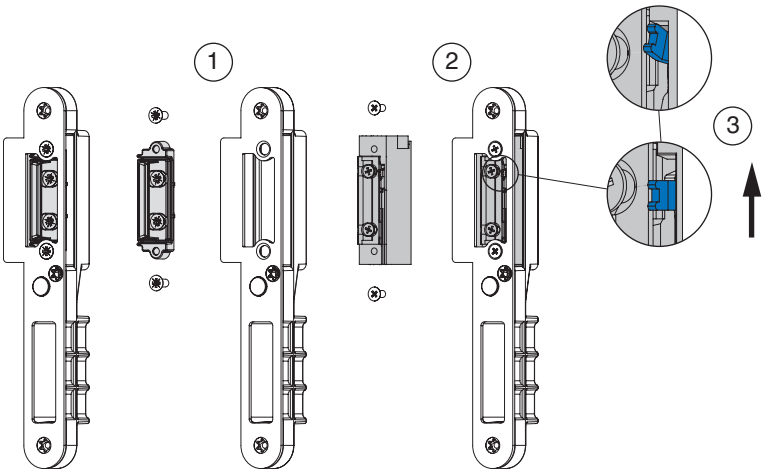

1. Demonteer de dagstandfunctie.
2. Monteer de MACO mechanische of elektrische dagstandfunctie.
3. Activeer de mechanische of elektrische ontgrendeling voor de dagstandfunctie m.b.v. de hendel.

* De mechanische ontgrendeling kan geactiveerd blijven omdat de dagstandfunctie via de dagstandfunctieschuif in het slot wordt aangestuurd (zie ook de gebruiksaanwijzing "dagstandfunctie" op blz. 16).

Montageinstructie

Gebruiksaanwijzing dagstandfunctie (gebruiker)

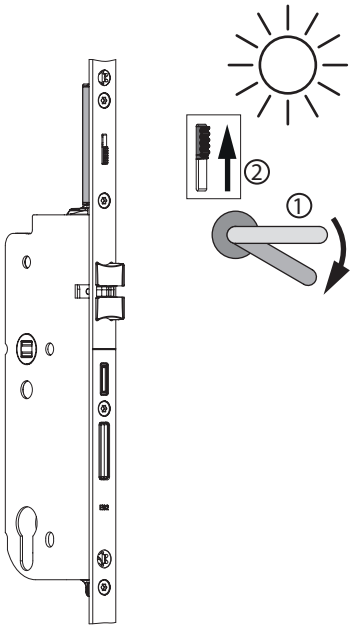

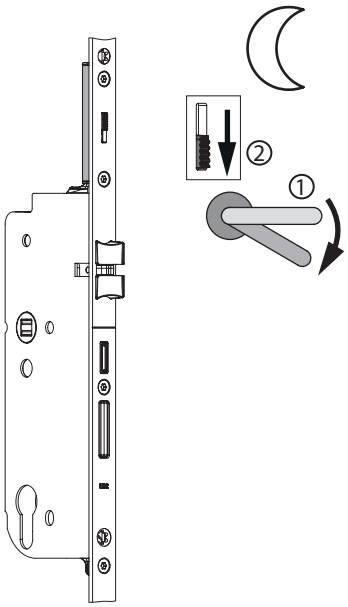

Activeren van de dagstandfunctie

1. Druk op de deurkruk, houd deze stand vast zodat alle schoten zijn ingetrokken!
2. Schuif de schuif van de dagstandfunctie omhoog, laat daarna de deurkruk los!

Deactiveren van de dagstandfunctie

1. Druk op de deurkruk, houd deze stand vast zodat alle schoten zijn ingetrokken!
2. Schuif de schuif van de dagstandfunctie omlaag.

De basisfunctie A-TS, automatisch ontgren-delen, is weer hersteld.

Boor- en freespatronen

Slotkast en multifunctionele dagschoot met haak

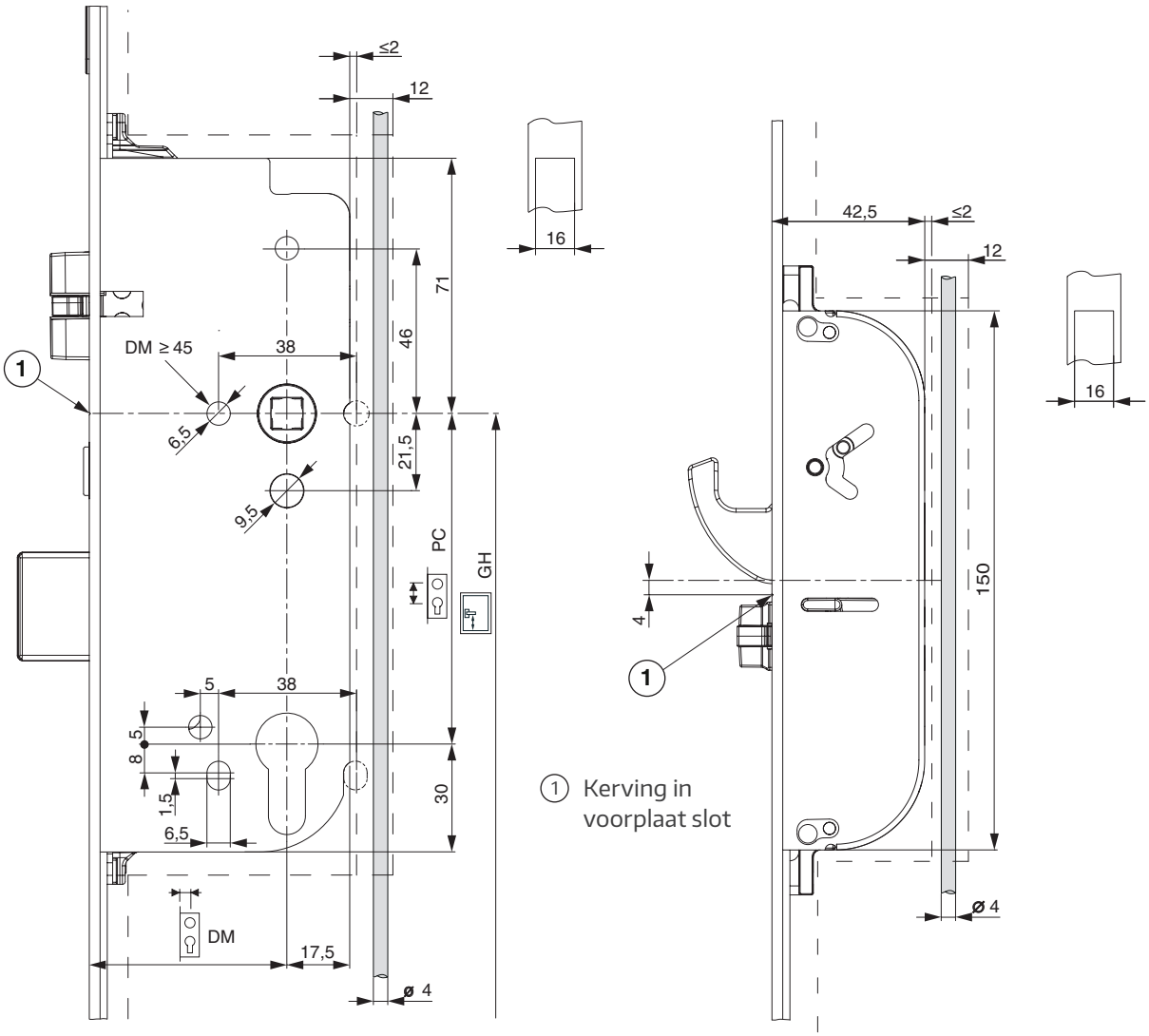

1 Kerving in voorplaat slot

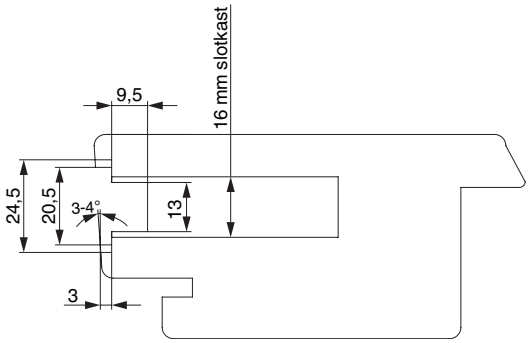

Boor- en freespatronen

Dag- en nachtschoot sluitplaat

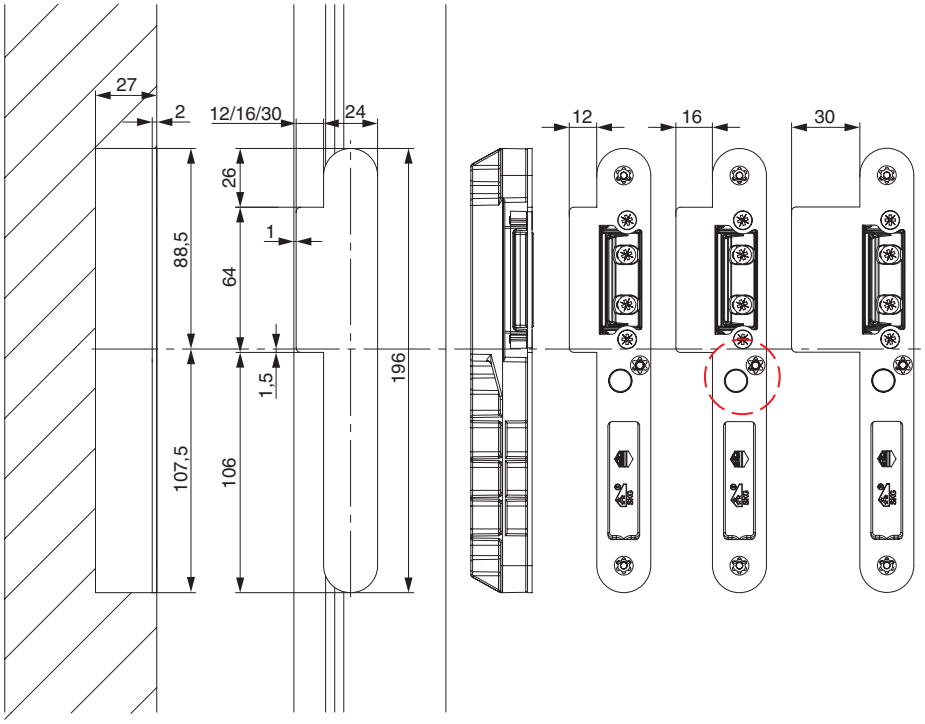

Bij A-TS altijd een magneet toepassen. Artikelnummer 373015

Boor- en freespatronen

Multifunctionele dagschoot met haak

	K605	K730	K980
	+601	+726	+976
	2 MF-HO	**2 MF-HO**	**2 MF-HO**
	X	X	X
	0	0	0
	-764	-764	-764

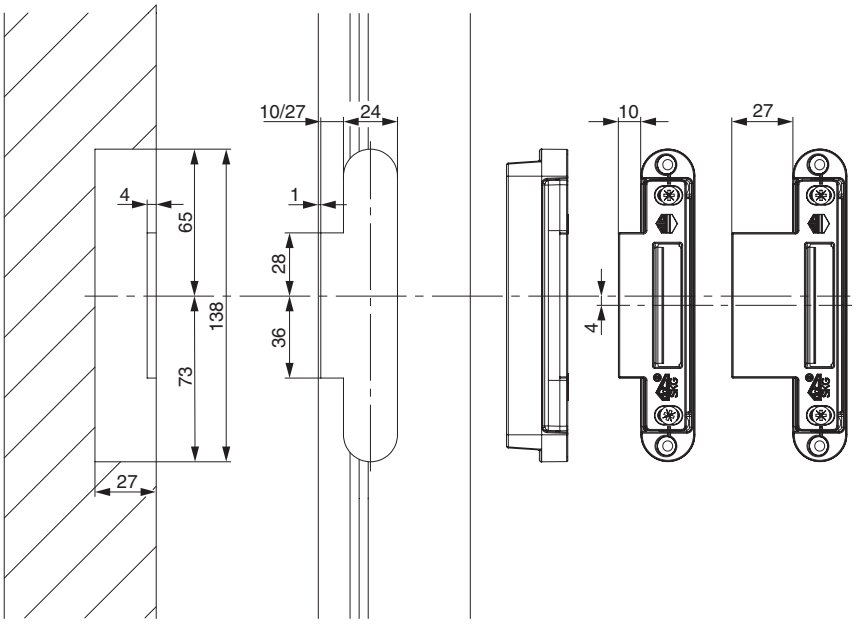

Profieluitvoering

4 mm Systeem

9 mm Verzet

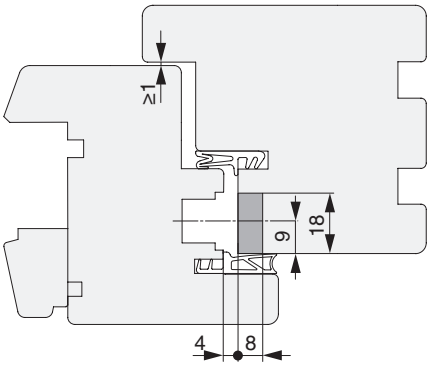

10 mm Verzet

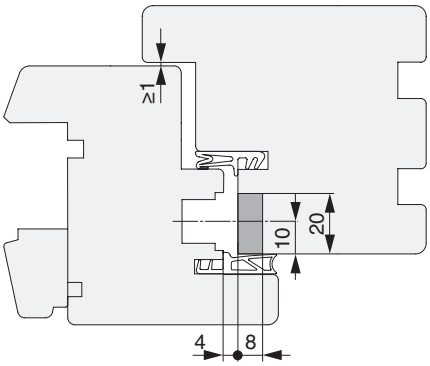

13 mm Verzet

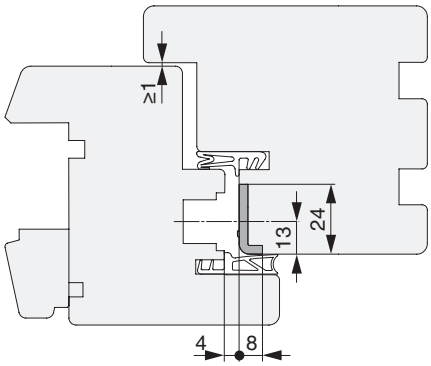

Er dient een FL speling van 2 - 6 mm bij ingebouwde toestend aangehouden te worden!

Profieluitvoering

12 mm Systeem

9 mm Verzet

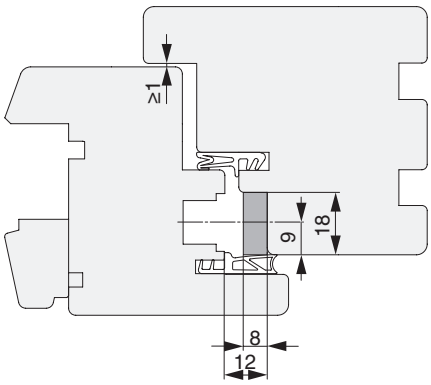

10 mm Verzet

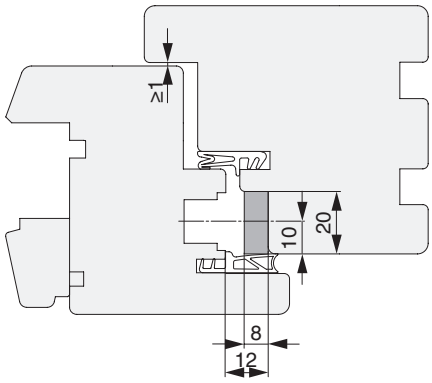

13 mm Verzet

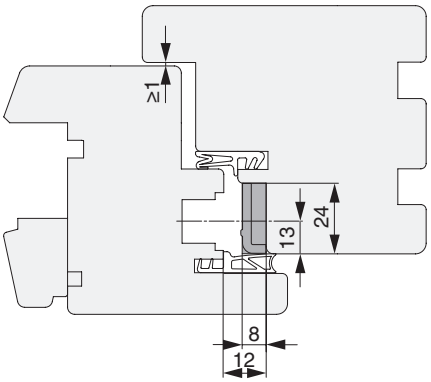

Er dient een FL speling van 10 - 14 mm bij ingebouwde toestend aangehouden te worden!

Positionering van het sluitwerk

Positie van de losse sluitplaat, voor de multifunctionele schoot met haak

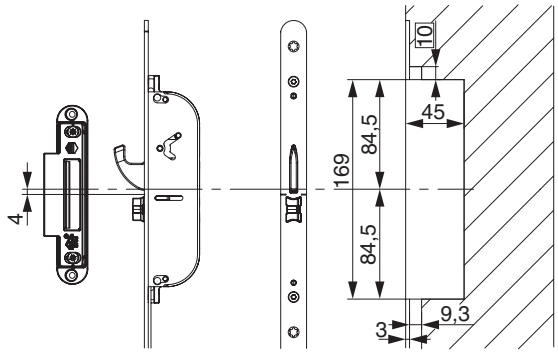

Positie van dag- en nachtsluitplaat

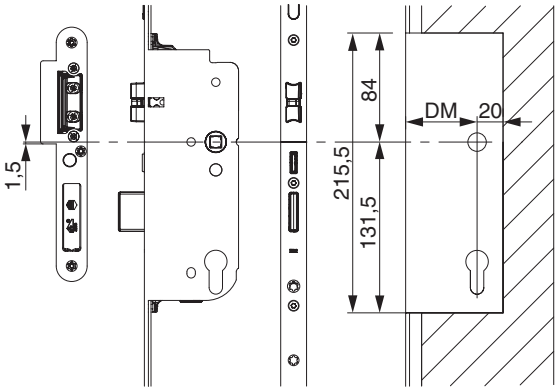

Verstellen van de aantrekkracht:
+/- 2 mm bij de dag- en nachtsluitplaat
+/- 2 mm bij de sluitplaat MF-HO

Positie: kerving op voorplaat = kerving op losse sluitplaat

Houd bij ingebouwde situatie een hangnaad van 3 tot 4 mm aan!

Positionering van het sluitwerk

Twee multifunctionele schoten met haak, standaard K+730, enkele deur

① **Losse sluitplaten**
② **Slot**

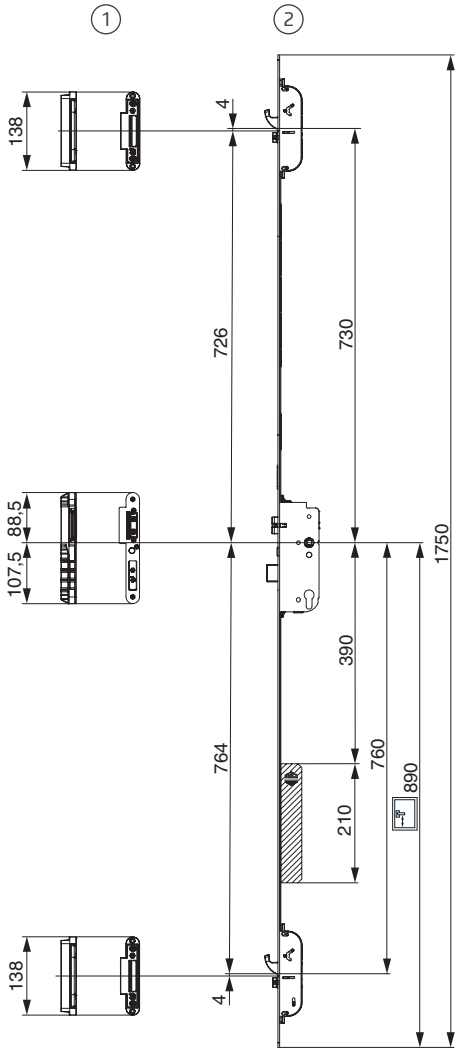

Motor om motorisch te openen

Positionering van het sluitwerk

Twee multifunctionele schoten met haak, standaard K+730, dubbele deuren

① **Stolplijst**
② **Slot**

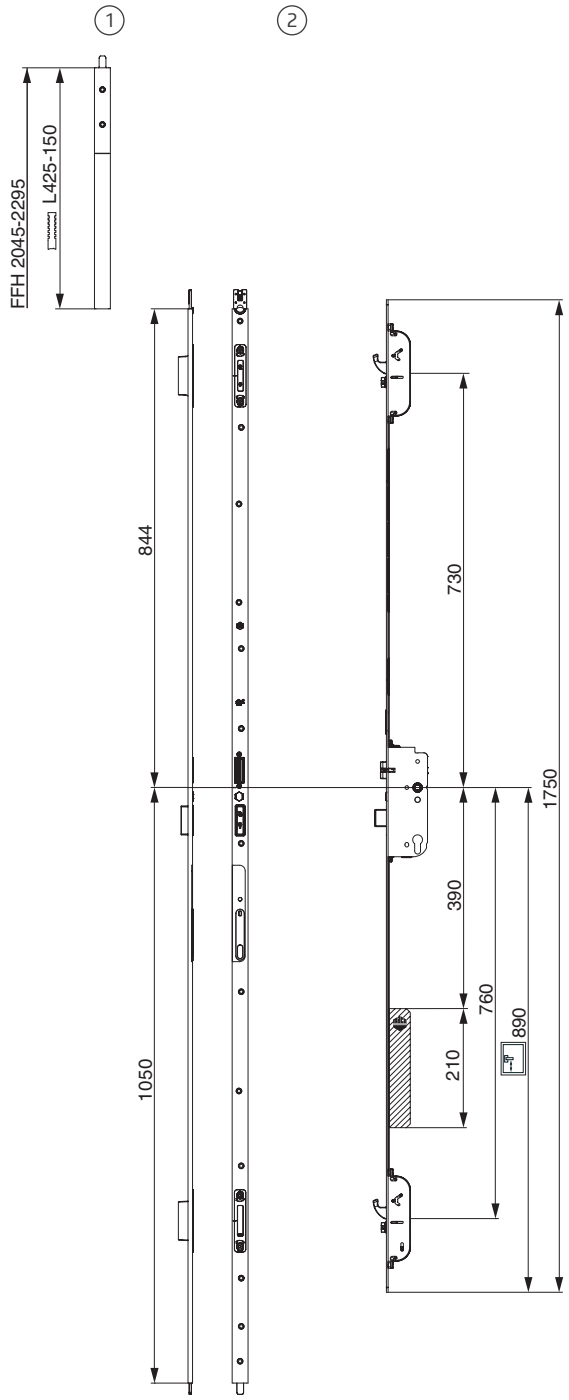

Motor om motorisch te openen

Positionering van het sluitwerk

Twee multifunctionele schoten met haak, laag K+605, enkele deur

① **Losse sluitplaten**
② **Slot**

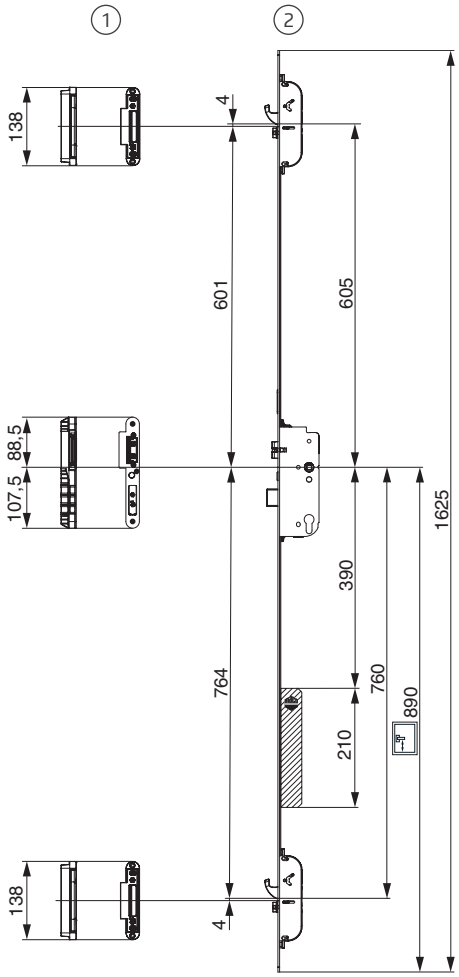

Motor om motorisch te openen

Positionering van het sluitwerk

Twee multifunctionele schoten met haak, laag K+605, dubbele deuren

① **Stolplijst**
② **Slot**

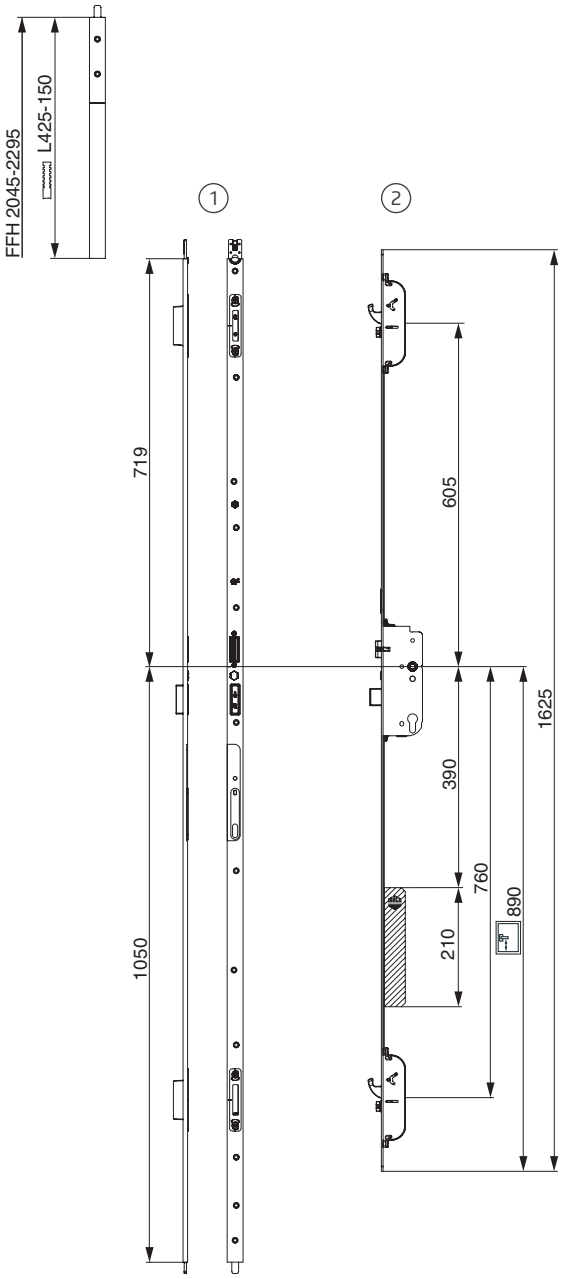

Motor om motorisch te openen

Positionering van het sluitwerk

Twee multifunctionele schoten met haak, hoog K+980, enkele deur

① **Losse sluitplaten**
② **Slot**

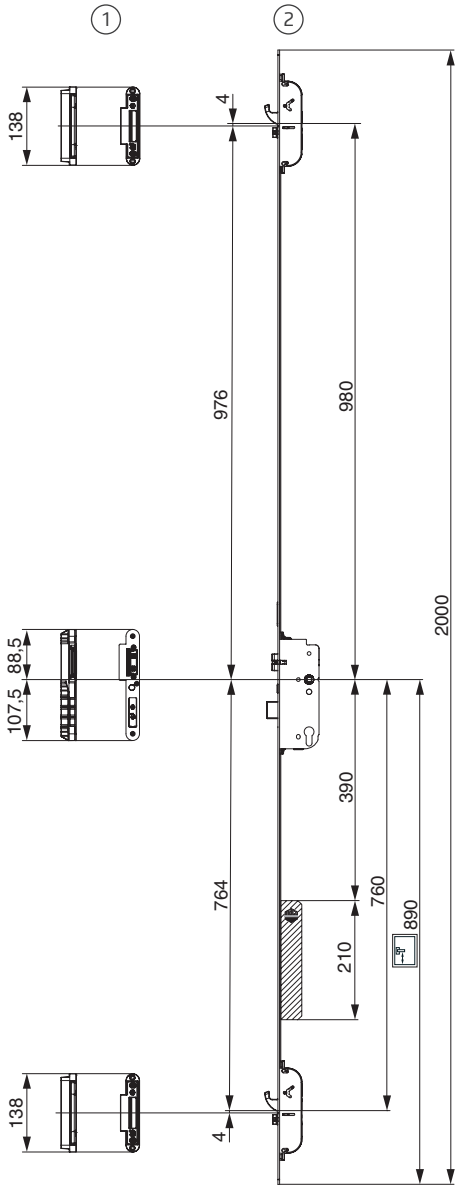

Motor om motorisch te openen

Positionering van het sluitwerk

Twee multifunctionele schoten met haak, hoog K+980, dubbele deuren

① **Stolplijst**
② **Slot**

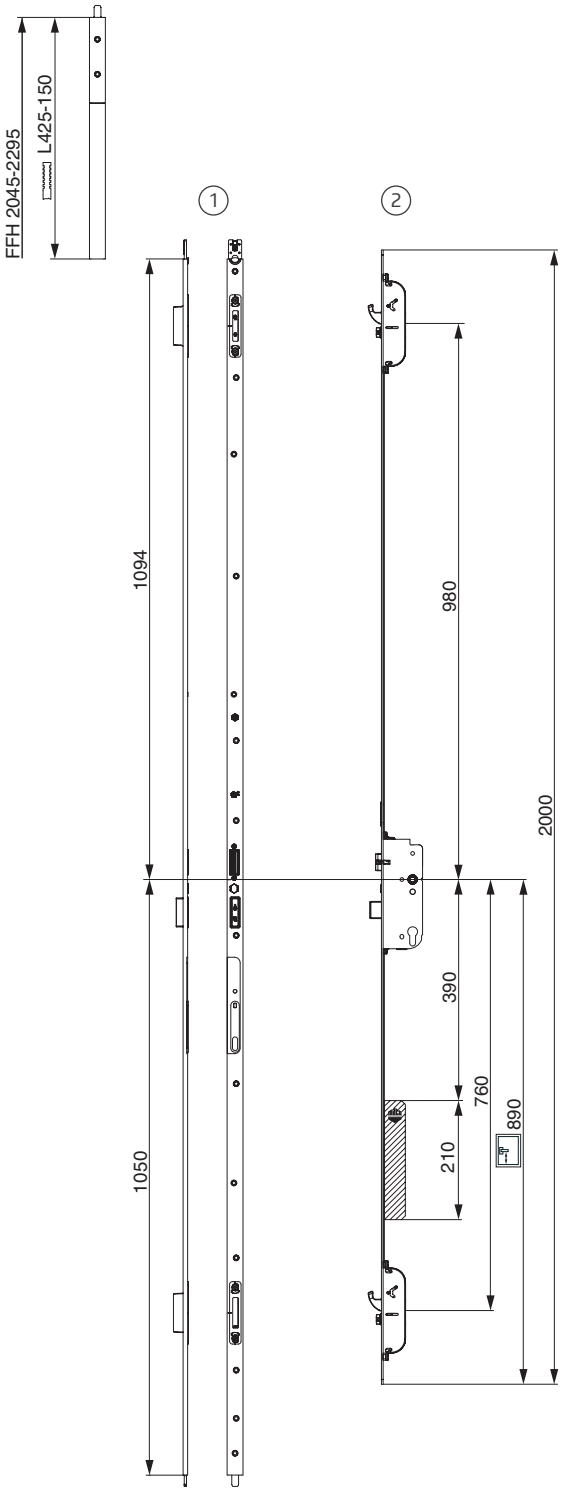

Motor om motorisch te openen

Verlengen of afkorten van de A-TS K+730

Modulair zonder extra vergrendelpunt

⇨ Uitsluitend mogelijk bij de A-TS K+730 modulair!
⇨ Bij gebruik van het verleng- of afkortstuk moet de standaard beslaggroef worden gebruikt!

Verpakking afkortstuk
Inhoud: 1 x fixeerpen
met afkortstuk en voorplaat

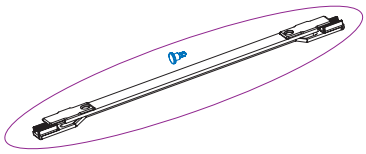

Verpakking verlengstuk
Inhoud: 1 x fixeerpen
met verlengstuk en voorplaat

① Steek op voorhand een fixeerpen in de standaard-modulair A-TS K+730.

② Zaag of knip de voorplaat.

③ Plaats inkort- of verlengstuk.

④ Schroef de samengestelde voorplaat vast.

⑤ Neem de fixeerpennen weg van het tussenstuk van A-TS K+730 modulair.

⇨ Voer een functionele inspectie uit!

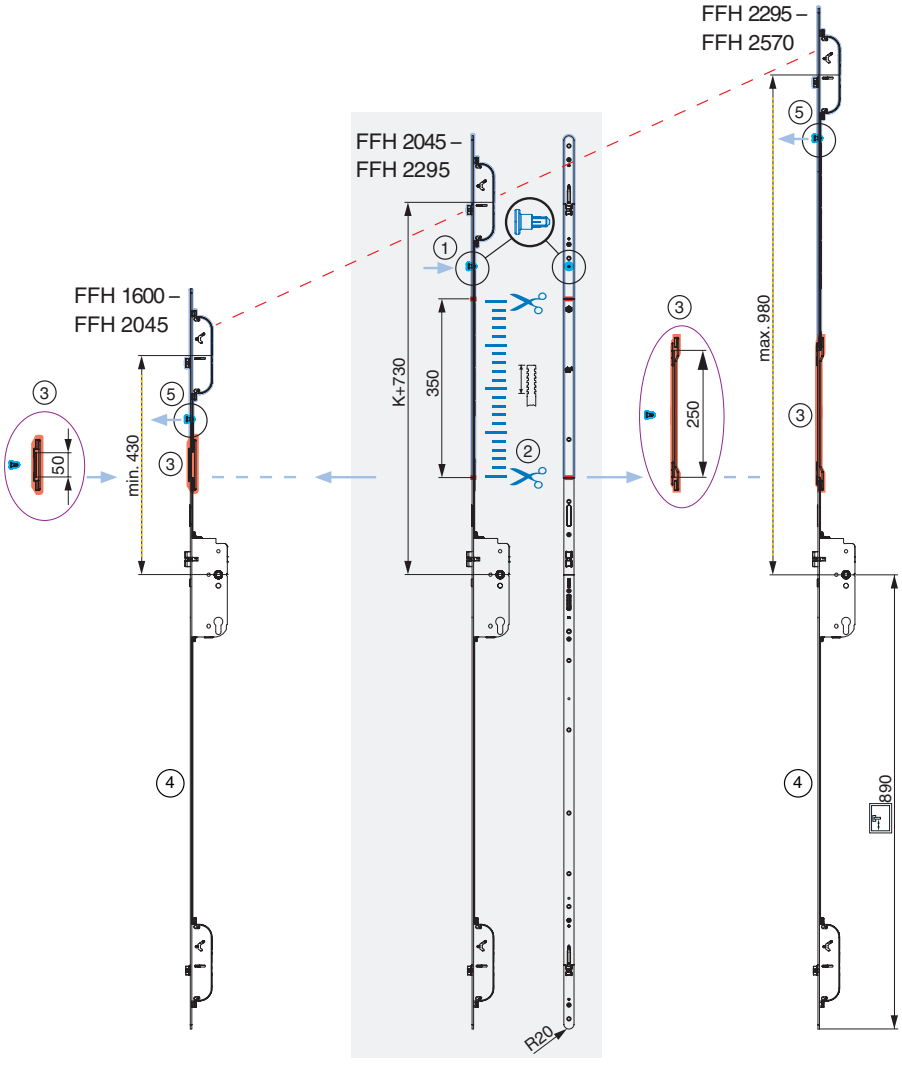

Voor SKG certificeringen, scan QR code:

Verlengen van de A-TS K+730

Modulair met extra vergrendelpunt

- ⇨ Uitsluitend mogelijk bij de A-TS K+730 modulair!
- ⇨ Bij toepassing van een verleng- of verkort tussenstuk moet u de standaard inkervingen toepassen!

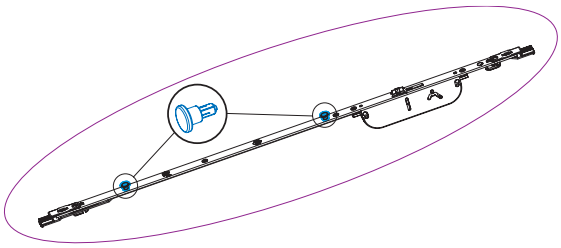

Het verleng tussenstuk voor A-TS wordt geleverd met twee al op voorhand ingestoken fixeerpennen!

1. Neem één stuks fixeerpen weg van het tussenstuk.
2. Steek op voorhand een fixeerpen in de standaard-modulair A-TS K+730.
3. Zaag of knip de voorplaat.
4. Plaatsen van het tussenstuk A-TS met op voorhand ingestoken fixeerpen.
5. Vastschroeven van de samengestelde voorplaat.
6. Neem de fixeerpennen weg van het tussenstuk van A-TS K+730 modulair.

⇨ Voer een functionele inspectie uit!

Voor SKG certificeringen, scan QR code:

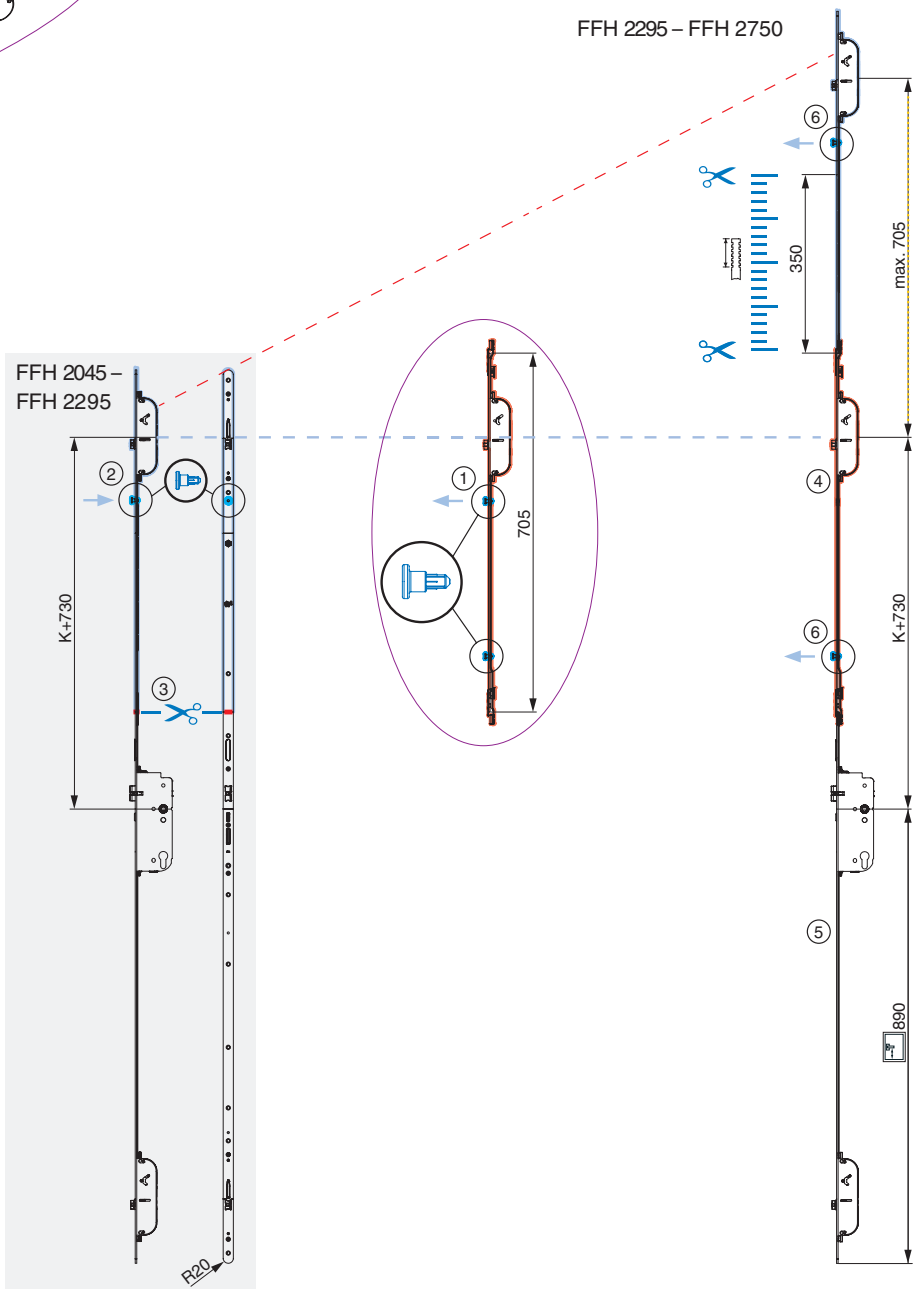

De VdS-herkenning heeft alleen betrekking op het mechanische deel van het meerpuntslot!
De hieronder vermelde toegangsoplossingen en koppelingen (interfaces) maken geen deel uit van de VdS-herkenning!

Toegangcontrole oplossingen & Interfaces

Overzicht

1. **Deurslot met drie dagschoten en motorische opening**
   Hoge veiligheid dankzij het zelfstandig vergrendelen van de stalen haken.
2. **Manipulatieveilig**
   De aansturing is beschermd tegen inbreuk door onbevoegden.
3. Maximaal comfort door **motorisch aangestuurde ontgrendeling.**
4. **Plug & Play**
   Eenvoudige, niet verwisselbare stekkeraansluiting.
5. **Gemakkelijk inhangen en afhangen** van de deur door los te koppelen kabelovergang.
6. **openDoor Touchkey dLine**

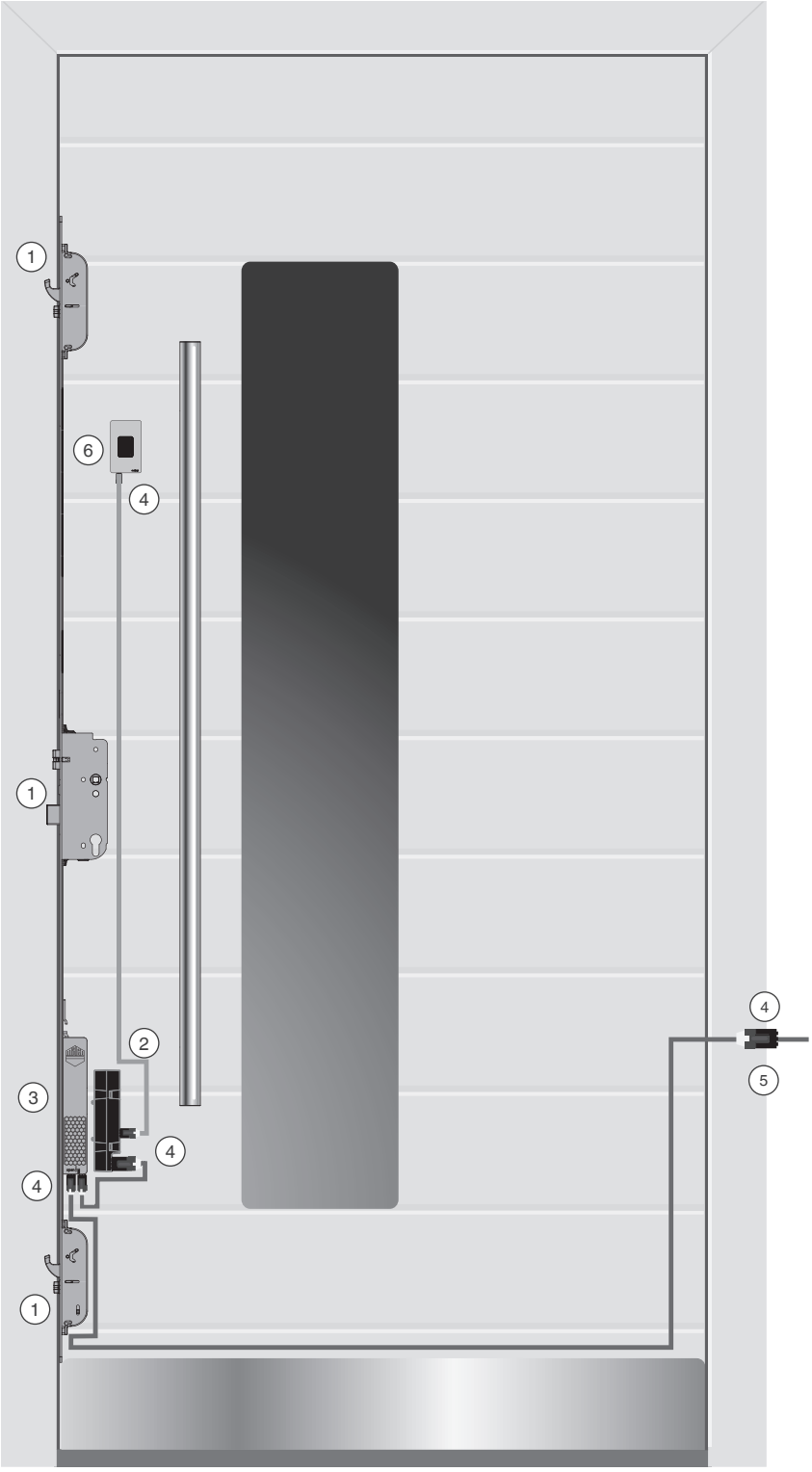

Toegangcontrole oplossingen & Interfaces

Aansluitmogelijkheden Bluetooth (BLE) Modules voor bediening via MACO-SMARTPHONE-APP

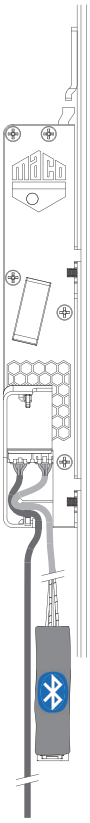

Mogelijkheid 1:
Aansluiting in vrije (slot) sparring

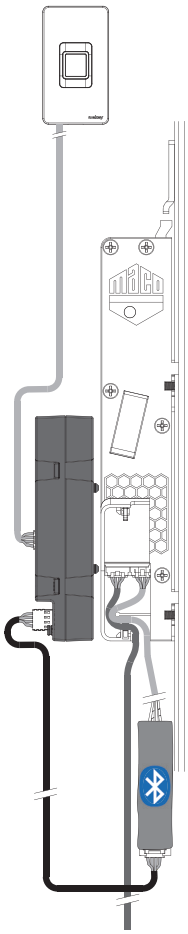

Mogelijkheid 2:
Aansluiting tussen toegangscontrole en motor

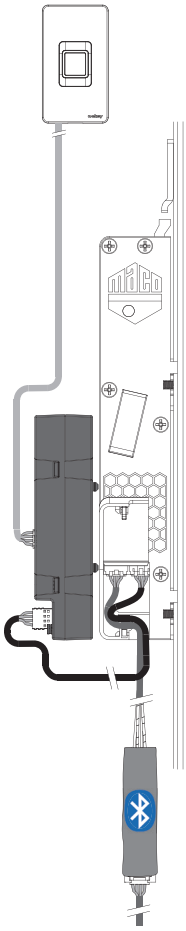

Mogelijkheid 3:
Aansluiting tussen kabelovergang (6 m / 10 m) en motor

De INSTINCT-app is gratis beschikbaar voor iOS en Android. Eenvoudig te installeren, te activeren met de QR code van de admin kaart zonder een ingewikkelde webgebaseerde programmering.

Download on the App Store

GET IT ON Google Play

Toegangcontrole oplossingen & Interfaces

Transponder Plus, Keypad en Touchkey

Kabelplan - Kabelovergang 6 m / 10 m verlenging buiten kozijn / 1,5 m, 2,5 m, 4,5 m in de deur

Plug & Play stekkerverbinding van de Motor naar:

- Ⓐ **Kabelovergang**
- Ⓑ **Toegangscontrole**
- Ⓒ **Stroomvoorziening****
- Ⓓ **Trekontlasting kabel**

Elektrische aansluitingen (aansluiting voedingseenheid, aansluitkabel 6 m en 10 m) mogen alleen worden doorgevoerd door bevoegd personeel!

Plug & Play Stekker- / Kabelplan:

- ① Bruin: voedingsspanning motor min -
- ② Wit: voedingsspanning motor plus +
- ③ Groen: stuurspanning* min -
- ④ Geel: stuurspanning* plus +

(③ + ④ Potentiaalvrije toegang)

*De stuurspanning is nodig voor de druktoetsen (toets impuls) en de wisselschakelaar (activeren/deactiveren van de dagstandfunctie)! Zie bladzijde 37/38.

Om beschadiging van de kabels te voorkomen, moeten gaten/frezingen worden ontbraamd!

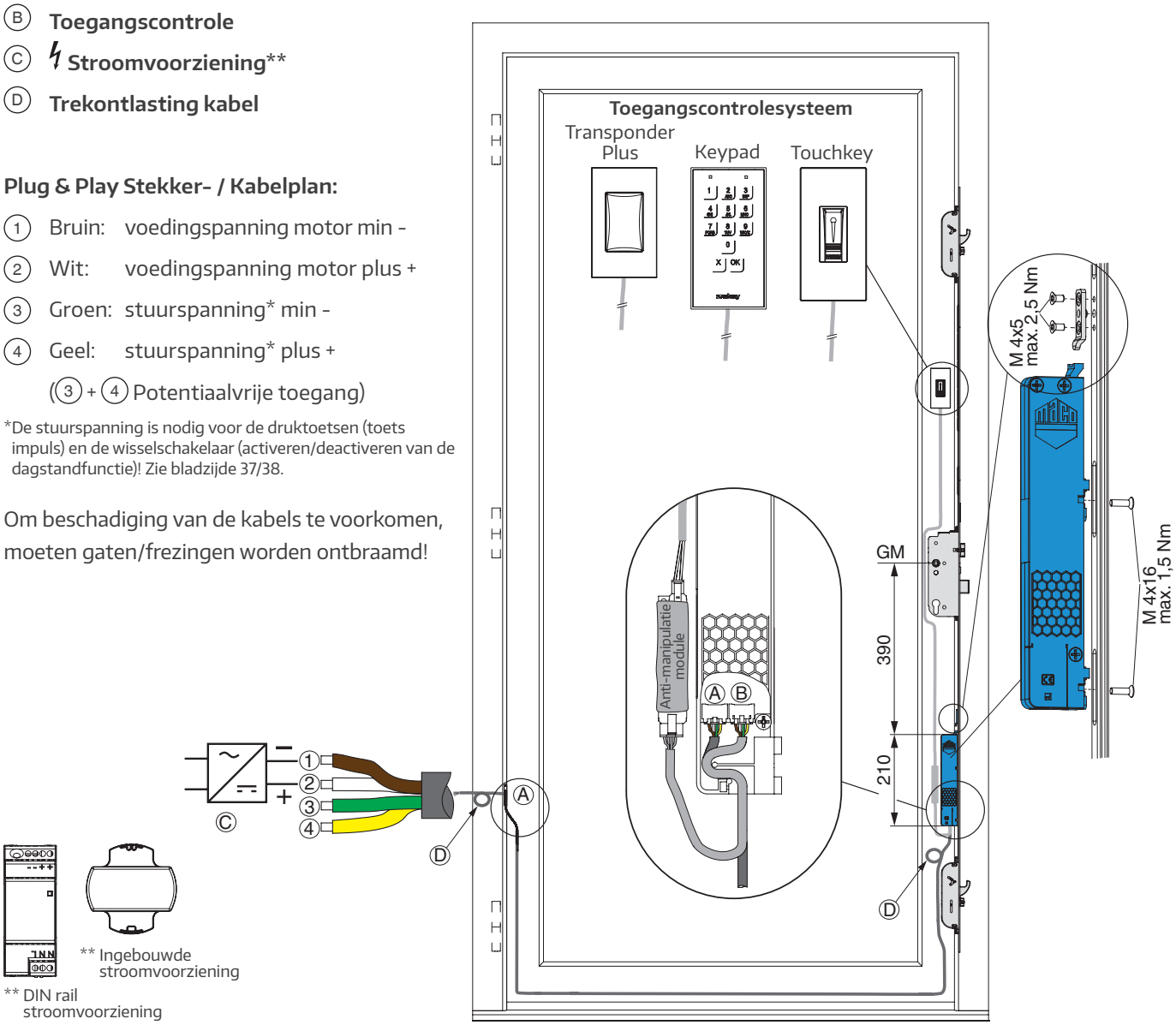

**Het motorslot M-TS mag alleen worden gebruikt met de geteste en goedgekeurde voedingsapparaten die voor dit doel zijn bestemd. Deze zijn ontworpen voor een ingangsspanning van 220-240V / 50-60Hz en leveren een uitgangsspanning van 24 V DC 1A met dynamische overstroom 3A gedurende 500ms/ 7A gedurende 100ms. Als alternatief moeten producten van derden een uitgangsspanning hebben van 12 - 24 V DC met min. 1,5 A.

Toegangcontrole oplossingen & Interfaces

Touchkey dLine

Kabelplan - Kabelovergang 6 m / 10 m verlenging buiten kozijn / 1,5 m, 2,5 m, 4,5 m in de deur

Plug & Play stekkerverbinding van de Motor naar:

- Ⓐ **Kabelovergang**
- Ⓑ **Toegangscontrole**
- Ⓒ ϟ **Stroomvoorziening****
- Ⓓ **Trekontlasting kabel**

Elektrische aansluitingen (aansluiting voedingseenheid, aansluitkabel 6 m en 10 m) mogen alleen worden doorgevoerd door bevoegd personeel!

Plug & Play Stekker- / Kabelplan:

- ① Bruin: voedingsspanning motor min -
- ② Wit: voedingsspanning motor plus +
- ③ Groen: stuurspanning* min -
- ④ Geel: stuurspanning* plus +

(③ + ④ Potentiaalvrije toegang)

*De stuurspanning is nodig voor de druktoetsen (toets impuls) en de wisselschakelaar (activeren/deactiveren van de dagstandfunctie)! Zie bladzijde 37/38.

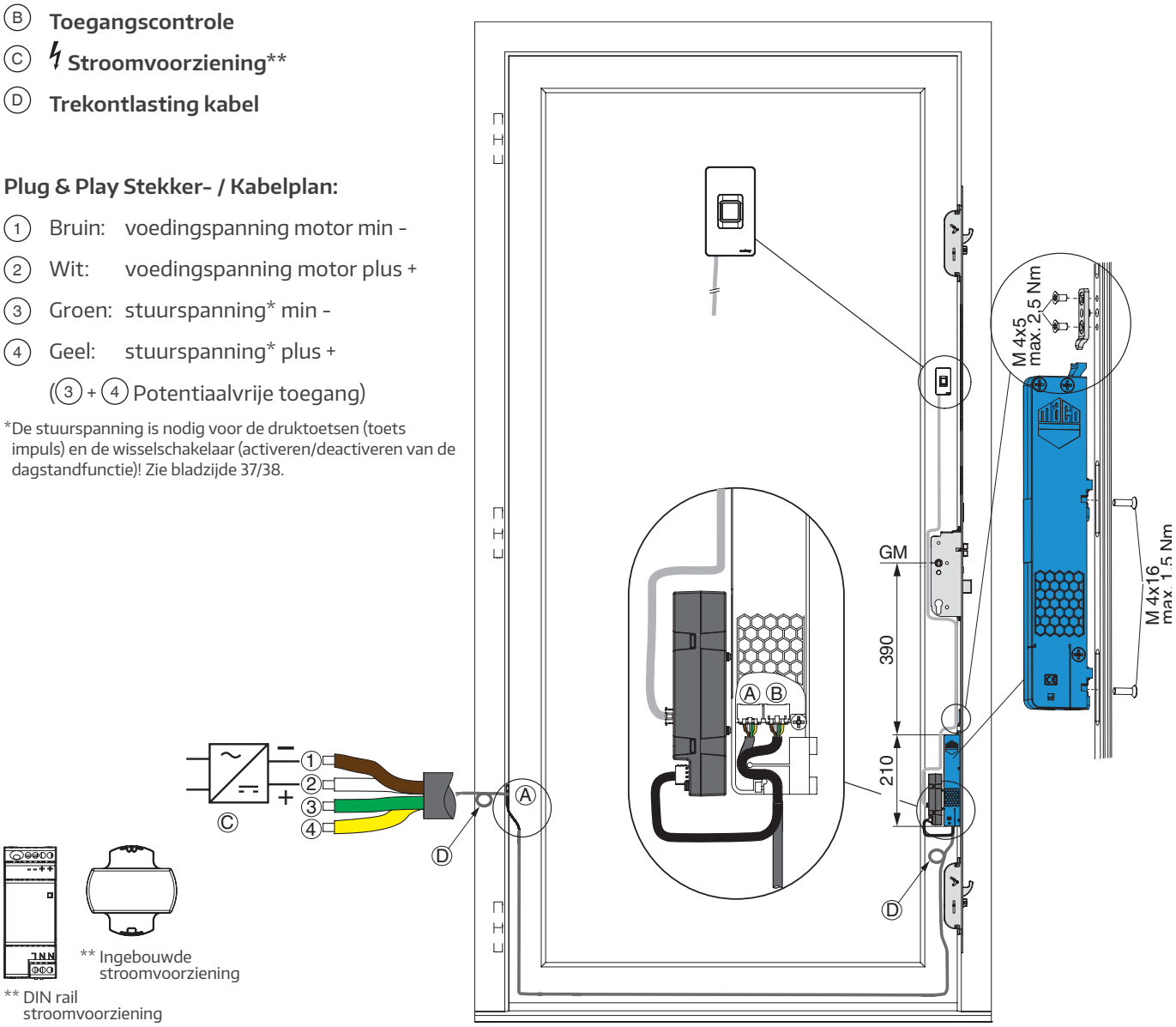

**Het motorslot M-TS mag alleen worden gebruikt met de geteste en goedgekeurde voedingsapparaten die voor dit doel zijn bestemd. Deze zijn ontworpen voor een ingangsspanning van 220-240V / 50-60Hz en leveren een uitgangsspanning van 24 V DC 1A met dynamische overstroom 3A gedurende 500ms/ 7A gedurende 100ms. Als alternatief moeten producten van derden een uitgangsspanning hebben van 12 - 24 V DC met min. 1,5 A.

Toegangcontrole oplossingen & Interfaces

Somfy Smart lock controller

Kabelplan - Kabelovergang 10 m verlenging buiten kozijn / 2,5 m in de deur

Plug & Play stekkerverbinding van de Motor naar:

- (A) **Kabelovergang**
- (B) **Stroomvoorziening****
- (C) **Trekontlasting kabel**

Plug & Play Stekker- / Kabelplan:

- (1) Bruin: voedingspanning motor min -
- (2) Wit: voedingspanning motor plus +
- (3) Groen: stuurspanning* min -
- (4) Geel: stuurspanning* plus +

  ((3) + (4) Potentiaalvrije toegang)

Elektrische aansluitingen (aansluiting voedingseenheid, aansluitkabel 6 m en 10 m) mogen alleen worden doorgevoerd doorbevoegd personeel!

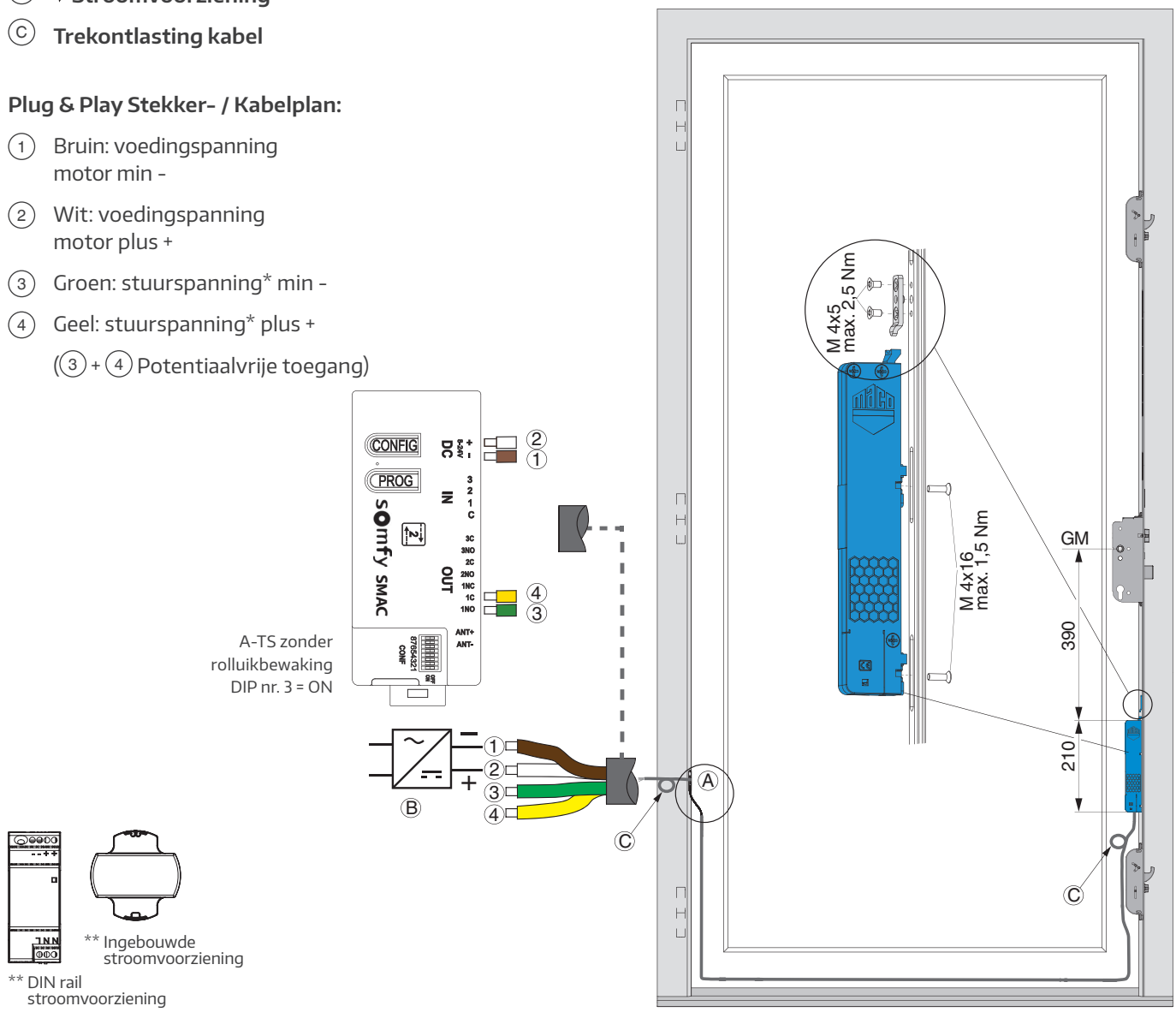

**Het motorslot M-TS mag alleen worden gebruikt met de geteste en goedgekeurde voedingsapparaten die voor dit doel zijn bestemd. Deze zijn ontworpen voor een ingangsspanning van 220-240V / 50-60Hz en leveren een uitgangsspanning van 24 V DC 1A met dynamische overstroom 3A gedurende 500ms/ 7A gedurende 100ms. Als alternatief moeten producten van derden een uitgangsspanning hebben van 12 - 24 V DC met min. 1,5 A.

Toegangcontrole oplossingen & Interfaces

Schakelplan kozijnzijdig

Kabelplan - Kabelovergang 6 m / 10 m verlenging buiten kozijn / 1,5 m, 2,5 m, 4,5 m in de deur

Elektrische aansluitingen (aansluiting voedingseenheid, aansluitkabel 6 m en 10 m) mogen alleen worden doorgevoerd door-bevoegd personeel!

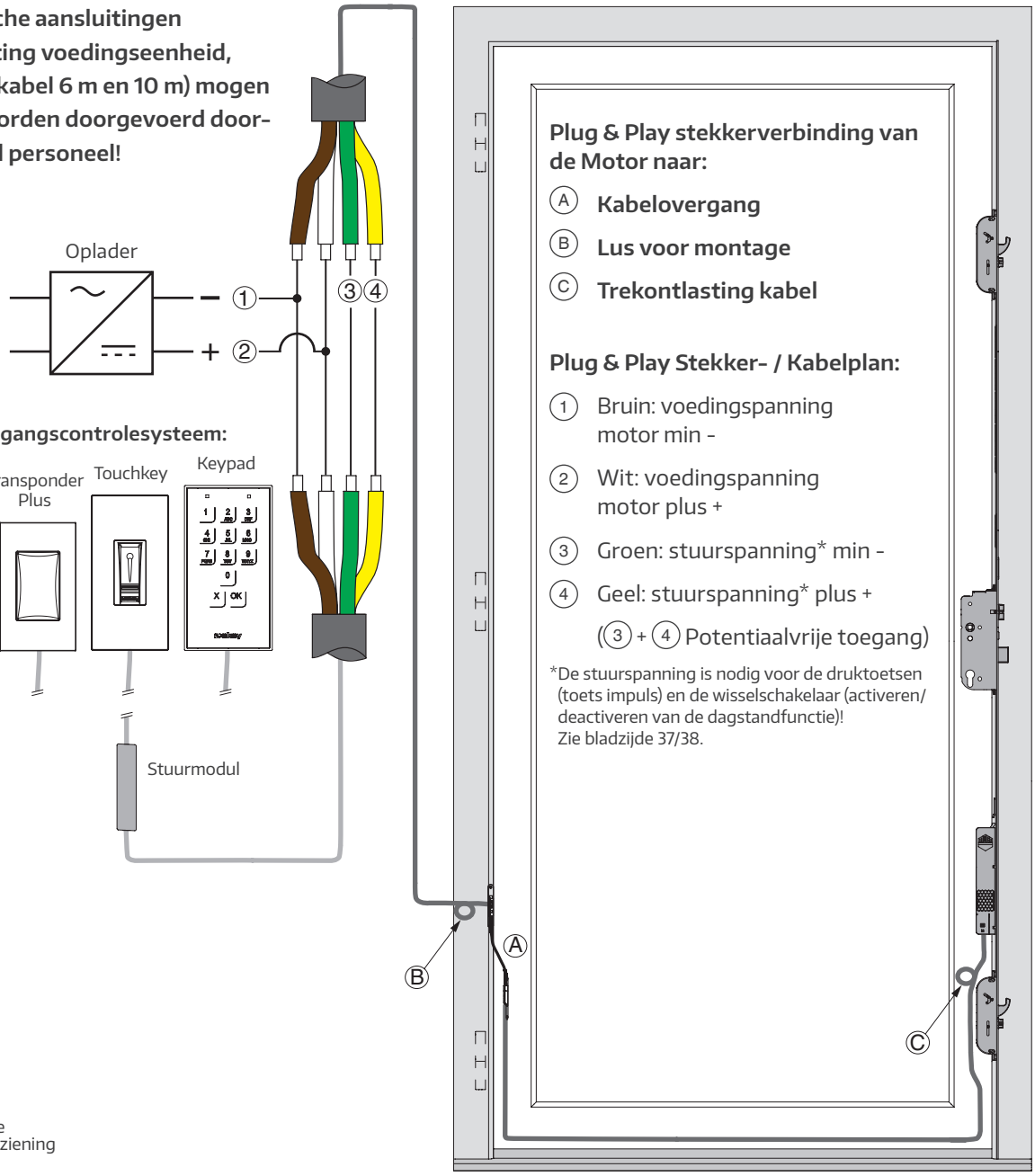

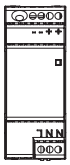

** DIN rail stroomvoorziening

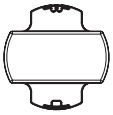

** Ingebouwde stroomvoorziening

**Het motorslot M-TS mag alleen worden gebruikt met de geteste en goedgekeurde voedingsapparaten die voor dit doel zijn bestemd. Deze zijn ontworpen voor een ingangsspanning van 220-240V / 50-60Hz en leveren een uitgangsspanning van 24 V DC 1A met dynamische overstroom 3A gedurende 500ms/ 7A gedurende 100ms. Als alternatief moeten producten van derden een uitgangsspanning hebben van 12 - 24 V DC met min. 1,5 A.

Toegangcontrole oplossingen & Interfaces

Schakelplan drukschakelaar

Kabelplan - Kabelovergang 6 m / 10 m verlenging buiten kozijn / 1,5 m, 2,5 m, 4,5 m in de deur

Elektrische aansluitingen (aansluiting voedingseenheid, aansluitkabel 6 m en 10 m) mogen alleen worden doorgevoerd door-bevoegd personeel!

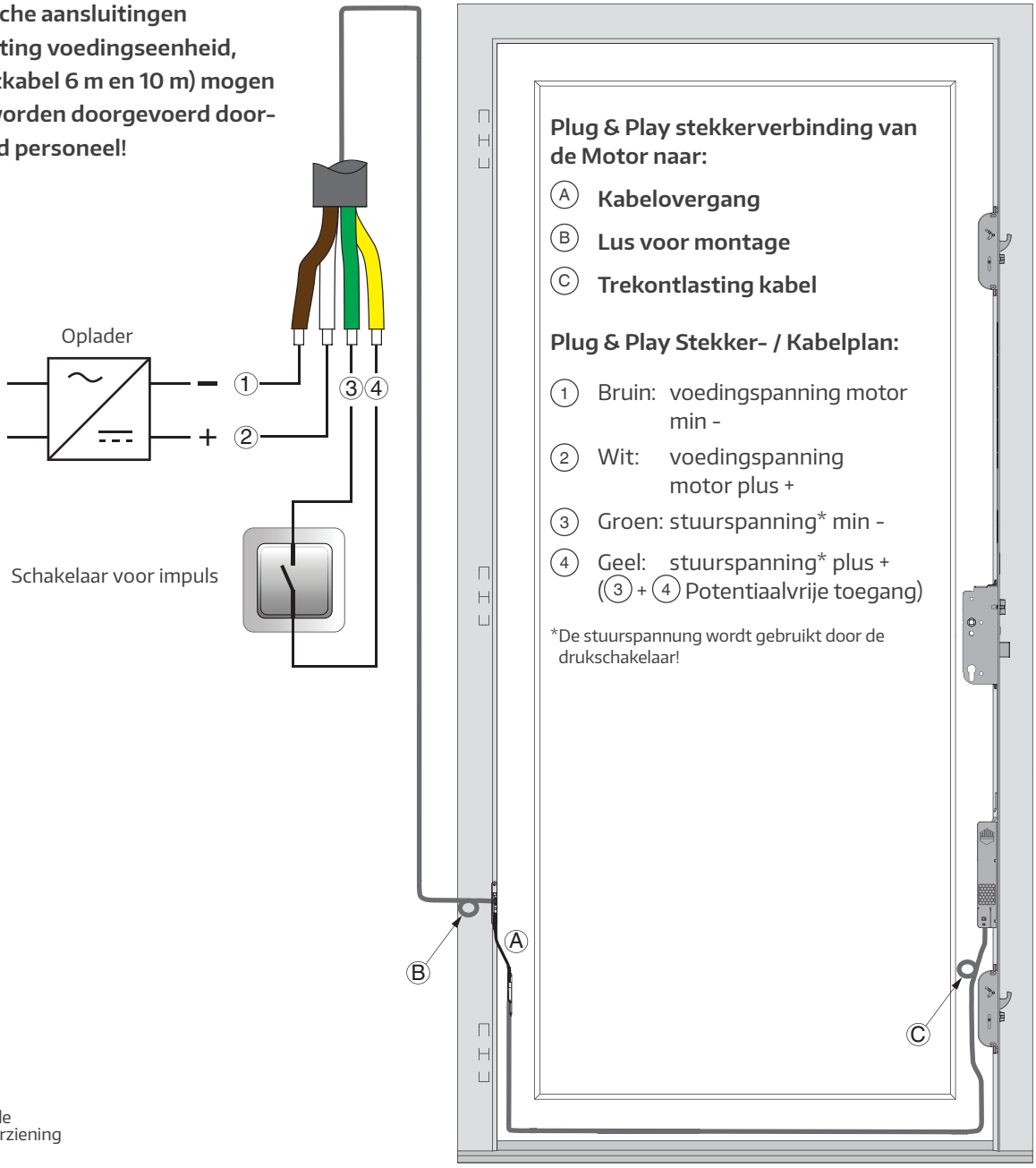

Plug & Play stekkerverbinding van de Motor naar:

- (A) **Kabelovergang**
- (B) **Lus voor montage**
- (C) **Trekontlasting kabel**

Plug & Play Stekker- / Kabelplan:

- (1) Bruin: voedingspanning motor min -
- (2) Wit: voedingspanning motor plus +
- (3) Groen: stuurspanning* min -
- (4) Geel: stuurspanning* plus +
  ((3) + (4) Potentiaalvrije toegang)

*De stuurspannung wordt gebruikt door de drukschakelaar!

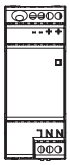

** DIN rail stroomvoorziening

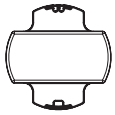

** Ingebouwde stroomvoorziening

**Het motorslot M-TS mag alleen worden gebruikt met de geteste en goedgekeurde voedingsapparaten die voor dit doel zijn bestemd. Deze zijn ontworpen voor een ingangsspanning van 220-240V / 50-60Hz en leveren een uitgangsspanning van 24 V DC 1A met dynamische overstroom 3A gedurende 500ms/ 7A gedurende 100ms. Als alternatief moeten producten van derden een uitgangsspanning hebben van 12 - 24 V DC met min. 1,5 A.

Toegangcontrole oplossingen & Interfaces

Schakelplan wisselschakelaar (motorische dagstandfunctie)

Kabelplan - Kabelovergang 6 m / 10 m verlenging buiten kozijn / 1,5 m, 2,5 m, 4,5 m in de deur

Elektrische aansluitingen (aansluiting voedingseenheid, aansluitkabel 6 m en 10 m) mogen alleen worden doorgevoerd door-bevoegd personeel!

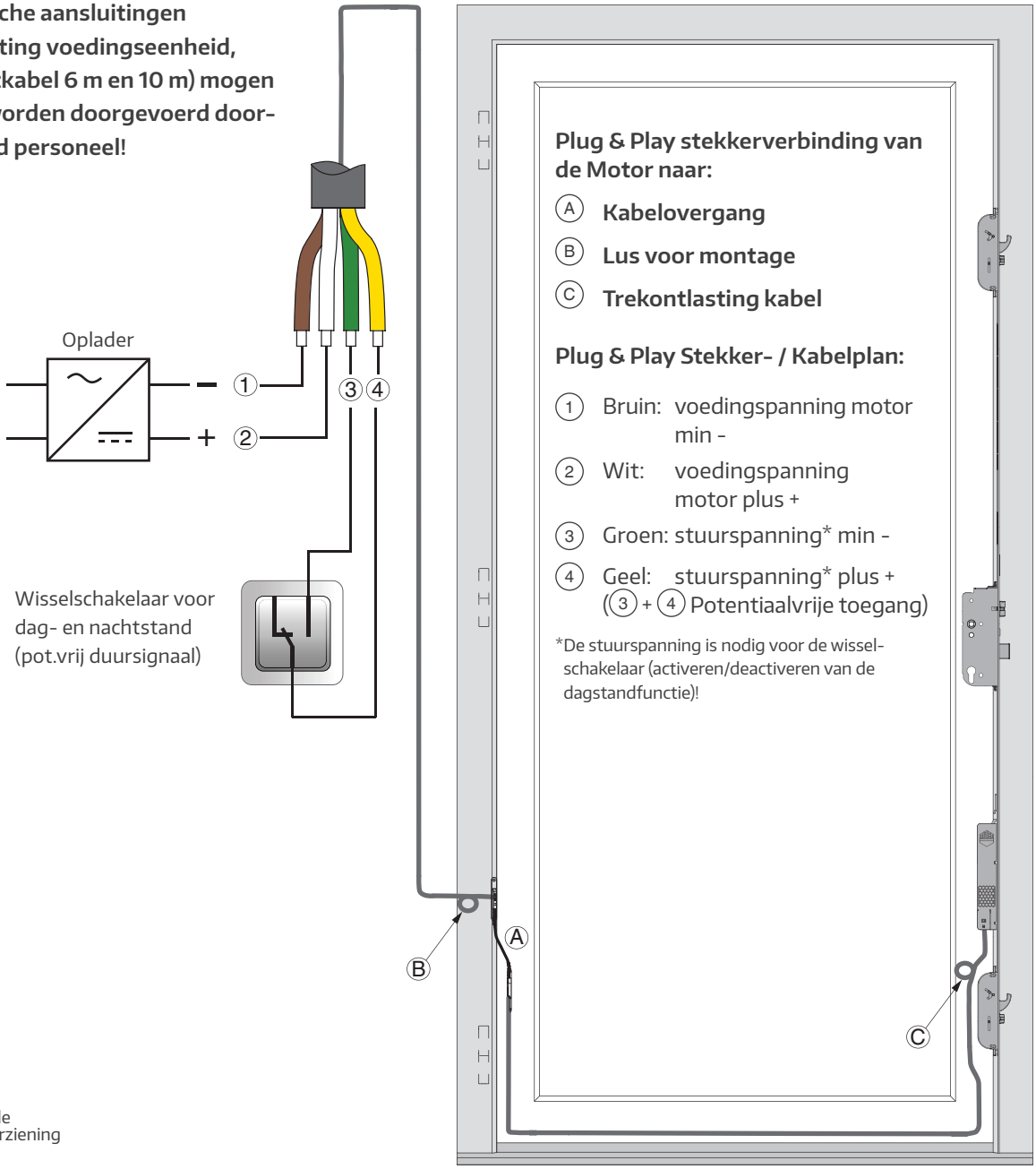

Plug & Play stekkerverbinding van de Motor naar:

- (A) **Kabelovergang**
- (B) **Lus voor montage**
- (C) **Trekontlasting kabel**

Plug & Play Stekker- / Kabelplan:

- (1) Bruin: voedingspanning motor min -
- (2) Wit: voedingspanning motor plus +
- (3) Groen: stuurspanning* min -
- (4) Geel: stuurspanning* plus +
  ((3) + (4) Potentiaalvrije toegang)

*De stuurspanning is nodig voor de wissel-schakelaar (activeren/deactiveren van de dagstandfunctie)!

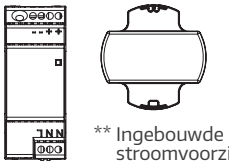

** Ingebouwde stroomvoorziening

** DIN rail stroomvoorziening

**Het motorslot M-TS mag alleen worden gebruikt met de geteste en goedgekeurde voedingsapparaten die voor dit doel zijn bestemd. Deze zijn ontworpen voor een ingangsspanning van 220-240V / 50-60Hz en leveren een uitgangsspanning van 24 V DC 1A met dynamische overstroom 3A gedurende 500ms/ 7A gedurende 100ms. Als alternatief moeten producten van derden een uitgangsspanning hebben van 12 - 24 V DC met min. 1,5 A.

Toegangcontrole oplossingen & Interfaces

Aansluitschema UPS (Noodbatterij)

MACO raadt het gebruik van de MACO UPS (Art. Nr. 480987) aan en overbrugt veel voorkomende, kortstondige stroomstoringen zonder functiebeperkingen.
De overbruggingstijd is afhankelijk van de actuele systeemconfiguratie. In het onwaarschijnlijke geval dat zich tijdens het gemotoriseerd openen of sluiten een stroomstoring voordoet, kan het mechanisme vastlopen.
Met de UPS beweegt het slot naar de gewenste positie. Zonder de UPS kan de M-TS bij een stroomonderbreking bij een gesloten of geopend slot handmatig worden bediend met een sleutel of handgreep (van binnenuit).
BELANGRIJK! Voor UPS-bedrijf moet ten minste één extra verbruiker (BLE-module, toegangscontrole, ...) worden aangesloten. Anders zal de UPS in stand-by modus gaan en NIET actief zijn in geval van een stroomstoring.

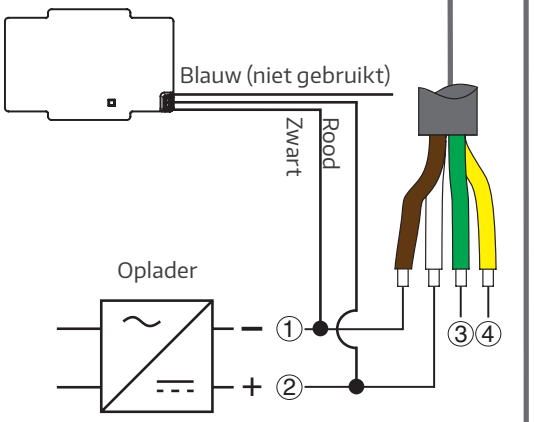

Elektrische aansluitingen (aansluiting voedingseenheid, aansluitkabel 6 m en 10 m) mogen alleen worden doorgevoerd door bevoegd personeel!

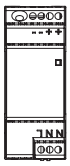

** DIN rail stroomvoorziening

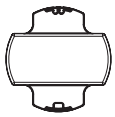

** Ingebouwde stroomvoorziening

**Het motorslot M-TS mag alleen worden gebruikt met de geteste en goedgekeurde voedingsapparaten die voor dit doel zijn bestemd. Deze zijn ontworpen voor een ingangsspanning van 220-240V / 50-60Hz en leveren een uitgangsspanning van 24 V DC 1A met dynamische overstroom 3A gedurende 500ms/ 7A gedurende 100ms.
Als alternatief moeten producten van derden een uitgangsspanning hebben van 12 - 24 V DC met min. 1,5 A.

Toegangcontrole oplossingen & Interfaces

Stootcontact secureConnect Touchkey dLine

Plug & Play stekkerverbinding van de Motor naar:

Ⓐ **Adapterkabel voor stootcontact naar dLine**

Ⓑ **Adapterkabel voor stootcontact naar motor**

Ⓒ **Toegangscontrole dLine**

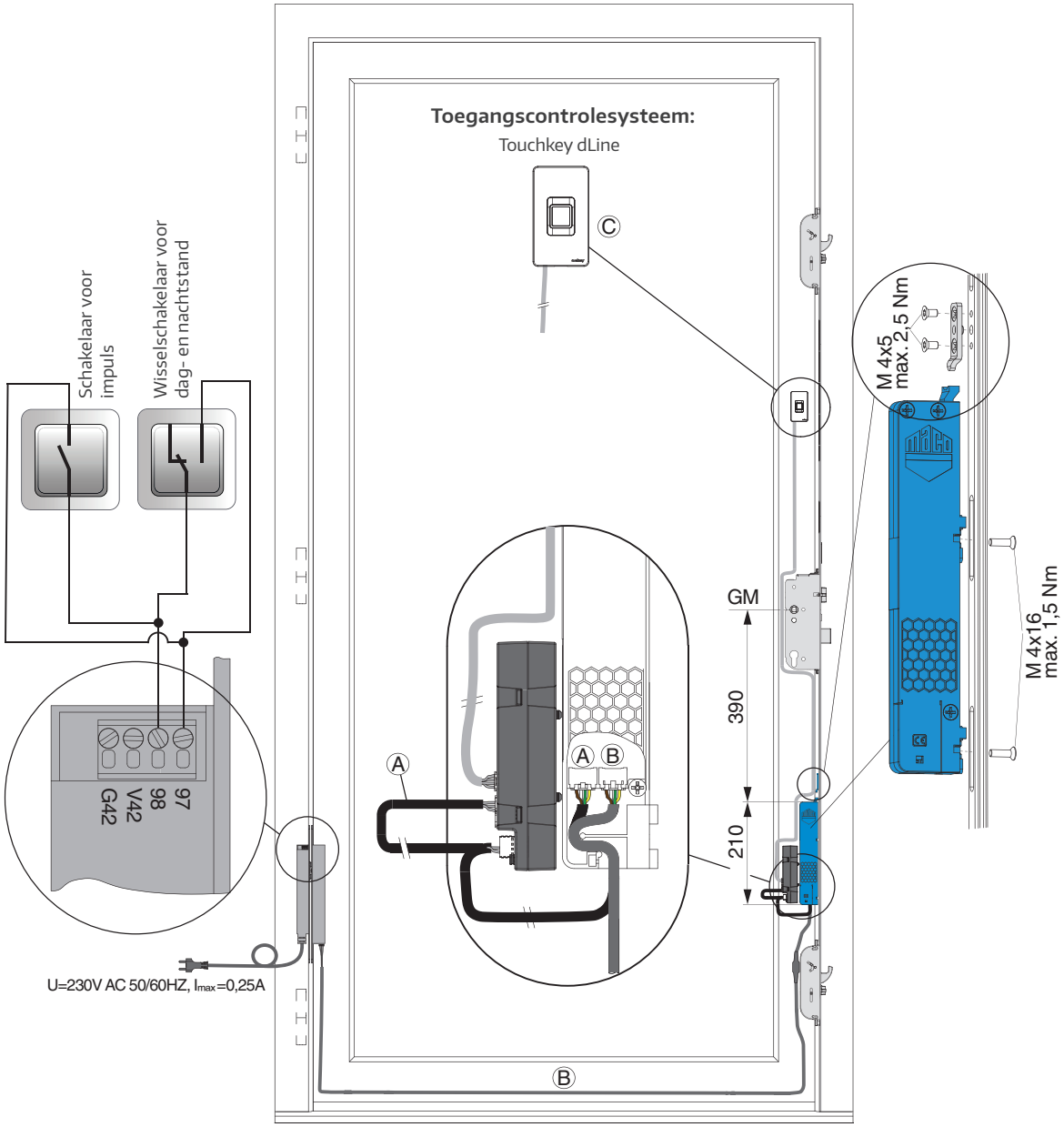

Toegangcontrole oplossingen & Interfaces

Freespatroon Transponder Plus

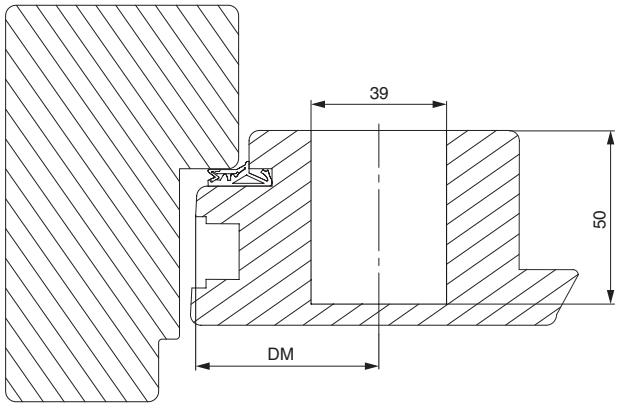

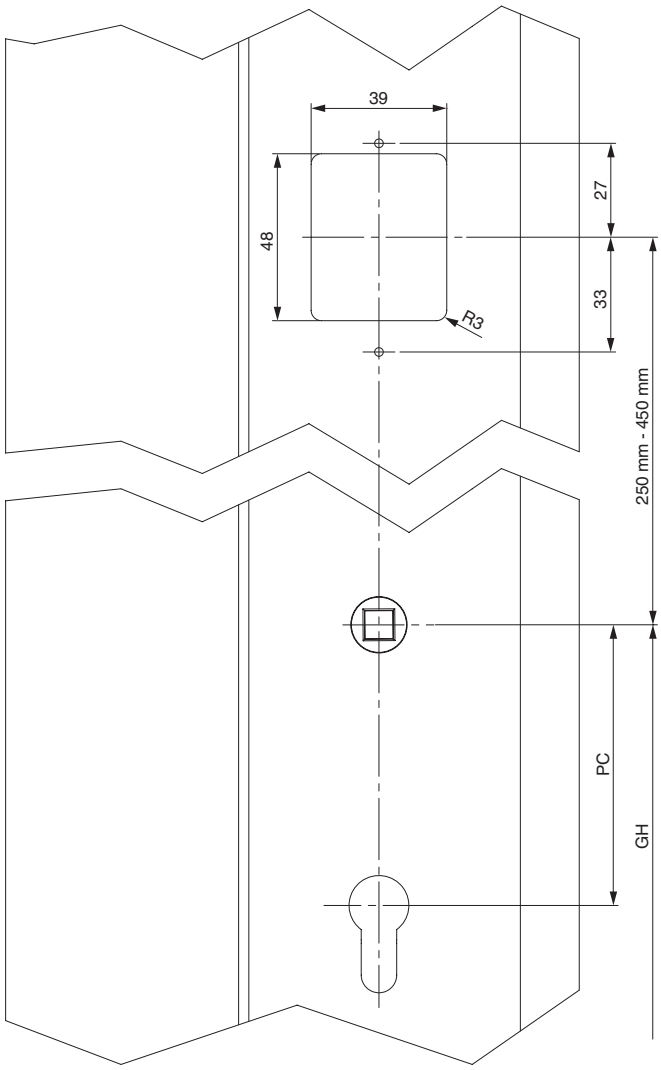

Toegangcontrole oplossingen & Interfaces

Freespatroon Keypad / Touchkey

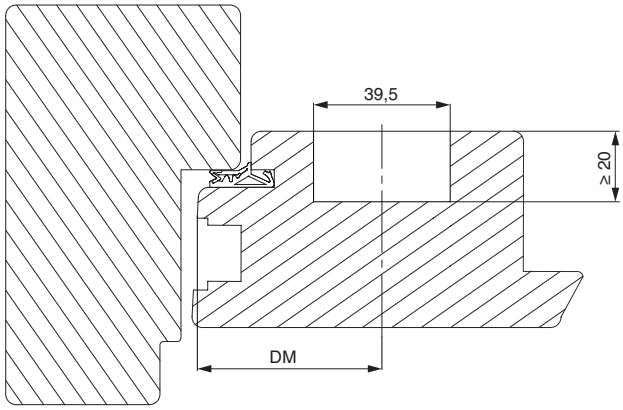

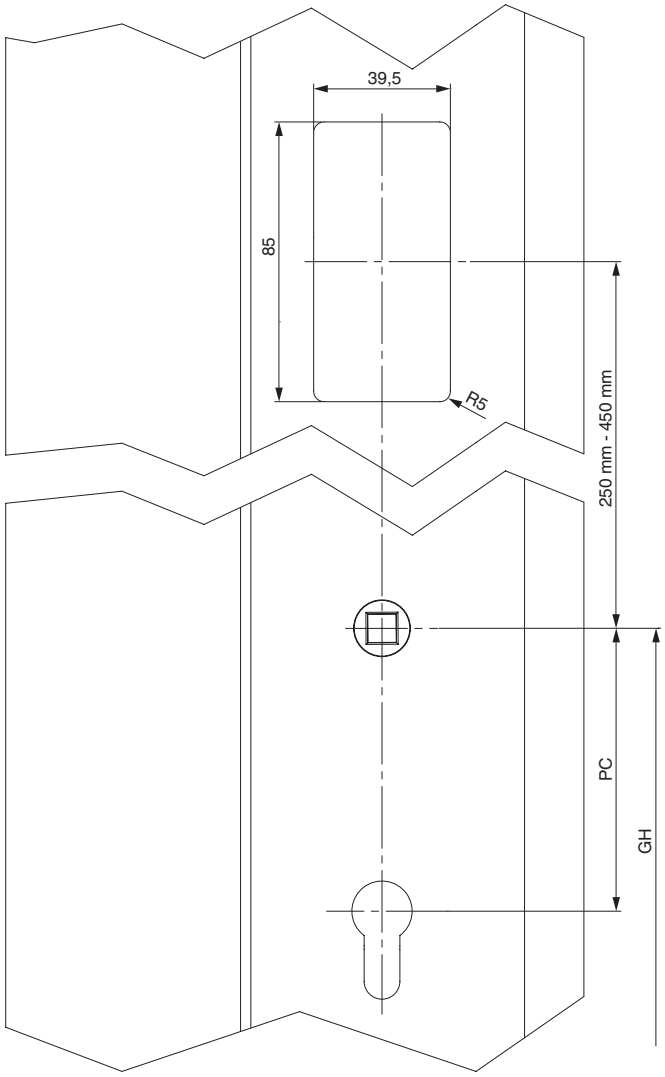

Toegangcontrole oplossingen & Interfaces

Freespatroon Touchkey dLine

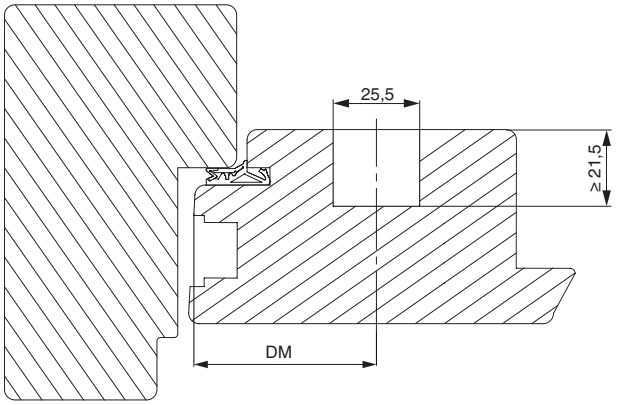

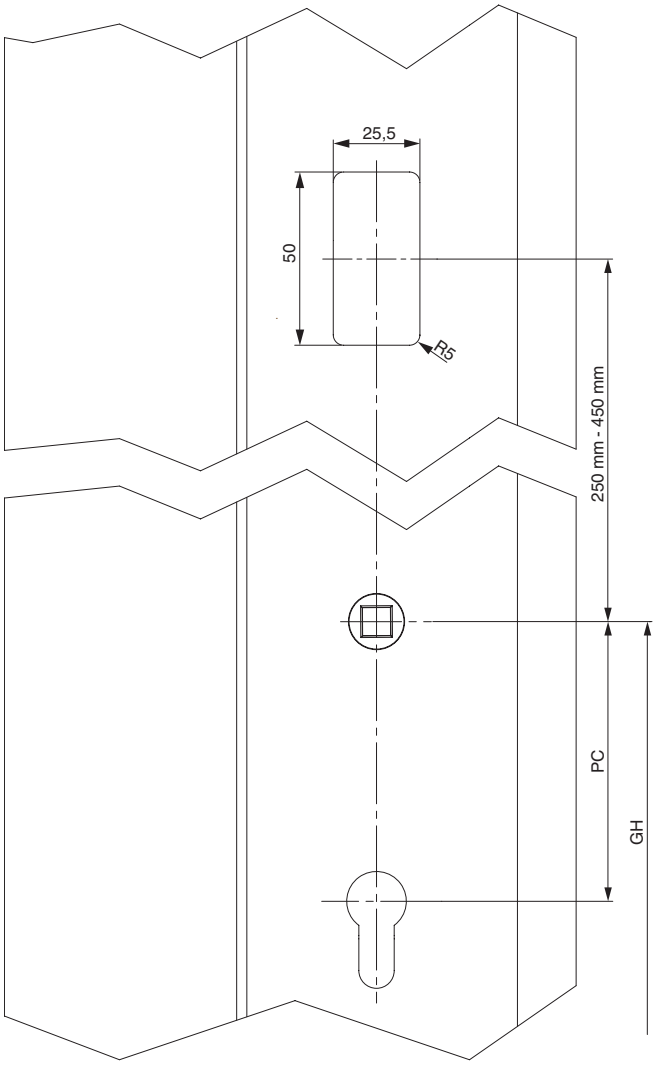

Toegangcontrole oplossingen & Interfaces

Freespatroon voor de motor inclusief montage meeneemplaatje en motor

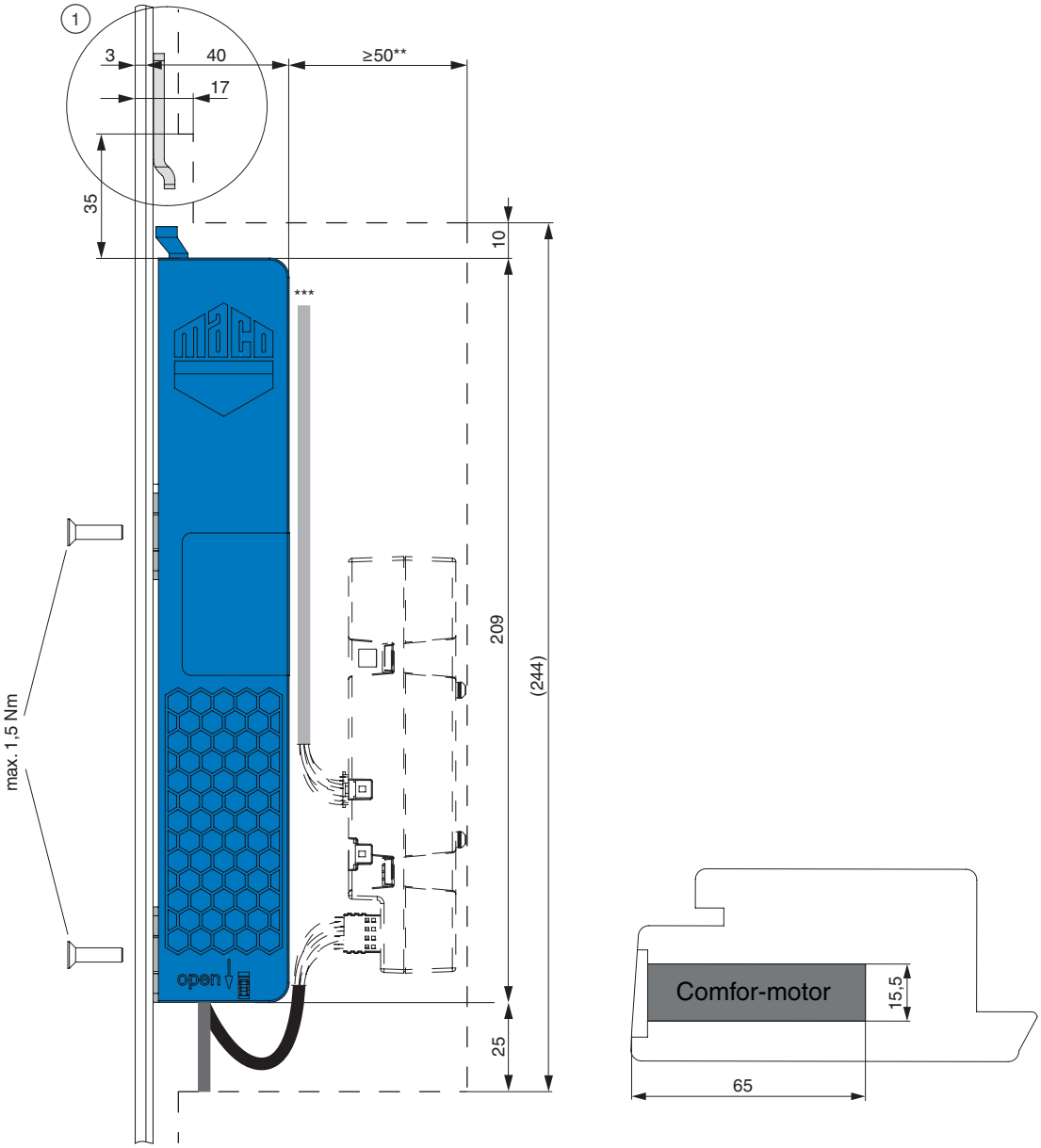

* dLine besturingseenheid voor toegangsoplossingen
** Kabelkanaal ten behoeve van de Comfortapplicatie
*** Kabel ten behoeve van openDoor-toegangsapplicaties

Toegangcontrole oplossingen & Interfaces

Kabelovergang voor openingshoek ≤180°

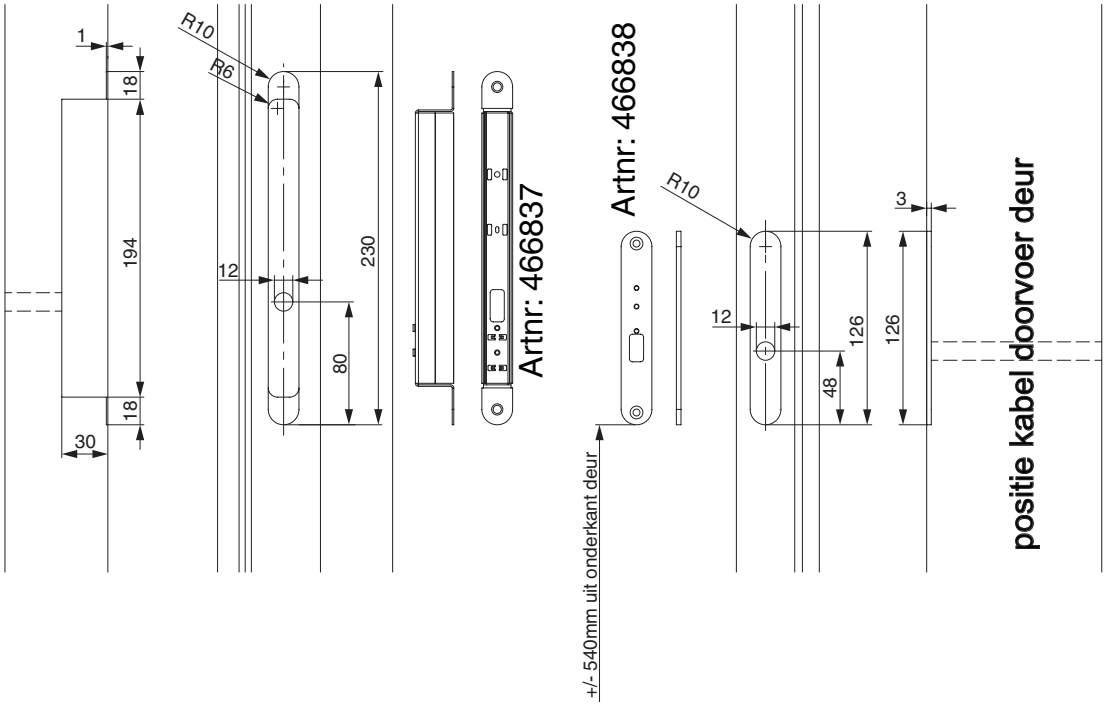

Technische gegevens A-TS Comfortmotor

Behuizingafmetingen (BxHxD)	15,4 x 209 x 40,2 mm
Nettogewicht	157 g
Nominale spanning (SELV)	12 ... 24 V DC / 12 V AC
Stand-by verbruik	14,2 mA bij 24 V DC = 340,8 mW
Bedrijfstemperatuur	-10 ... +55 °C
Luchtvochtigheid	20 ... 80%, niet-condenserend
Opslagtemperatuur	-40 ... +85 °C
Gebruikersgroepen	particuliere gebruikers, bv. ondeskundigen, kinderen
Gebruiksomstandigheden	in overdekte en gesloten ruimten
Toepassingsbereik	Industrie: nee Woonomgeving, kantoor/commerciële omgevingen, kleinbedrijf: ja
Ingangen	1 potentiaalvrij contact (2 JST-stekkers)
Uitgangen	nee
Beveiligingsklasse	geen specificatie
Certificaat	CE
Inschakelduur	ED 50%
Levensduur	200.000 cycli
Beschermingsklasse	III (SELV)

Technische gegevens Bluetooth-module voor A-TS + M-TS

Afmetingen (BxHxD)	8,3 x 88,6 x 21,2 mm
Nettogewicht	18 g
Kabellengte	ca. 300 mm
Frequentiebereik	2,40 GHz ... 2,48 GHz
Nominale spanning (SELV)	12 ... 24 V DC
Nominale stroom	0,01 A
Stand-by verbruik	ca. 0,11 W
Bedrijfstemperatuur	-10 ... +55 °C
Luchtvochtigheid	≤95%, niet-condenserend
Opslagtemperatuur	-25 ... +70 °C
Gebruikersgroepen	particuliere gebruikers, bv. ondeskundigen, kinderen
Gebruiksomstandigheden	in overdekte en gesloten ruimten
Toepassingsbereik	Industrie: nee Woonomgeving, kantoor/commerciële omgevingen, kleinbedrijf: ja
Ingangen	-
Uitgangen	1 potentiaalvrije uitgang
Certificaat	CE

Technische gegevens USB (niet-onderbreekbare voeding)

zie de montagehandleiding en het gegevensblad van de USB-module, bestelnr. 759528

Technische gegevens Voedingseenheid

zie de montagehandleiding en het gegevensblad voedingseenheden 480276 en 480277, bestelnr. 759529

U wilt alles vanuit één bron?

Bij ons krijgt u complete oplossingen voor uw schuif-, ramen- en deuren systemen - voor hout, PVC en aluminium. Ervaar onze veelzijdige portfolio, inclusief uitgebreide service. Ontdek meer op onze website **www.maco.eu** of neem contact op met uw MACO adviseur.

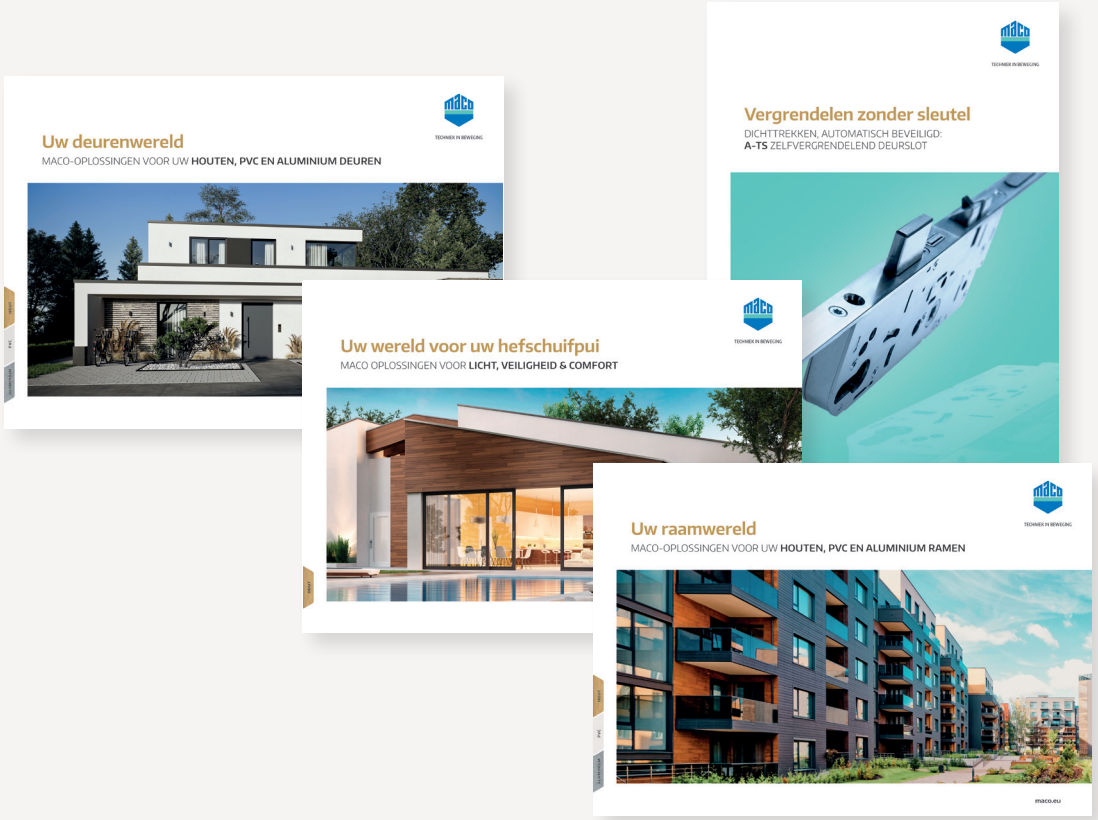

MACO bij u in de buurt:
www.maco.eu/nl-NL/Contact

TECHNIEK IN BEWEGING

Dit document wordt voortdurend geupdate.
De meest actuele versie kunt u vinden op https://www.maco.eu/assets/757917
of scant u de QR-code.

Eerste publicatie: 01/2019 - gewijzigd: 10/2025
Best.nr. 757917
Alle rechten en wijzigingen voorbehouden.