VALORIZZIAMO
IL SERRAMENTO

USO
RISERVATO ESCLUSIVAMENTE A DITTE SPECIALIZZATE!

MACO PROTECT

SERRATURE

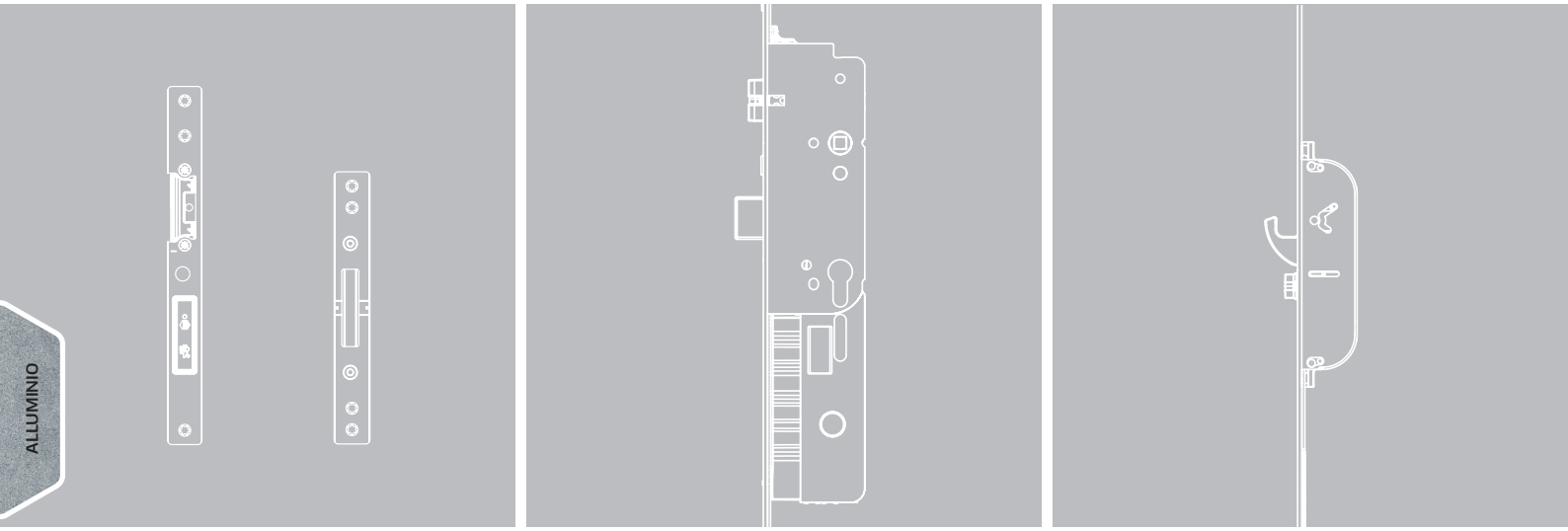

ISTRUZIONI DI MONTAGGIO

M-TS
Serratura motorizzata

Indice

Certificazione, Dati tecnici **4**

Informazioni importanti **5**

Introduzione 5

Nota informativa 6

Leggenda 6

Utilizzo previsto 7

Utilizzo improprio 7

Utilizzo di spessori per il trasporto 11

Manutenzione **12**

Scrocco reversibile **13**

Istruzioni per l'installazione **14**

Predisporre la serratura per lo sblocco funzione "giorno" (produttore) 14

Montaggio dell'elemento di sblocco alla serratura (produttore) 15

Montaggio dello scrocco di sblocco MACO allo scontro (produttore) 16

Schemi di foratura e fresata **17**

Scatola serratura e scrocco con ganci 17

Scontro scrocco-mandata 3 mm 18

Scontro scrocco-mandata 6 mm 19

Scontro scrocco-gancio 3 mm 20

Scontro scrocco-gancio 6 mm 21

Posizionamento degli scontri **22**

Scontro scrocco-mandata 22

Scontro mandata, scrocco gancio 23

2 scrocchi ganci, basso K+605, 1-anta, 3 mm 24

2 scrocchi ganci, basso K+605, 2-ante, 3 mm 25

2 scrocchi ganci, standard K+730, 1-anta, 3 mm 26

2 scrocchi ganci, standard K+730, 2-ante, 3 mm 27
2 scrocchi ganci, alto K+980, 1-anta, 3 mm 28
2 scrocchi ganci, alto K+980, 2-ante, 3 mm 29
2 scrocchi ganci, basso K+605, 1-anta, 6 mm 30
2 scrocchi ganci, basso K+605, 2-ante, 6 mm 31
2 scrocchi ganci, standard K+730, 1-anta, 6 mm 32
2 scrocchi ganci, standard K+730, 2-ante, 6 mm 33
2 scrocchi ganci, alto K+980, 1-anta, 6 mm 34
2 scrocchi ganci, alto K+980, 2-ante, 6 mm 35

Sistemi di accesso e interfacce 36

Panoramica 36
Possibili collegamenti del modulo BLE Bluetooth Instinct per l'utilizzo con l' App Maco 37
Fresatura per modulo BLE 38
Transponder Plus, tastierino numerico e Touchkey 39
Touchkey dLine 41
Contatto punteria secureConnect Touchkey dLine 44
Somfy lock controller 45
Schema di collegamento pulsante 46
Schema di collegamento interruttore giorno/notte (funzione giorno motorizzata) 47
Collegamento alla batteria tampone USV 48
Schema di fresata Transponder Plus 49
Schema di fresata tastierino numerico / lettore d'impronta 50
Schema di fresata Touchkey dLine 51
Cavo passante per angolo di apertura ≤110°, aria 12 52
Cavo passante per angolo di apertura ≤180°, aria 4, aria 12 53

Dati tecnici 54

Certificazione

Certificato secondo EN 14846

La serratura motorizzata M-TS è stata testata e certificata secondo EN 14846:2008.

CE	Mayer & Co Beschläge GmbH Alpenstraße 173 5020 Salzburg Austria								
20-004299–PR01	21								
EN 14846:2008	3	S	7	0	0	J	0	1	1

Ulteriori certificati e documentazioni prestazionali si trovano sul sito www.maco.eu/protect.

Le dichiarazioni di conformità sono disponibili all'indirizzo:

Dichiarazione di conformità UE
Module Bluetooth Instinct, A-TS, M-TS

Dati tecnici

Temperatura ambiente	-10 °C fino +55 °C
Umidità relativa dell'aria	20 % fino 80 %
Classe di protezione	IP 40

Informazioni importanti

Introduzione

Leggere attentamente queste istruzioni prima di iniziare il montaggio della serratura Z-TF. Montare tutti gli elementi correttamente come descritto in questo manuale ed osservare tutte le istruzioni di sicurezza. Se queste istruzioni non vengono seguite, non si può garantire il corretto funzionamento del sistema. In caso di non conformità non ci assumiamo alcuna responsabilità per danni a persone o materiali.
Coordinare il materiale di fissaggio necessario con la struttura dell'edificio e il carico corrispondente e, se necessario, integrarlo. Qualsiasi materiale di fissaggio fornito soddisfa solo alcuni dei requisiti.

Informazione

Questa documentazione è destinata esclusivamente a società specializzate e personale. I lavori descritti possono essere eseguiti esclusivamente da personale specializzato.

Conservazione dei documenti / istruzioni

Conservare queste istruzioni di montaggio per un uso e una manutenzione successivi.
Consegnare le istruzioni per l'uso (scaricabile dal sito maco.eu - codice 757607) dall'utente finale e fornire le istruzioni necessarie.

Assicuratevi di rispettare il vostro **dovere di informazione verso l'utente finale!** La fornitura completa di un elemento di finestra o di una porta comprende anche le istruzioni per l'uso e la manutenzione, oltre a, se necessario, anche un adesivo per i tipi di funzionamento non standard! Questi vengono messi a disposizione per i nostri clienti nell'area download del nostro sito web (www.maco.eu)!

Installazione e utilizzo

Prima dell'installazione: testare le porte e gli elementi di sicurezza. Deve essere garantita l'integrità e la facilità di movimento delle porte.

Tutti i lavori (montaggio, regolazione, ecc.) devono essere eseguiti in assenza di tensione.

Prima di installare l'unità, controllate che l'intervallo di temperatura applicabile corrisponda all'ambiente.

Abbinare le viti utilizzate per il fissaggio al materiale e al carico.

Salvo diversa indicazione, tutte le misure sono espresse in millimetri.

Tutte le rappresentazioni sono solo simboliche.

La MACO si riserva di poter apportare modifiche per errori di stampa.

Informazioni importanti

Nota informativa

Questo riferimento indica informazioni aggiuntive, che sono importanti per il montaggio senza errori del prodotto.

Leggenda

	Entrata maniglia E	HBB	Altezza battente in battuta
	Interasse I	K+	Posizione scatola serratura al di sopra dell'altezza maniglia
	Altezza maniglia HM	K-	Posizione scatola serratura al di sotto dell'altezza maniglia
	Filo bordo anteriore del profilo		Istruzioni importanti
MF	Scrocco		
EV	Terminale		

Informazioni importanti

Utilizzo previsto

› La serratura M-TS è progettata per l'installazione in verticale su porte in PVC, legno, alluminio e loro combinazioni di case, appartamenti e ingressi secondari.

› Montare tutti gli elementi correttamente come descritto in questo manuale ed osservare tutte le istruzioni di sicurezza!

› Per evitare guasti all'elettronica dovuti a cavi danneggiati, tutti i fori fresati/trapanati nella zona di passaggio dei cavi devono essere accuratamente sbavati!

› Il montaggio e le installazioni elettriche devono essere eseguiti secondo queste istruzioni. Un cablaggio errato può rovinare l'elettronica.

› Quando si avvita, assicurarsi che i cavi non vengano danneggiati dalle viti di fissaggio!

› Assicurarsi che i componenti siano in perfette condizioni prima dell'installazione; i componenti danneggiati o difettosi non devono essere utilizzati in nessun caso. Utilizzare la serratura M-TS solo in perfette condizioni.

› Prima di eseguire qualsiasi intervento sulla serratura M-TS e sui componenti sotto tensione, è necessario interrompere l'alimentazione elettrica

Utilizzo improprio

› La serratura M-TS NON deve essere utilizzata per porte di fuga o antipanico secondo EN179 o EN1125.

› I componenti descritti in queste istruzioni sono in materiale inossidabile o acciaio, passivato galvanicamente e sigillato secondo la norma DIN EN 12329. Non devono essere utilizzati in ambienti con contenuto di aria aggressivo e corrosivo.

› Non utilizzare sigillanti a polimerizzazione acida, poiché possono corrodere i componenti.

Un'installazione impropria, un uso improprio o un uso insolito, l'uso di accessori del sistema non espressamente approvati da MACO, modifiche o lavori di riparazione non espressamente approvati da MACO e una manutenzione impropria possono portare a malfunzionamenti e devono essere evitati. Qualsiasi misura non espressamente approvata da MACO comporterà la perdita di ogni responsabilità, garanzia e qualsiasi diritto di garanzia concordato separatamente.

Informazioni importanti

Utilizzo improprio

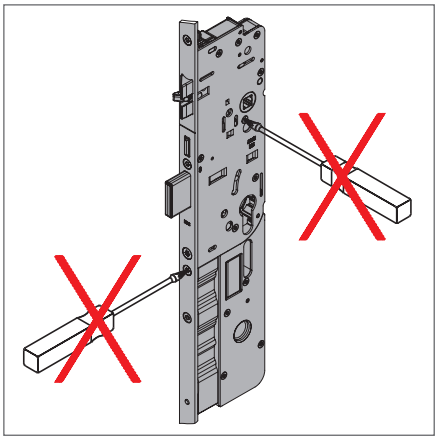

Non aprire in nessun caso la scatola serratura!

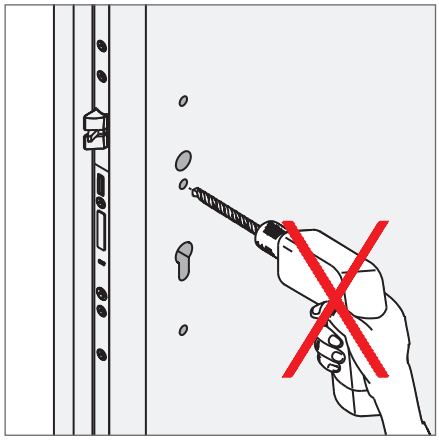

Effettuare tutti i fori prima di montare la serratura!

Rimuovere i trucioli dalla fresata!

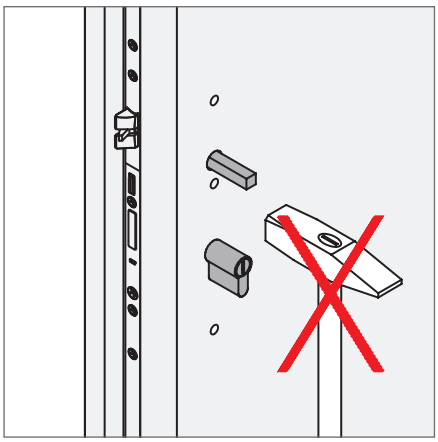

Non forzare l'inserimento del perno nel quadro maniglia!

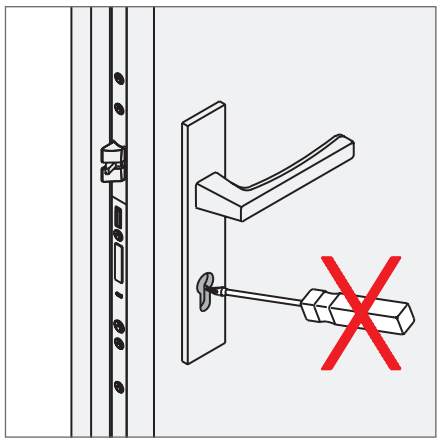

Chiudere la serratura con la chiave appropriata!

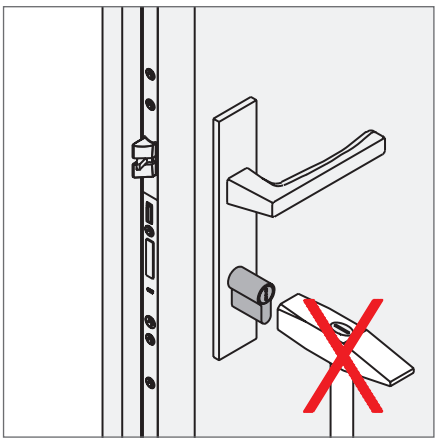

Non forzare l'inserimento del cilindro!

Informazioni importanti

Utilizzo improprio

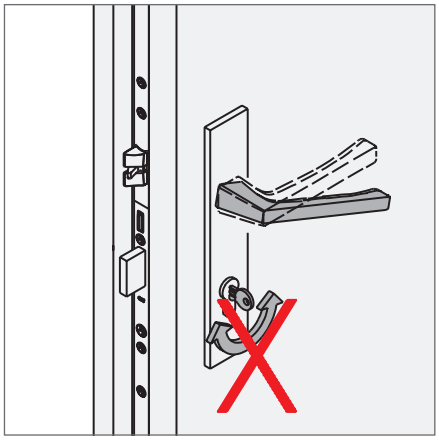

Non azionare contemporaneamente chiave e maniglia!

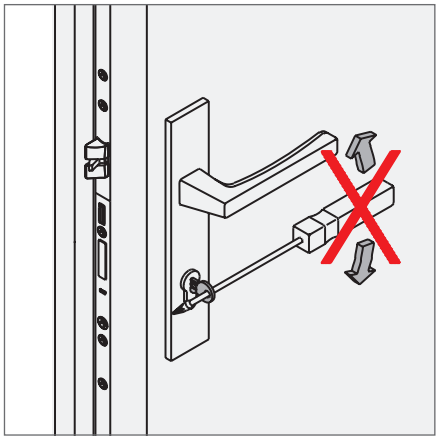

Non girare la chiave con forza (leva esterna)!
La mandata della serratura principale cosìcome nelle serrature multi punto senza scrocco secondario, ed anche tutti i punti di chiusura secondari delle serrature, non devono sfregare sulla piastra degli scontri. A tale scopo, utilizzare le regolazioni sugli scontri o sulle cerniere delle porte. Non è ammesso un adattamento dei fori negli scontri.

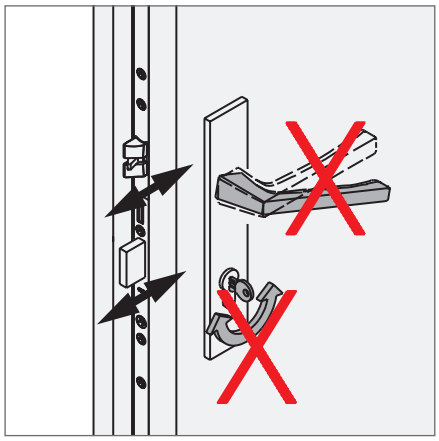

Non azionare la maniglia o la chiave durante il bloccaggio e lo sbloccaggio elettrico!

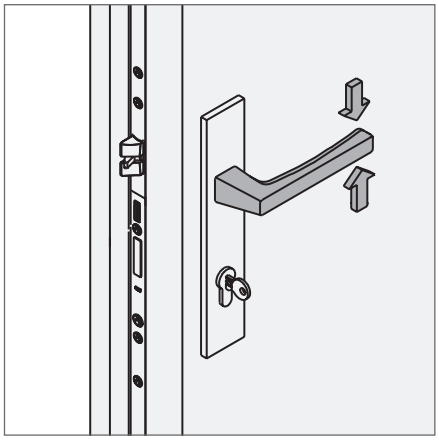

Gravare sulla maniglia soltanto nel normale senso di rotazione. Nella direzione di azionamento (sulla maniglia) applicare una forza massima di 15 kg!

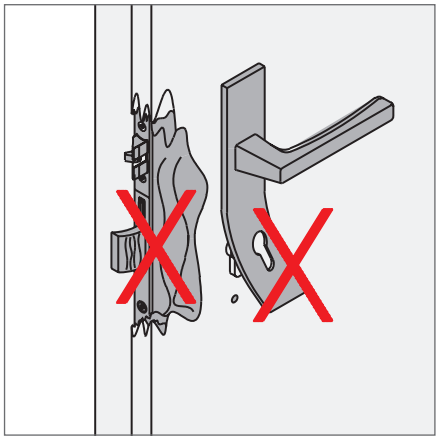

La serratura multi punto deve essere sostituita ai primi segni visibili di forzatura o effrazione!

Informazioni importanti

Utilizzo improprio

Non trasportare la porta impugnando la maniglia!

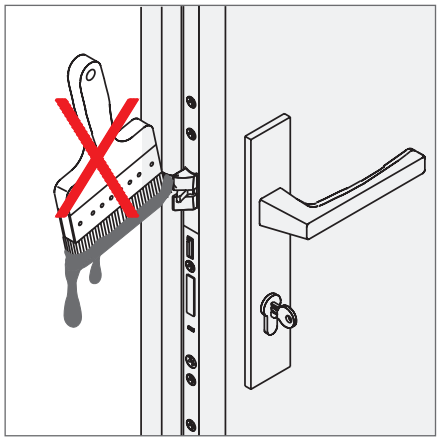

Non verniciare o laccare la mandata e lo scrocco!

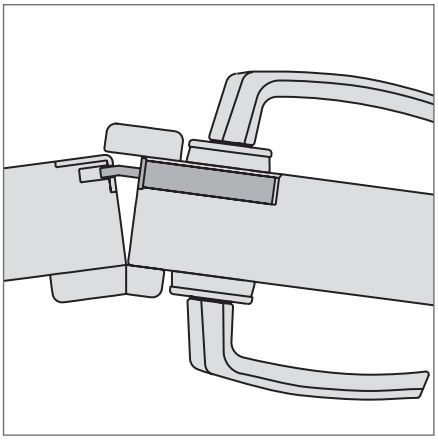

Non forzare il battente sull'anta fissa!

Non azionare la mandata a porta aperta!

Informazioni importanti

Utilizzo di spessori per il trasporto

Durante il trasporto, l'aria della battuta tra l'anta e il telaio deve essere protetta con idonei spessori per il trasporto. In caso contrario, il sensore di sblocco potrebbe danneggiarsi e quindi portare ad un guasto funzionale dell'M-TS.

Semplici spessori per il trasporto, cunei o blocchetti, garantiscono un trasporto sicuro del portoncino. Levare gli spessori solo dopo la posa.

Ⓐ Posizionamento degli spessori per il trasporto

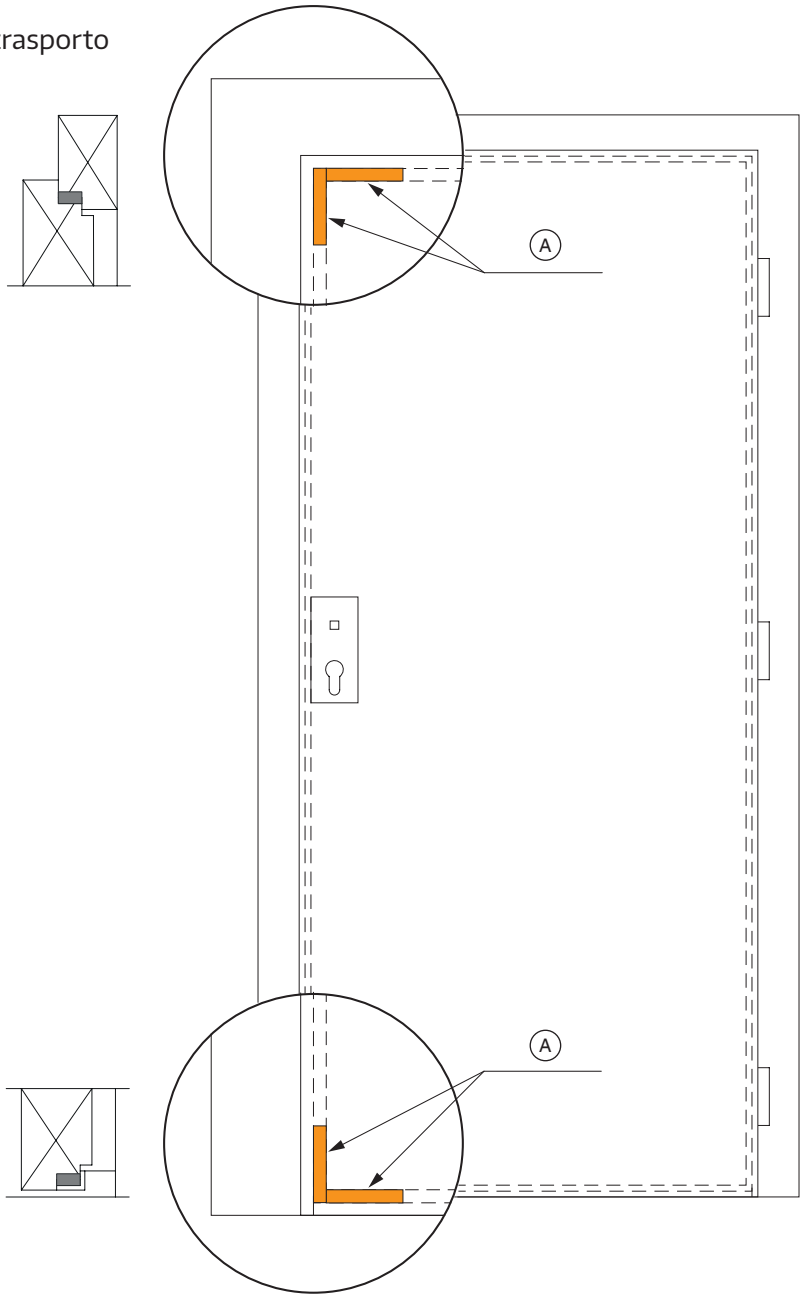

Manutenzione

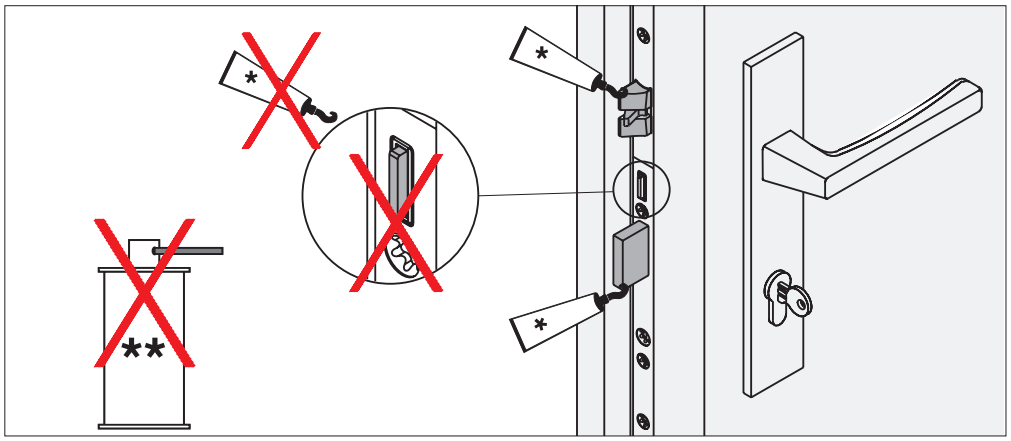

La scatola serratura viene fornita con una lubrificazione costante con grassi di alta qualità, di conseguenza NON è necessario lubrificarla nuovamente! **Lubrificare scrocchi e mandata una volta all'anno!**

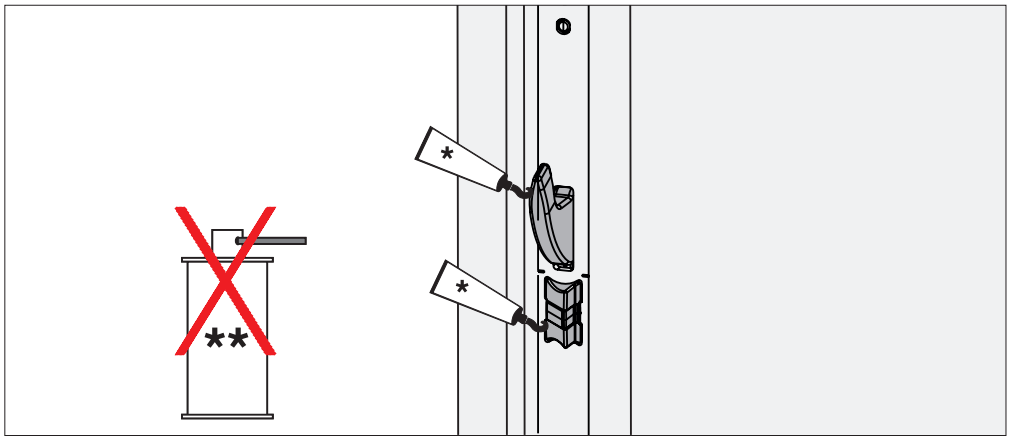

Lubrificare i punti di chiusura almeno una volta all'anno!

Non usare olii lubrificanti, sbloccanti, spray al silicone ecc.!
La lubrificazione deve avvenire soltanto mediante grasso lubrificante o vaselina tecnica!

* Grasso per serrature (455341), ** Antiruggine

Scrocco reversibile

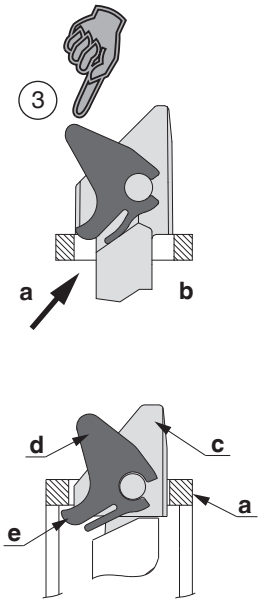

a = Frontale
b = Cavitá frontale
c = Scrocco
d = Inserto scrocco
e = Linguetta scrocco

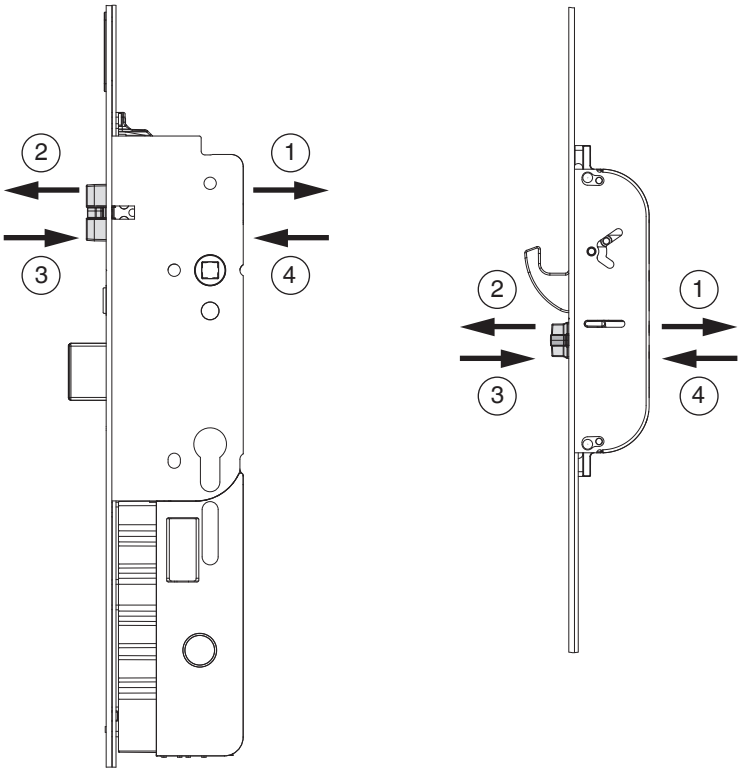

① Allentare completamente la vite e spingere lo scrocco in avanti con il cacciavite!

② Estrarre lo scrocco!

③ Ruotare lo scrocco e posizionarlo sul frontale (**a**), in modo che sia possibile spingere la linguetta (**e**) dell'inserto dello scrocco (**d**) sotto la cavità del frontale (**b**).

④ Premere lo scrocco fino in fondo! Avvitare la vite (momento torcente min. 1,5 Nm fino max. 2 Nm)!

Eseguire il controllo delle funzioni!

Istruzioni per l'installazione

Predisporre la serratura per lo sblocco funzione "giorno" (produttore)

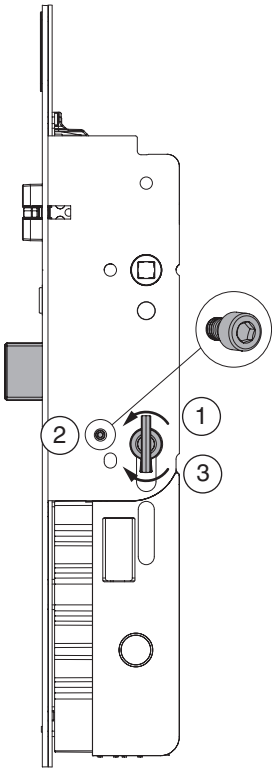

Predisporre lo sblocco funzione

1. Azionare il meccanismo
2. Rimuovere la vite dello sblocco funzione giorno (⬡ 2,5 mm)
3. Sbloccare

Ripristino dello stato iniziale

1. Azionare il meccanismo
2. Inserire la vite dello sblocco funzione giorno (⬡ 2,5 mm)
3. Sbloccare

Se è predisposto lo sblocco funzione "giorno", lo scrocco centrale non viene attivato durante il funzionamento motorio (la porta non si apre automaticamente)!

Istruzioni per l'installazione

Montaggio dell'elemento di sblocco alla serratura (produttore)

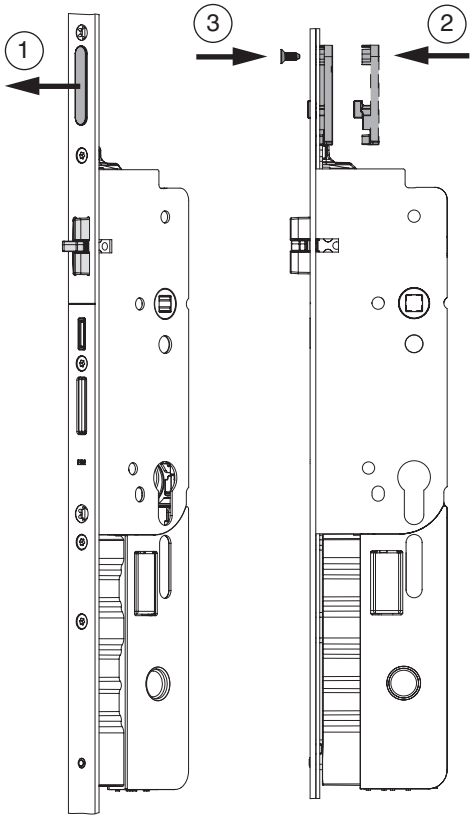

① Rimuovere la copertura dal frontale.

② Posizionare l'elemento di sblocco nella parte posteriore del frontale (direttamente sull'asta di manovra al di sopra della scatola serratura).

③ Avvitare l'elemento di sblocco con le viti fornite TX20 M4x10 sulla parte anteriore del frontale!

Istruzioni per l'installazione

Montaggio dello scrocco di sblocco MACO allo scontro (produttore)

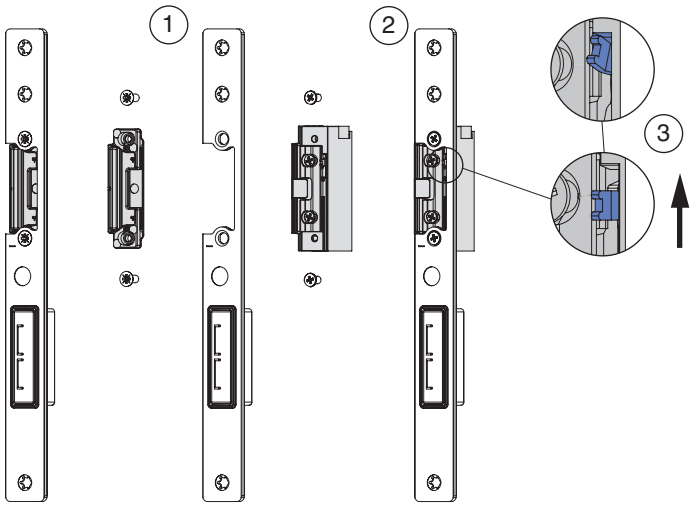

1. Smontaggio inserto scrocco.
2. Montaggio dello scrocco di sblocco MACO.
3. Attivare lo sbloccaggio meccanico allo scrocco di sblocco mediante leva.

Schema di collegamento interruttore giorno/notte (funzione giorno motorizzata) vedasi pagina 47.

Schemi di foratura e fresata

Scatola serratura e scrocco con ganci

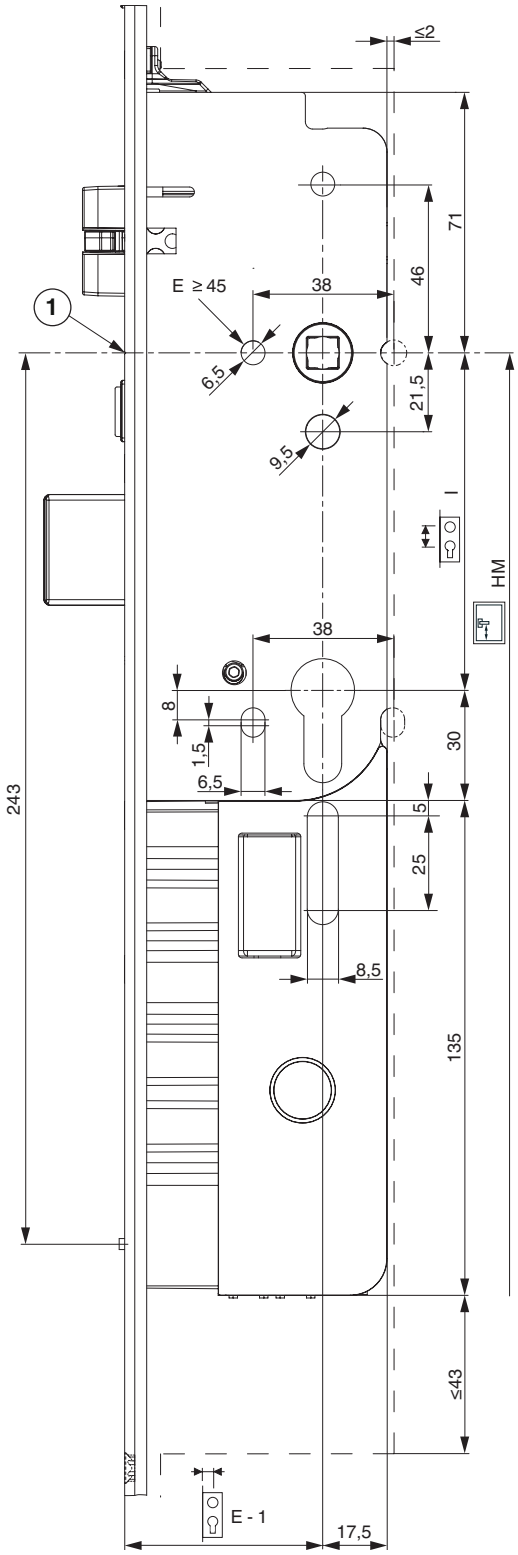

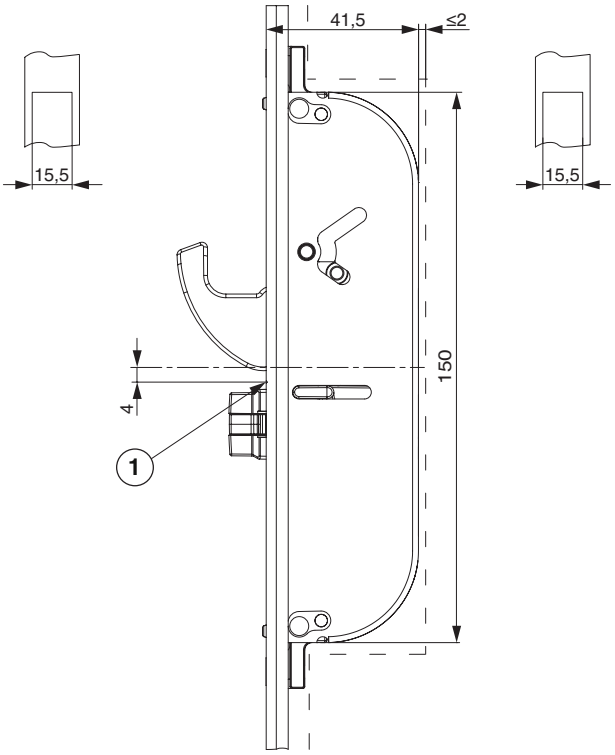

1 tacca del nodo frontale

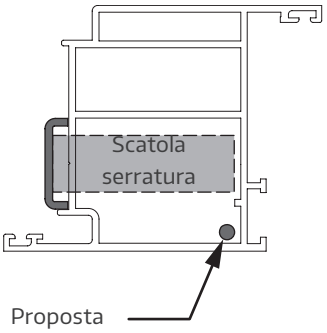

Proposta
di posizionamento cavo per i controlli d'accesso

Schemi di foratura e fresata

Scontro scrocco-mandata 3 mm

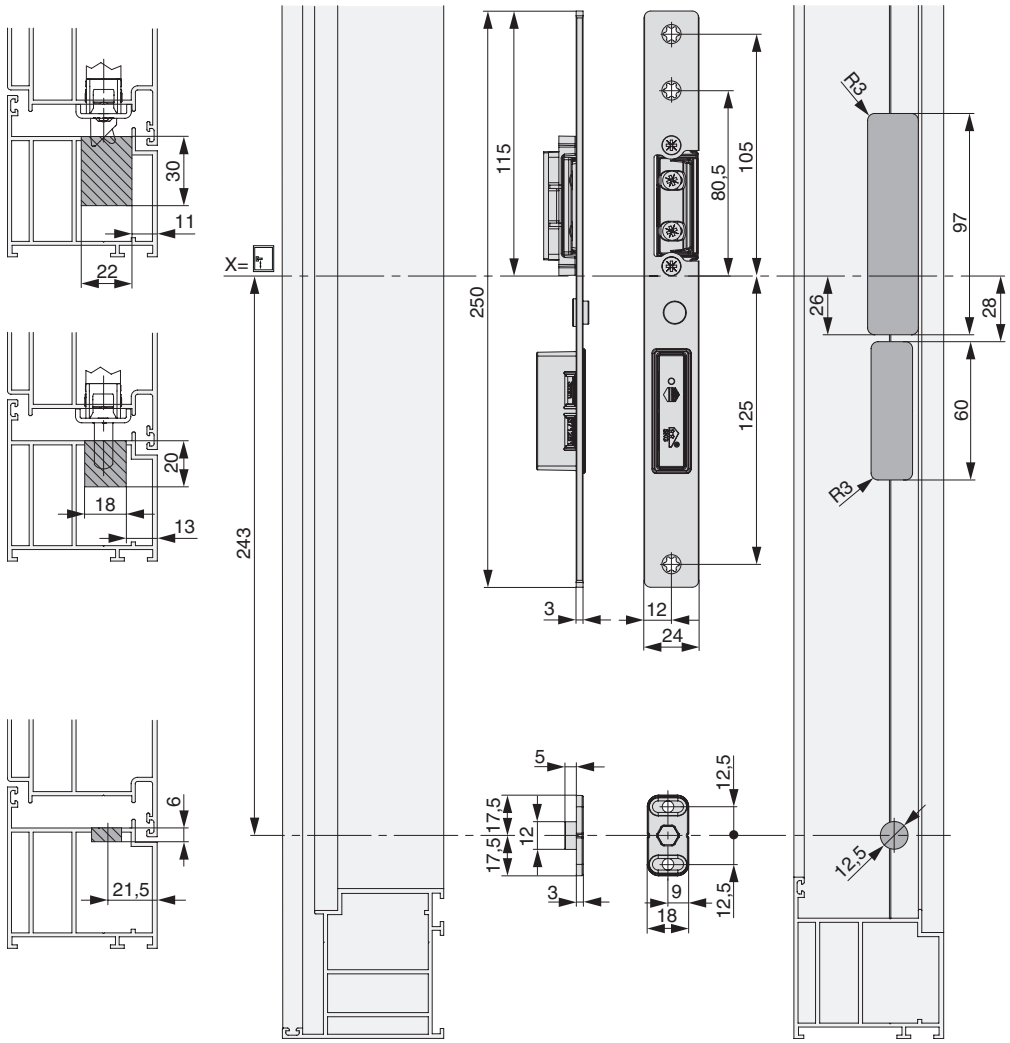

Schemi di foratura e fresata

Scontro scrocco-mandata 6 mm

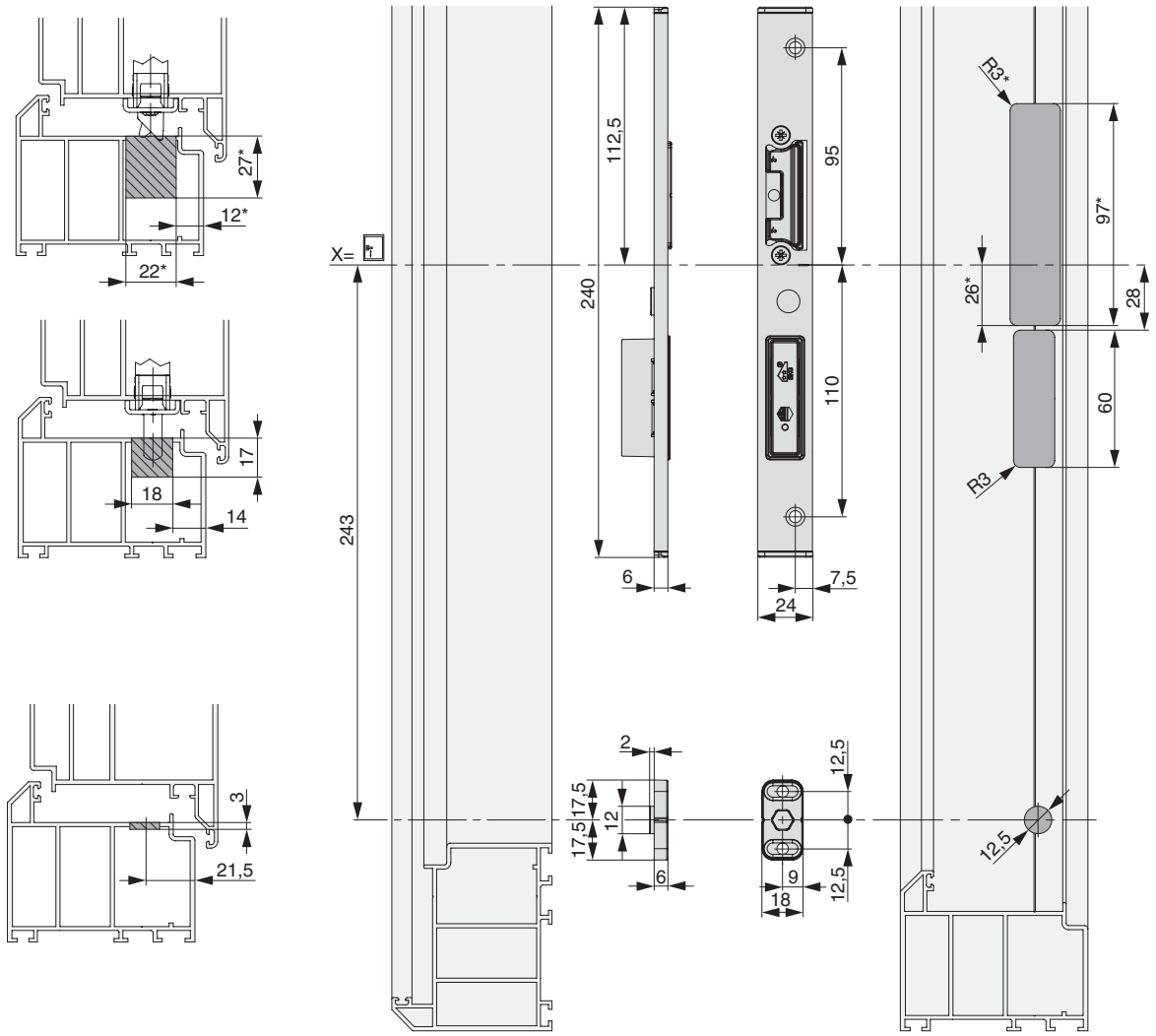

*Fresata apriporta elettrico

Schemi di foratura e fresata

Scontro scrocco-gancio 3 mm

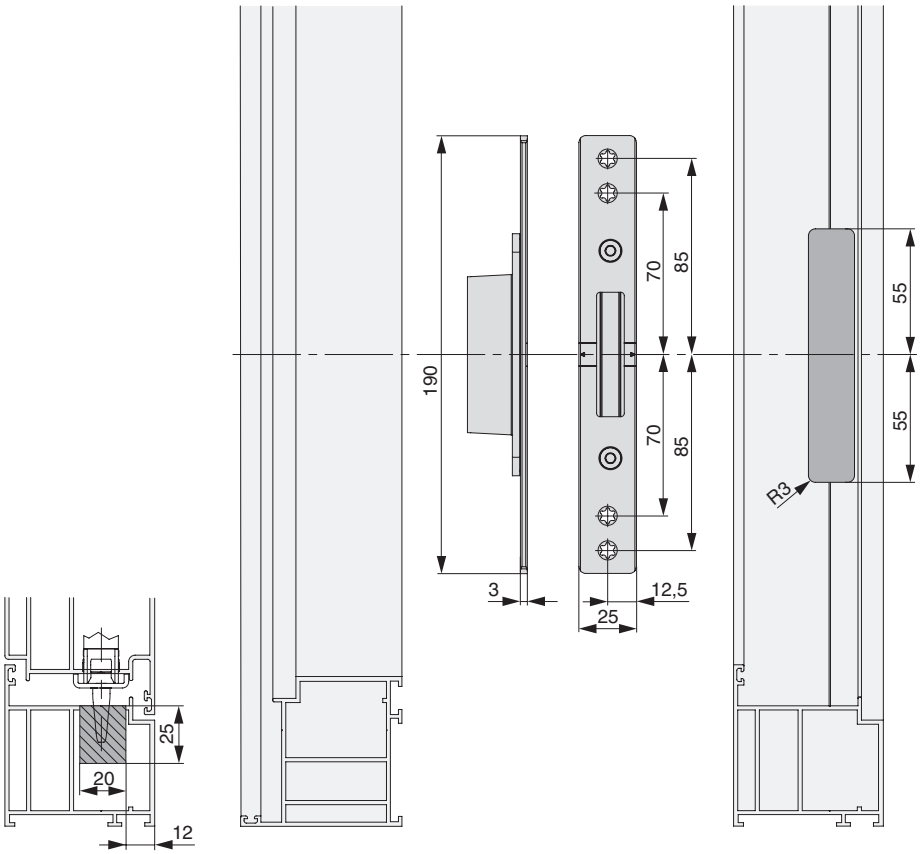

Schemi di foratura e fresata

Scontro scrocco-gancio 6 mm

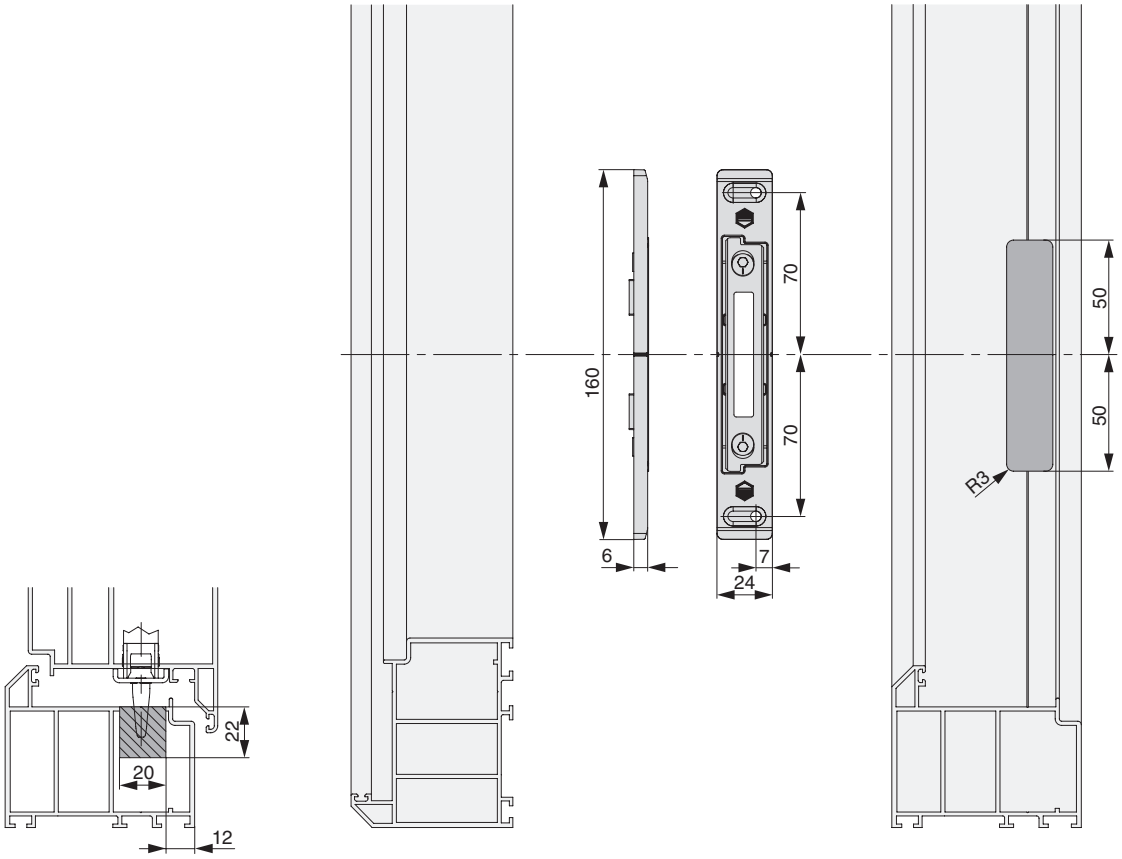

Posizionamento degli scontri

Scontro scrocco-mandata

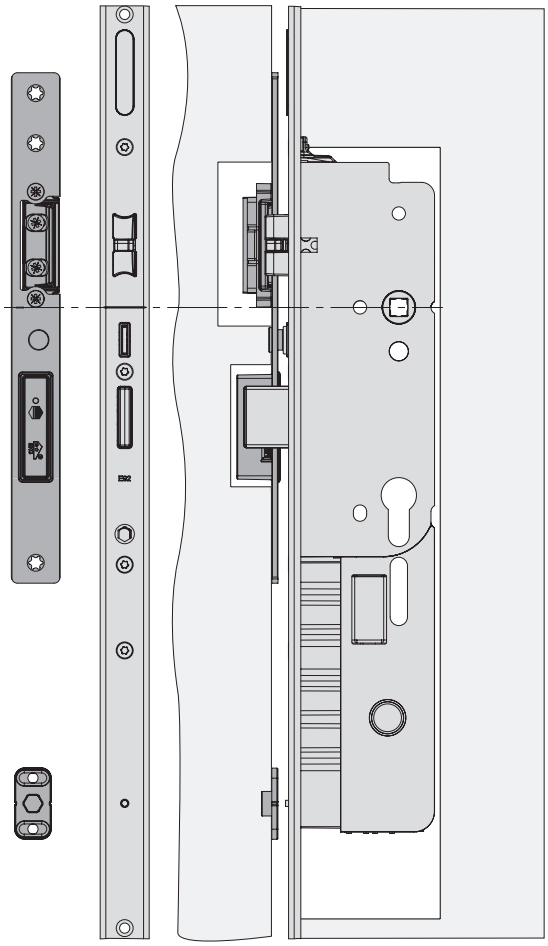

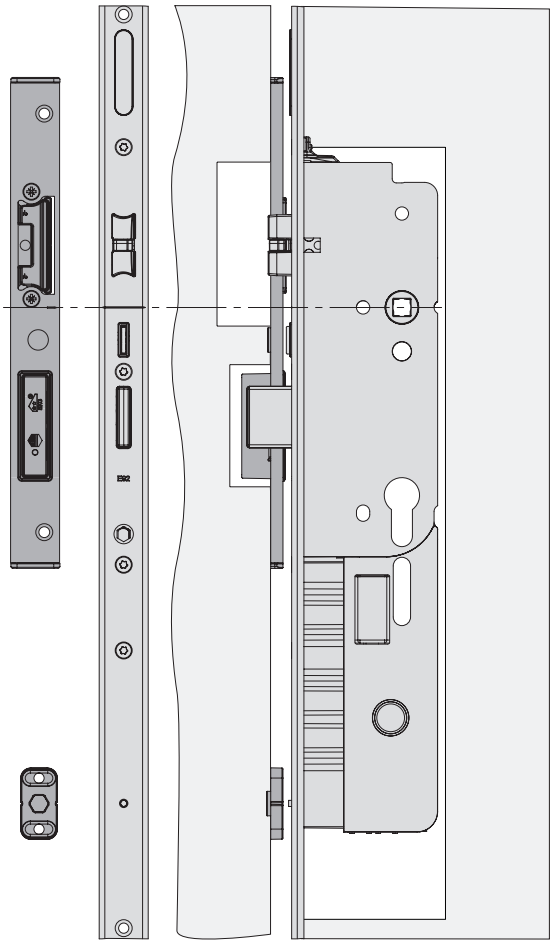

Regolazione della pressione:
+/- 2 mm per scontro scrocco-mandata

Posizionamento tacca frontale = tacca scontro

Una volta installato, è necessario mantenere un aria di 2 - 6 mm!

Posizionamento degli scontri

Scontro mandata, scrocco gancio

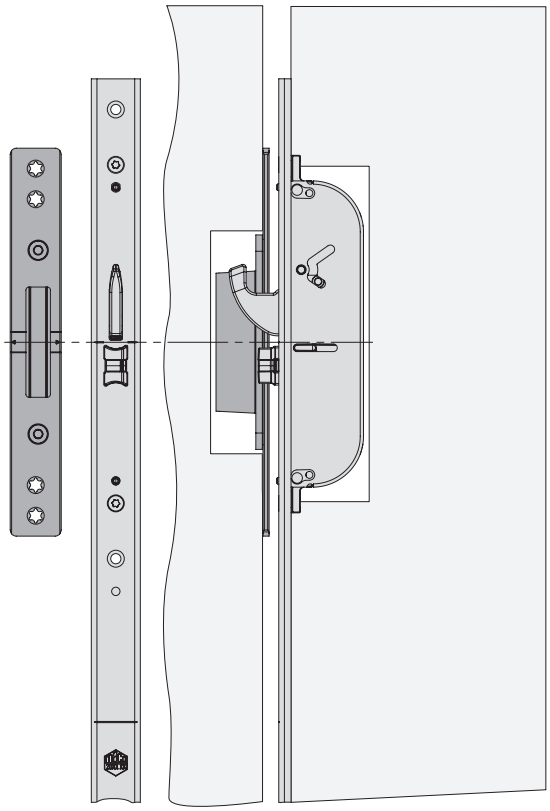

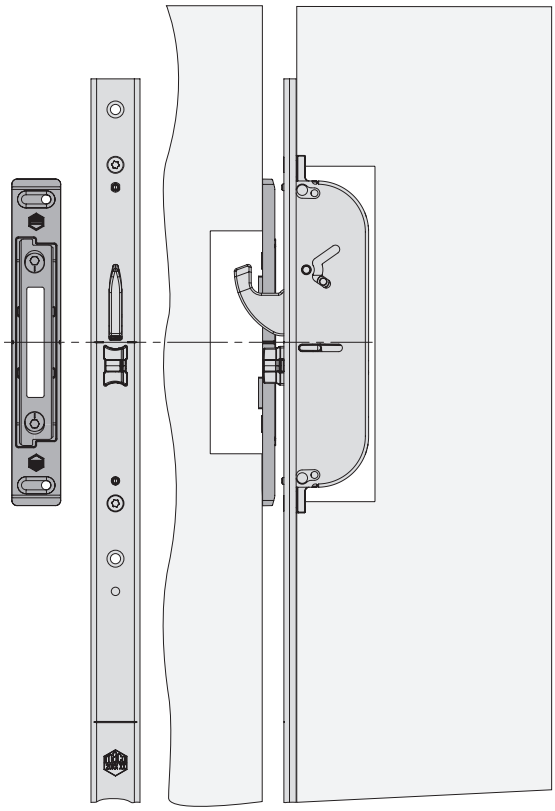

Regolazione della pressione:
+/- 1,5 mm per scontro scrocco gancio

Posizionamento tacca frontale = tacca scontro

Una volta installato, è necessario mantenere un aria di 2 - 6 mm!

Posizionamento degli scontri

2 scrocchi ganci, basso K+605, 1-anta, 3 mm

① **Scontri singoli**
② **Asta scontri**
③ **Serratura**

Con l'utilizzo della serratura motorizzata M-TS con asta scontri con scrocchi, deve essere montato un magnete di 2 mm (posizionarlo 243 mm al di sotto della maniglia). Magnete e vite corrispondente sono contenuti nel confezionamento.

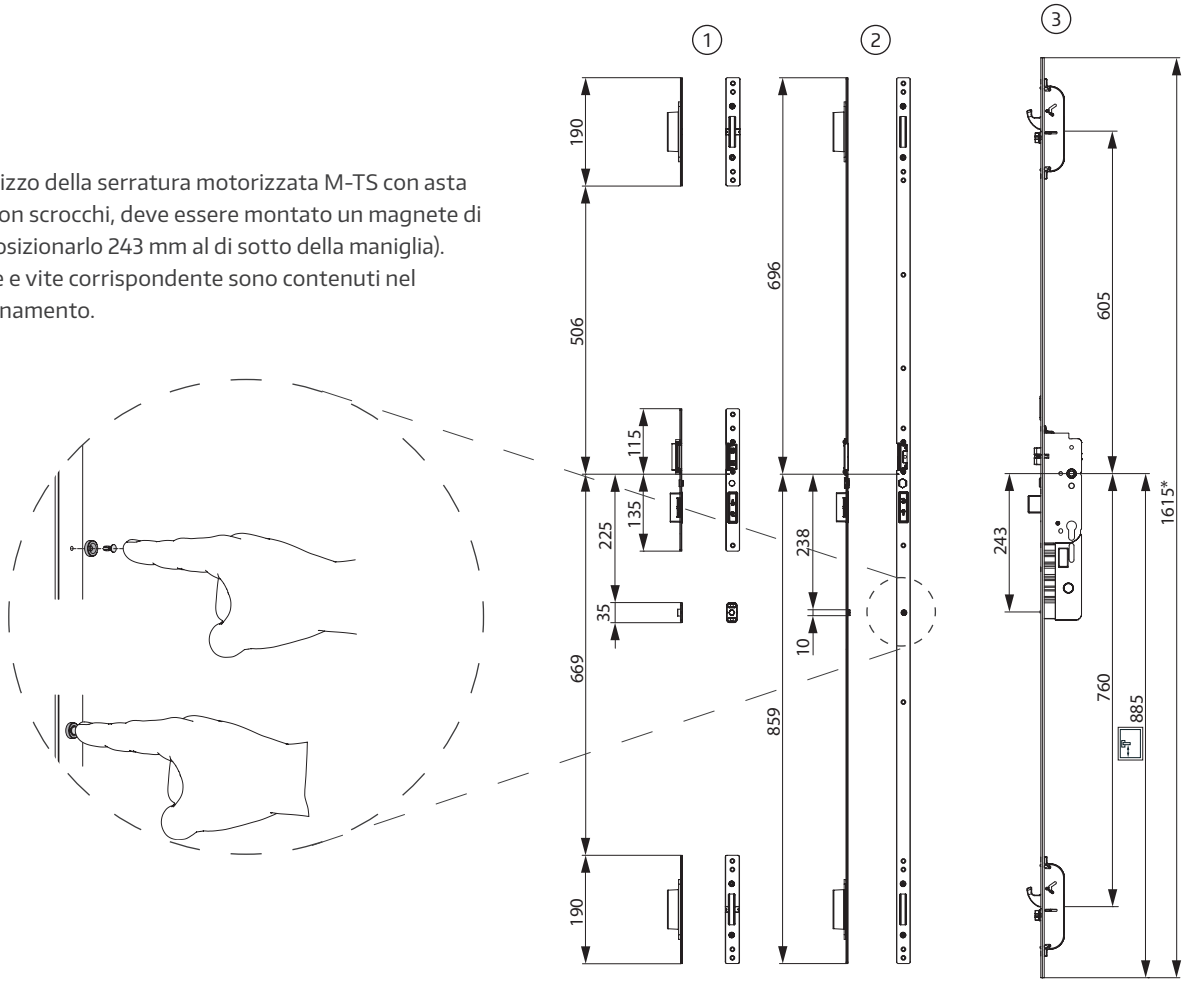

* per HBB maggiori utilizzare il coprifrontale!

Posizionamento degli scontri

2 scrocchi ganci, basso K+605, 2-ante, 3 mm

① **Scontri singoli**
② **Catenaccio portoncino**
③ **Serratura**

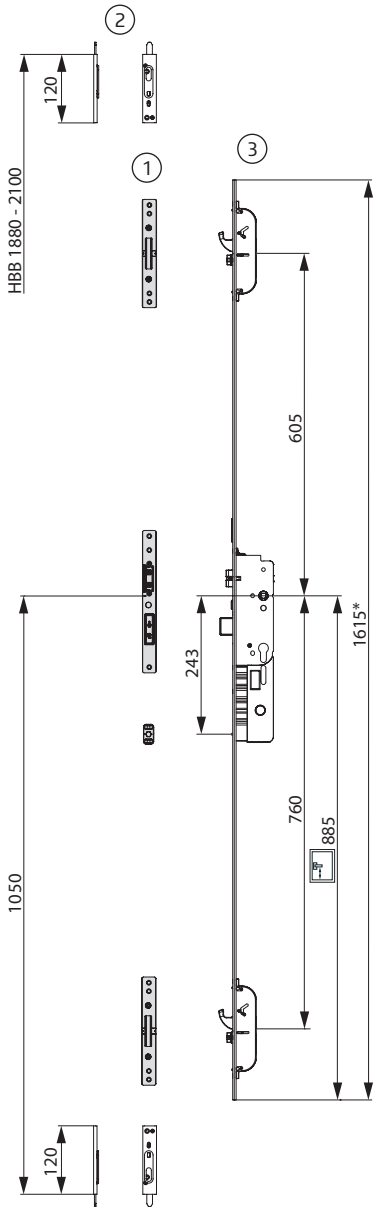

* per HBB maggiori utilizzare il coprifrontale!

Posizionamento degli scontri

2 scrocchi ganci, standard K+730, 1-anta, 3 mm

① **Scontri singoli**
② **Asta scontri**
③ **Serratura**

Con l´utilizzo della serratura motorizzata M-TS con asta scontri con scrocchi, deve essere montato un magnete di 2 mm (posizionarlo 243 mm al di sotto della maniglia). Magnete e vite corrispondente sono contenuti nel confezionamento.

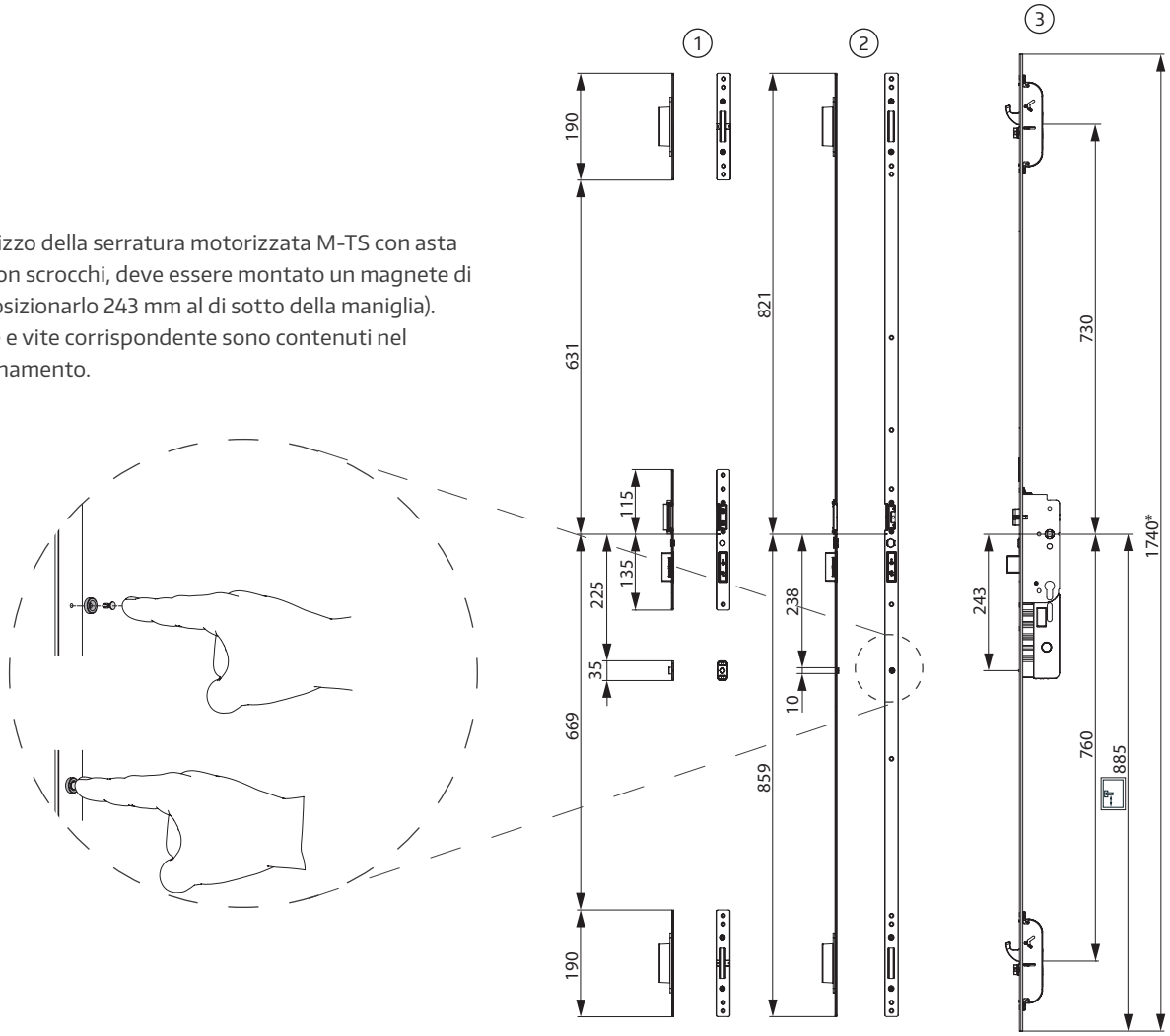

* per HBB maggiori utilizzare il coprifrontale!

Posizionamento degli scontri

2 scrocchi ganci, standard K+730, 2-ante, 3 mm

① **Scontri singoli**
② **Catenaccio portoncino**
③ **Serratura**

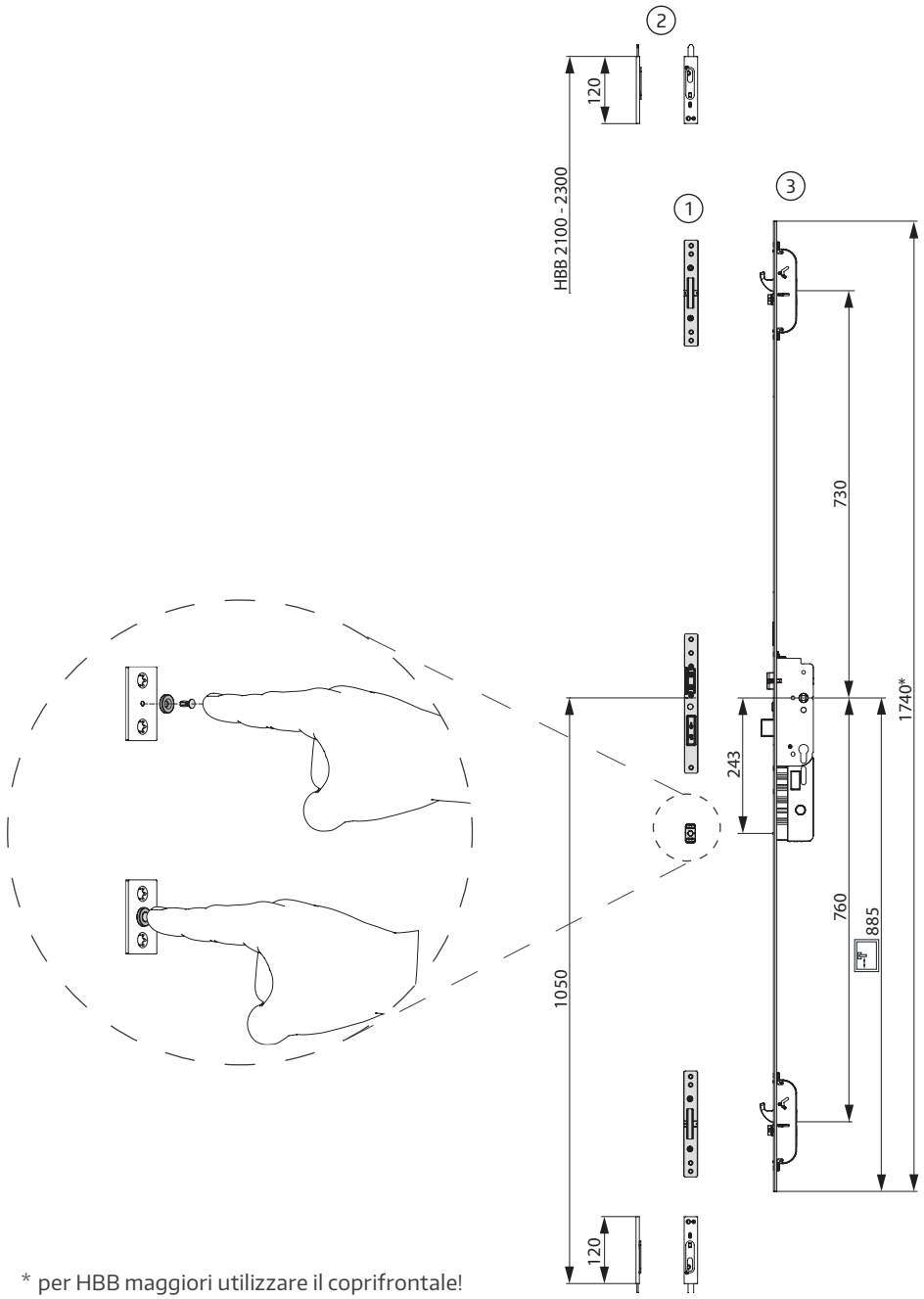

* per HBB maggiori utilizzare il coprifrontale!

Posizionamento degli scontri

2 scrocchi ganci, alto K+980, 1-anta, 3 mm

① **Scontri singoli**
② **Asta scontri**
③ **Serratura**

Con l´utilizzo della serratura motorizzata M-TS con asta scontri con scrocchi, deve essere montato un magnete di 2 mm (posizionarlo 243 mm al di sotto della maniglia). Magnete e vite corrispondente sono contenuti nel confezionamento.

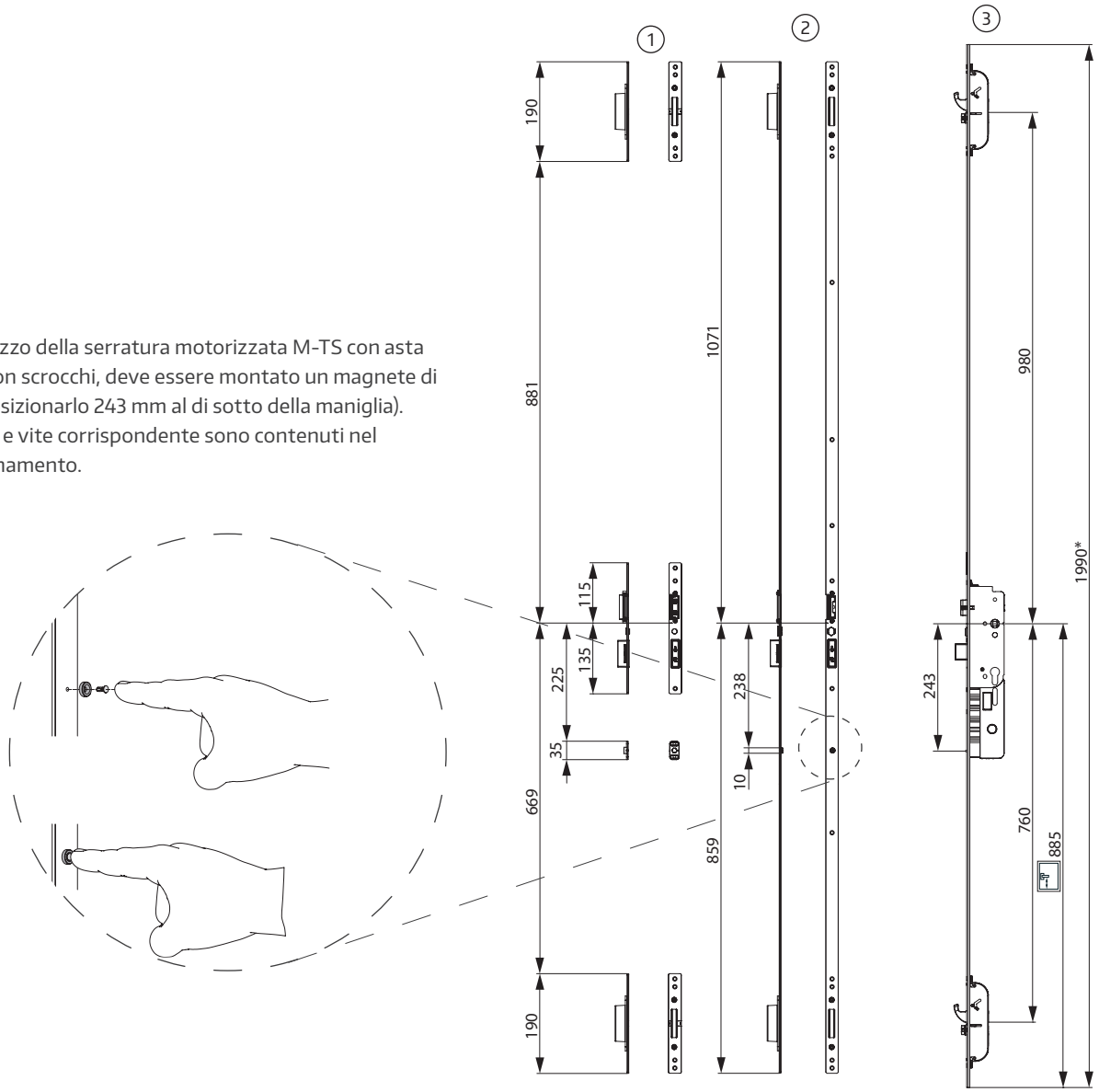

* per HBB maggiori utilizzare il coprifrontale!

Posizionamento degli scontri

2 scrocchi ganci, alto K+980, 2-ante, 3 mm

① **Scontri singoli**
② **Catenaccio portoncino**
③ **Serratura**

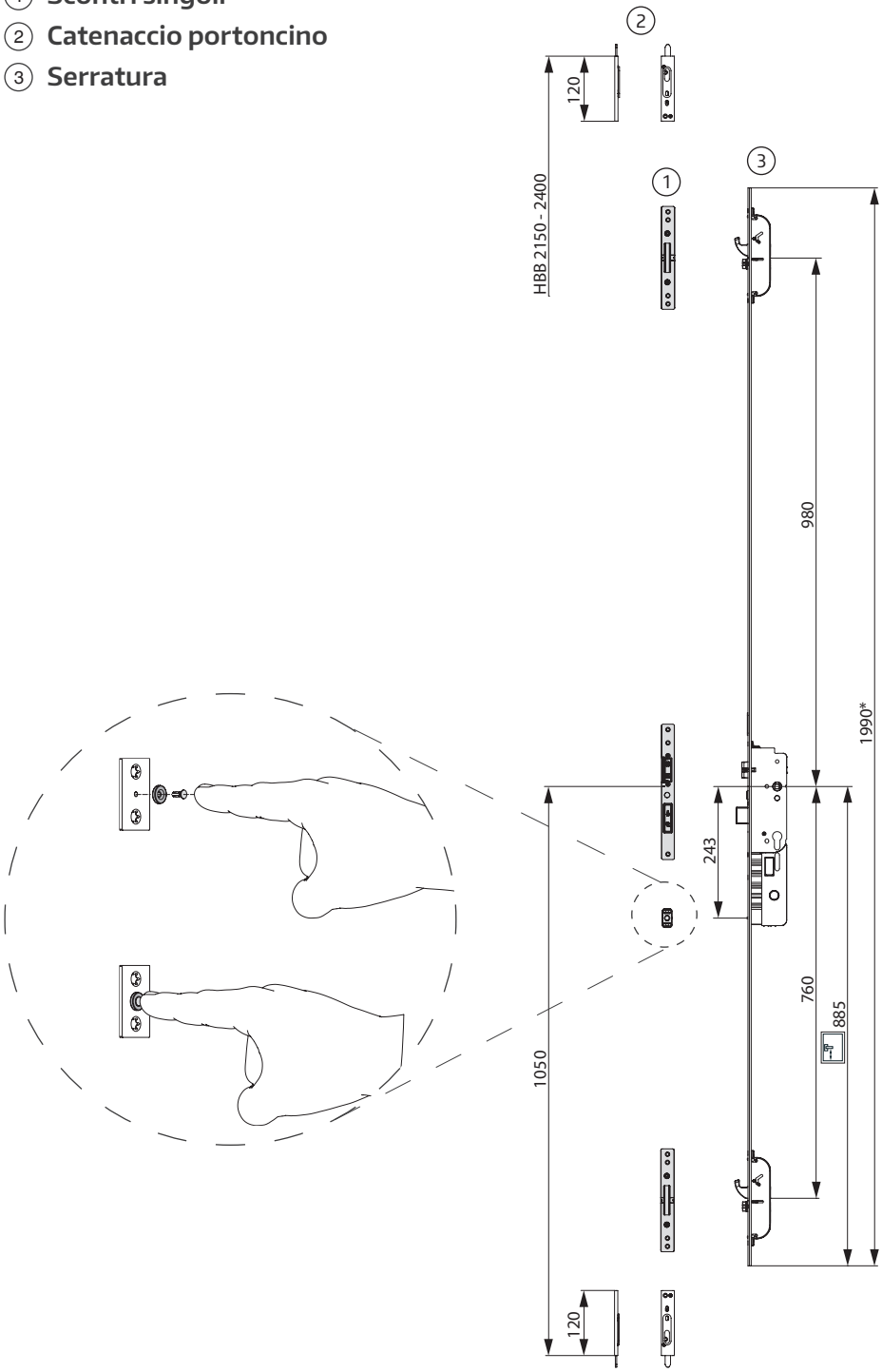

* per HBB maggiori utilizzare il coprifrontale!

Posizionamento degli scontri

2 scrocchi ganci, basso K+605, 1-anta, 6 mm

① **Scontri singoli**
② **Asta scontri**
③ **Serratura**

Con l´utilizzo della serratura motorizzata M-TS con asta scontri con scrocchi, deve essere montato un magnete di 2 mm (posizionarlo 243 mm al di sotto della maniglia). Magnete e vite corrispondente sono contenuti nel confezionamento.

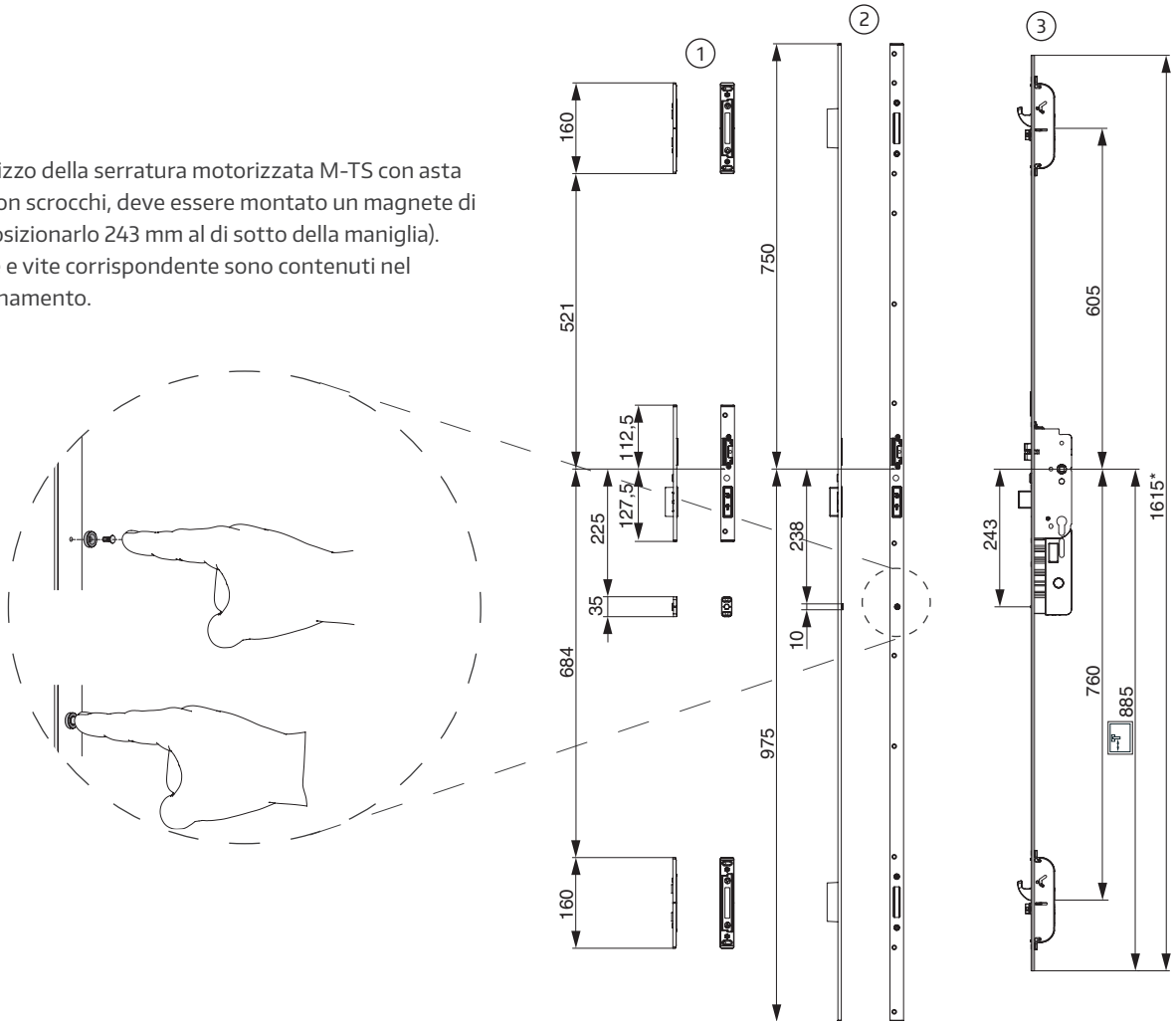

* per HBB maggiori utilizzare il coprifrontale!

Posizionamento degli scontri

2 scrocchi ganci, basso K+605, 2-ante, 6 mm

① **Scontri singoli**
② **Catenaccio portoncino**
③ **Serratura**

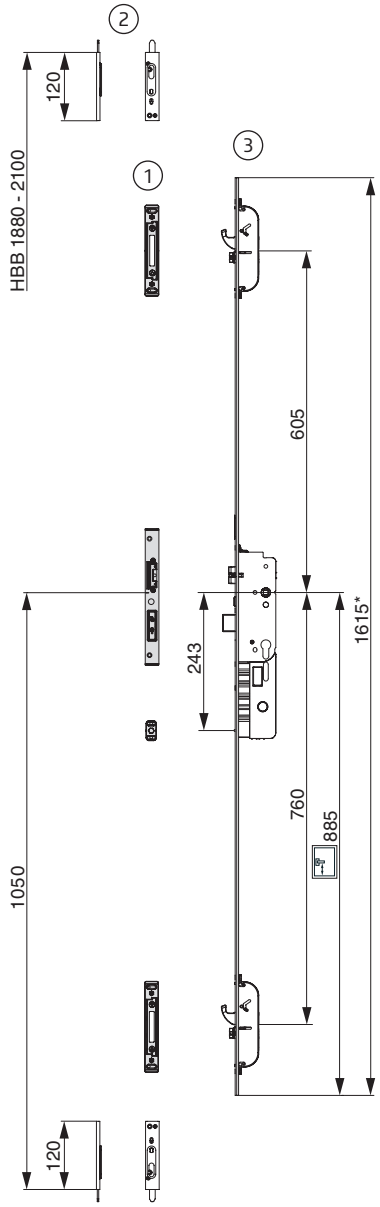

* per HBB maggiori utilizzare il coprifrontale!

Posizionamento degli scontri

2 scrocchi ganci, standard K+730, 1-anta, 6 mm

① **Scontri singoli**
② **Asta scontri**
③ **Serratura**

Con l´utilizzo della serratura motorizzata M-TS con asta scontri con scrocchi, deve essere montato un magnete di 2 mm (posizionarlo 243 mm al di sotto della maniglia). Magnete e vite corrispondente sono contenuti nel confezionamento.

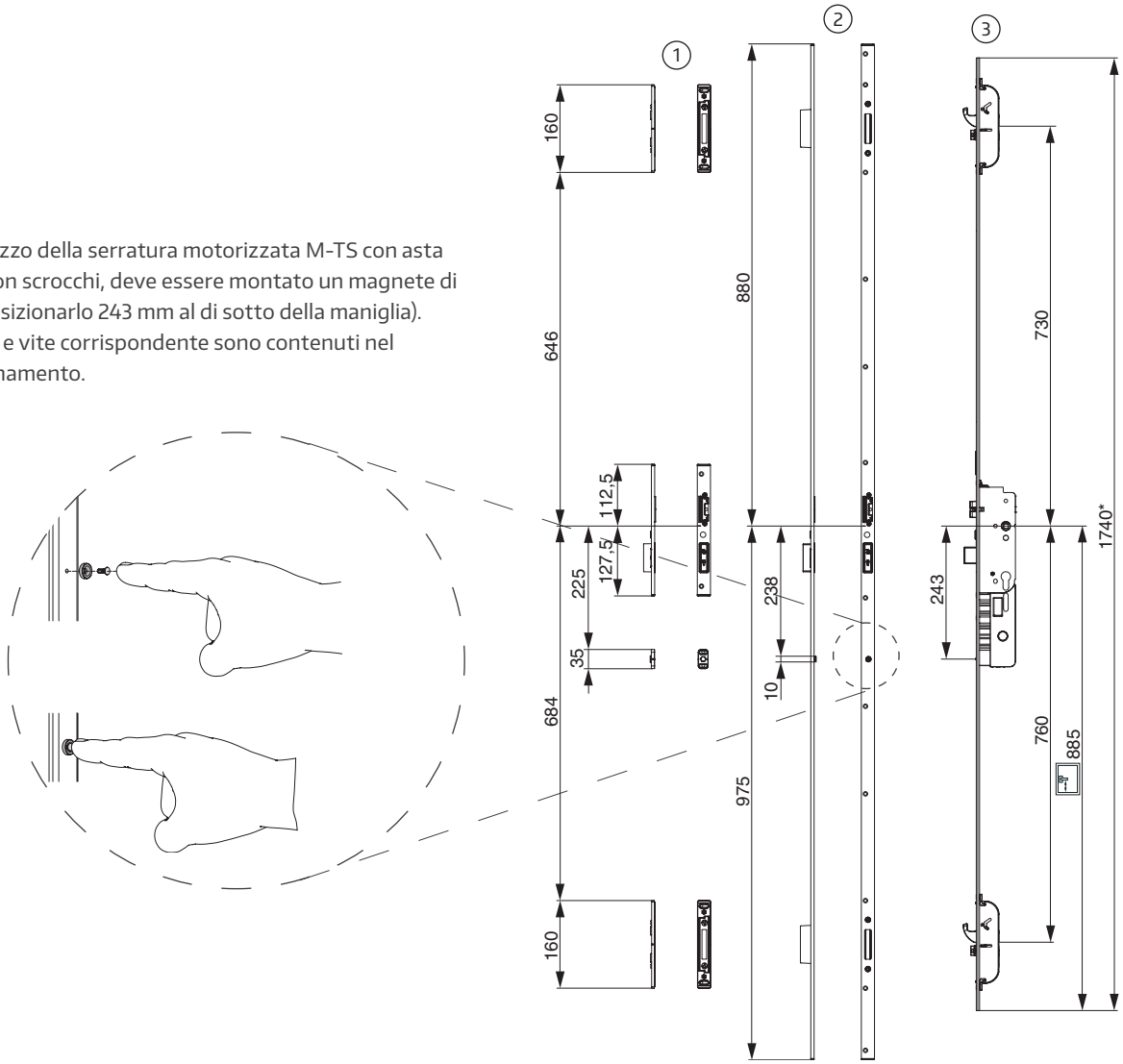

* per HBB maggiori utilizzare il coprifrontale!

Posizionamento degli scontri

2 scrocchi ganci, standard K+730, 2-ante, 6 mm

① **Scontri singoli**
② **Catenaccio portoncino**
③ **Serratura**

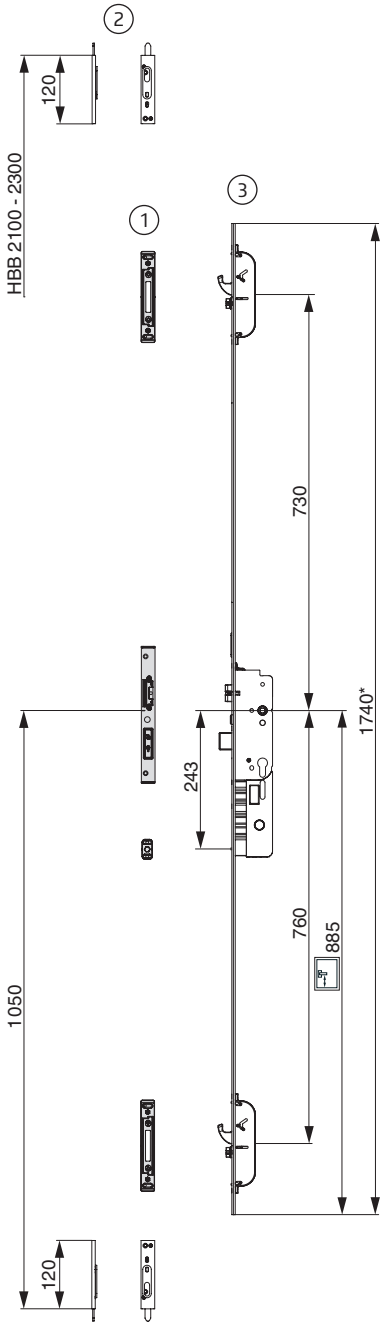

* per HBB maggiori utilizzare il coprifrontale!

Posizionamento degli scontri

2 scrocchi ganci, alto K+980, 1-anta, 6 mm

① **Scontri singoli**
② **Asta scontri**
③ **Serratura**

Con l´utilizzo della serratura motorizzata M-TS con asta scontri con scrocchi, deve essere montato un magnete di 2 mm (posizionarlo 243 mm al di sotto della maniglia). Magnete tondo disponibile come accessorio (art. 106144).

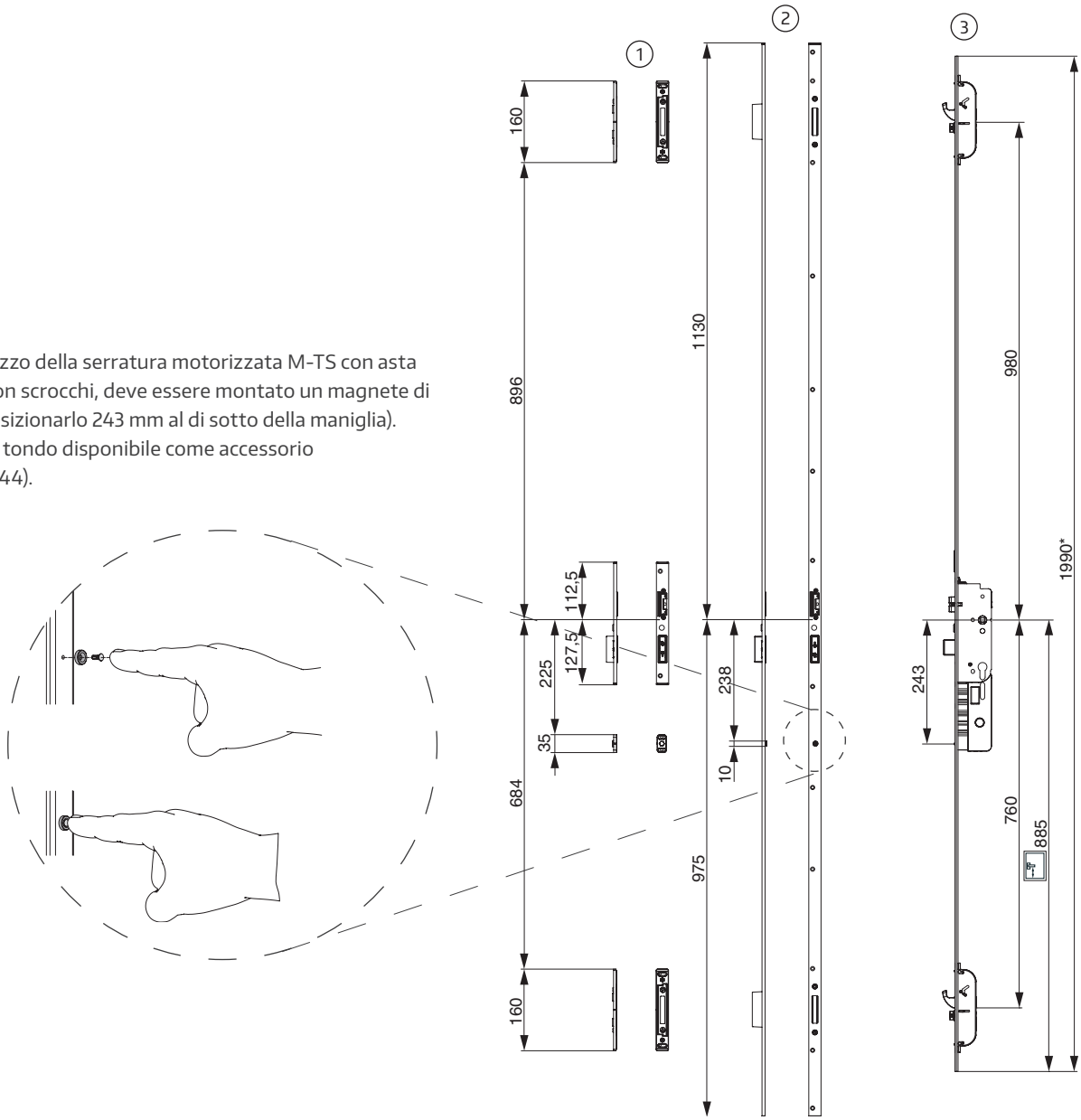

* per HBB maggiori utilizzare il coprifrontale!

Posizionamento degli scontri

2 scrocchi ganci, alto K+980, 2-ante, 6 mm

① **Scontri singoli**
② **Catenaccio portoncino**
③ **Serratura**

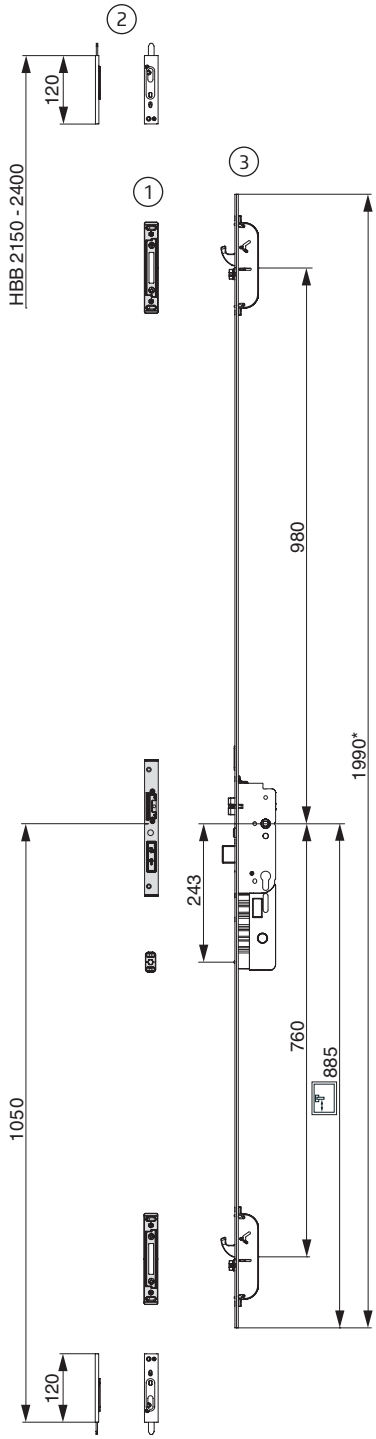

* per HBB maggiori utilizzare il coprifrontale!

Sistemi di accesso e interfacce

Panoramica

① **Serratura motorizzata M-TS con 3 scrocchi**
Pressione ottimale garantita dai 3 scrocchi e dalla chiusura motorizzata dei ganci e dello scrocco centrale.

② **Antimanomissione**
L' unità di controllo è protetta da accessi non autorizzati

③ Massimo comfort e sicurezza grazie al **blocco/sblocco motorizzato.**

④ **Plug & Play**
Connettori semplici, non confondibili.

⑤ **Facile inserimento e rimozione** dell' anta con il cavo passante collegabile.

⑥ **openDoor Touchkey dLine**

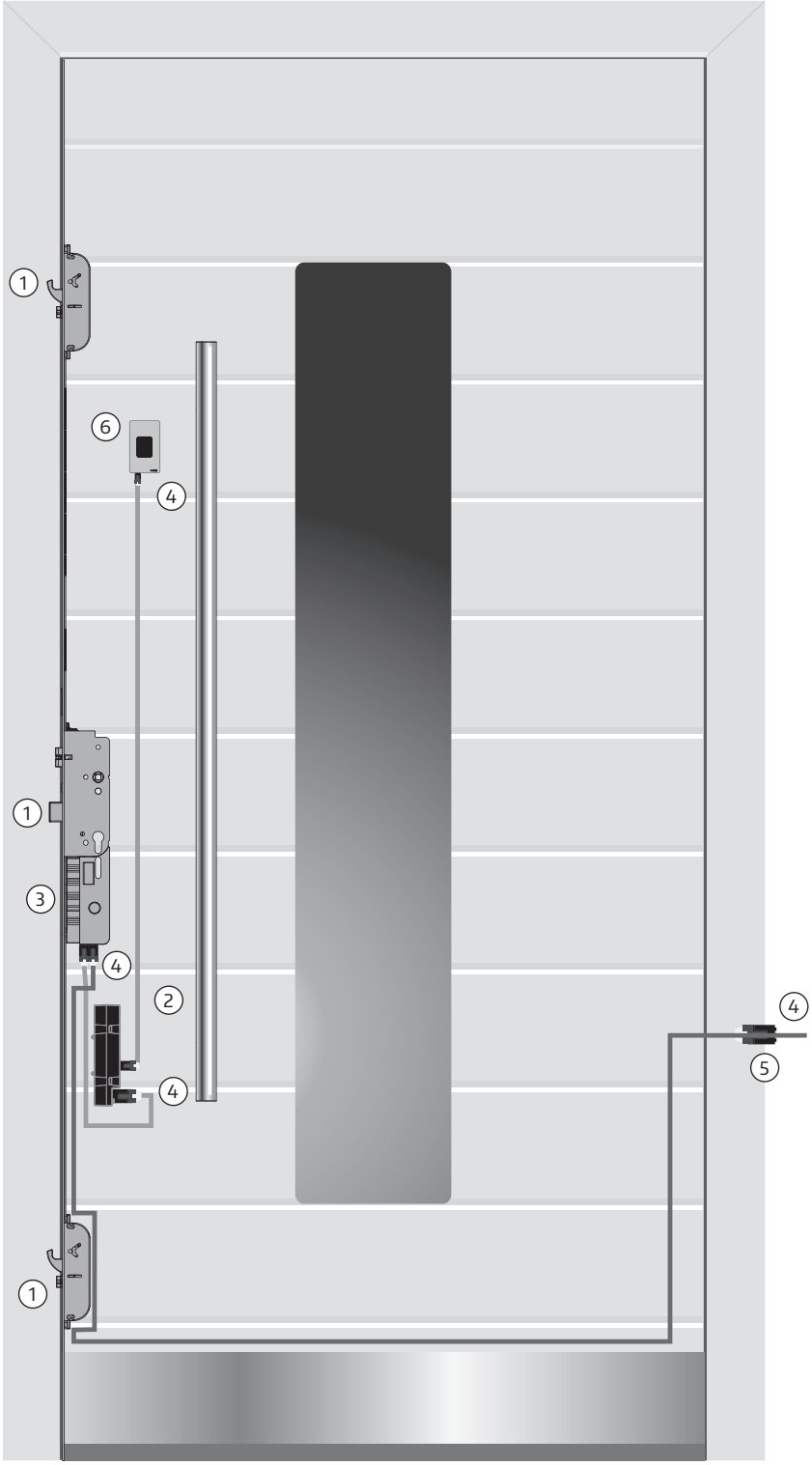

Sistemi di accesso e interfacce

Possibili collegamenti del modulo BLE Bluetooth Instinct per l'utilizzo con l' App Maco che permette la gestione e la programmazione degli accessi.

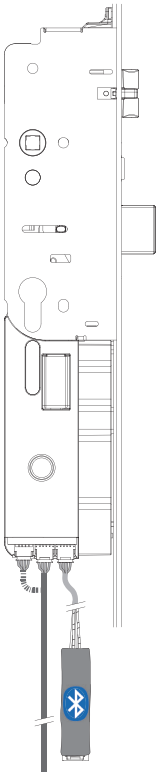

Possibilità 1:
Collegamento al connettore libero del motore

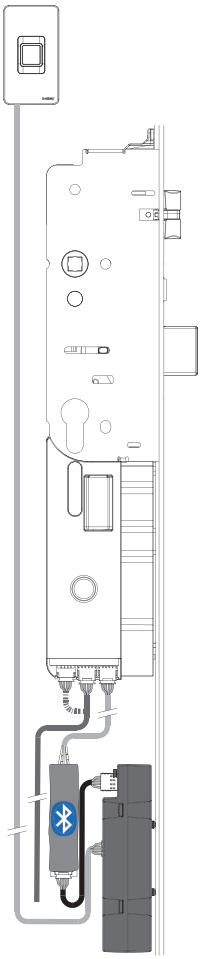

Possibilità 2:
Collegamento tra il controllo d'accesso ed il motore

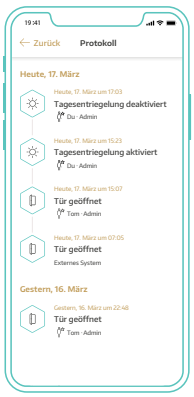

L'app INSTINCT è disponibile gratuitamente per iOS e Android.
È facile da installare, da attivare con il codice QR della scheda di amministrazione e via.
Non è richiesta alcuna programmazione complicata basata sul web.

Download on the App Store

GET IT ON Google Play

Sistemi di accesso e interfacce

Fresatura per modulo BLE

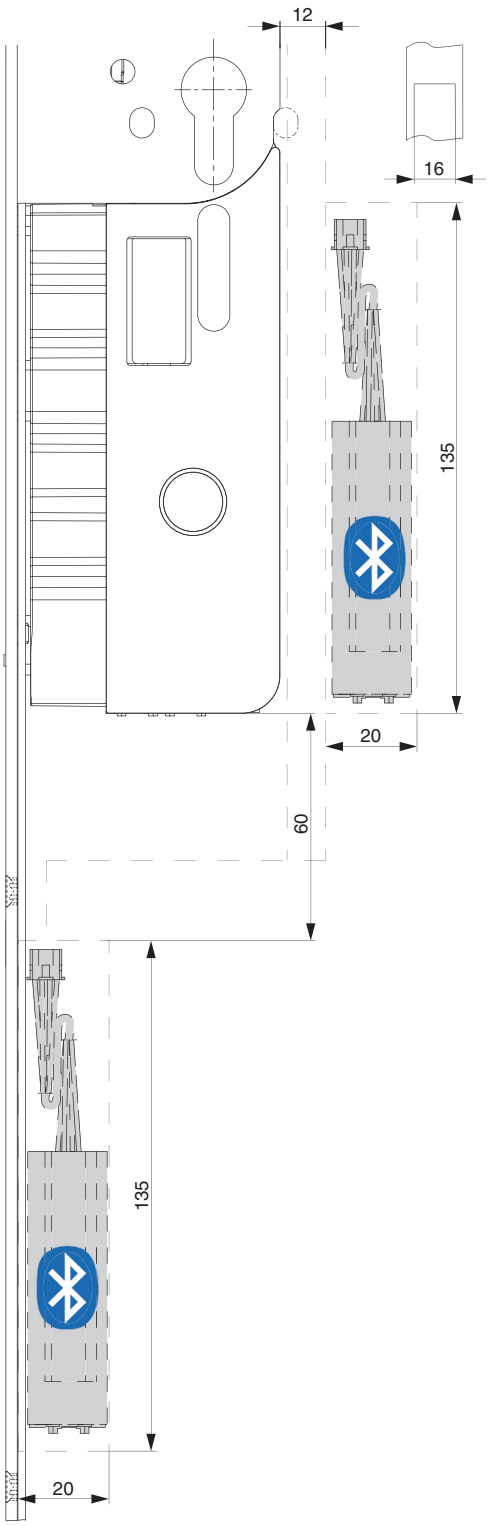

Sistemi di accesso e interfacce

Transponder Plus, tastierino numerico e Touchkey

Assegnazione cavi - cavo passante 6 m lunghezza di posa / 1,5 m, 2,5 m, 4,5 m nell' anta

Collegamento motore a:

- (A) **Cavo passante**
- (B) **Controllo accesso**
- (C) **Alimentazione****
- (D) **Margine cavo**

Assegnazione cavi:

- (1) Marrone -
- (2) Bianco +
- (3) Verde contatto pulito -*
- (4) Giallo contatto pulito +*
  ((3) + (4) ingresso a potenziale zero)

*I cavi con contatto pulito servono per il pulsante ad impulso e per l' interruttore (attivazione/disattivazione funzione giorno)! Vedasi pagine 46/47.

Per evitare guasti all'elettronica dovuti a cavi danneggiati, tutti i fori fresati/trapanati nella zona di passaggio dei cavi devono essere accuratamente sbavati!

I collegamenti elettrici (l'allacciamento alla rete elettrica, la connessione dei cavi da 6 m) possono essere effettuati solo da personale autorizzato!

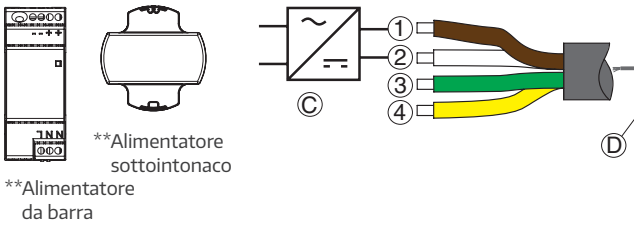

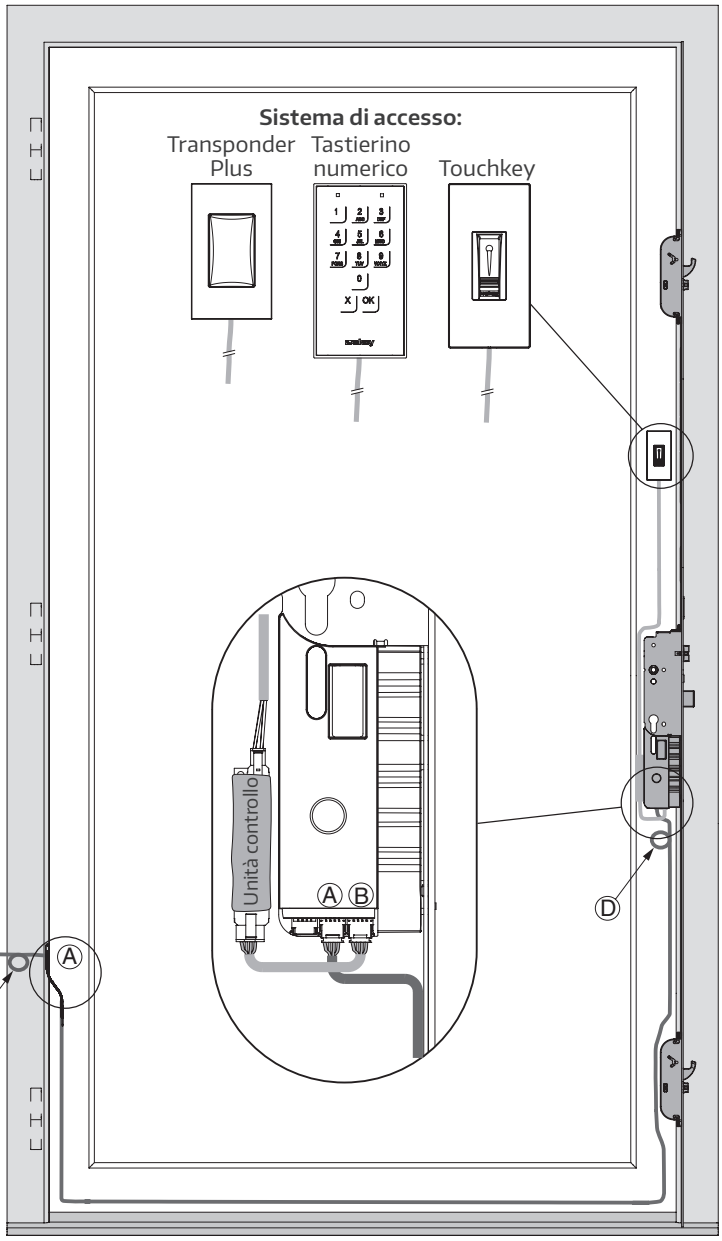

**La serratura motorizzata M-TS può essere utilizzata solo con gli alimentatori previsti, testati ed approvati.
Questi sono progettati per una tensione d' ingresso di 220-240V / 50-60Hz e sono disponibili in MACO.

Sistemi di accesso e interfacce

Transponder Plus, tastierino numerico e Touchkey

Assegnazione cavi - cavo passante per la sorveglianza della chiusura 10 m lunghezza di posa / 2,5 m nell' anta

Collegamento motore a:

- Ⓐ **Cavo passante**
- Ⓑ **Controllo accesso**
- Ⓔ **Sorveglianza della chiusura**
- Ⓒ **Alimentazione****
- Ⓓ **Margine cavo**

Assegnazione cavi:

- ① Marrone -
- ② Bianco +
- ③ Verde contatto pulito -*
- ④ Giallo contatto pulito +* (③ + ④ ingresso a potenziale zero)
- ⑤ Blu
- ⑥ Rosso

} Uscita per sistemi d'allarme (esempio)

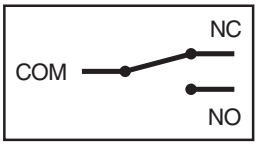

(NC non connesso/ non collegato)

*I cavi con contatto pulito servono per il pulsante ad impulso e per l' interruttore (attivazione/disattivazione funzione giorno)! Vedasi pagine 46/47.

I collegamenti elettrici (l'allacciamento alla rete elettrica, la connessione dei cavi da 10 m) possono essere effettuati solo da personale autorizzato!

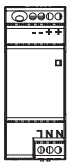

**Alimentatore da barra

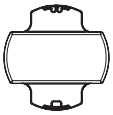

**Alimentatore sottointonaco

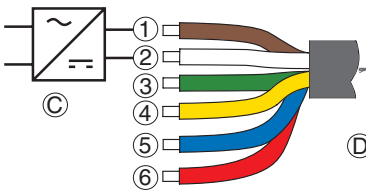

**La serratura motorizzata M-TS può essere utilizzata solo con gli alimentatori previsti, testati ed approvati.
Questi sono progettati per una tensione d' ingresso di 220-240V / 50-60Hz e sono disponibili in MACO.

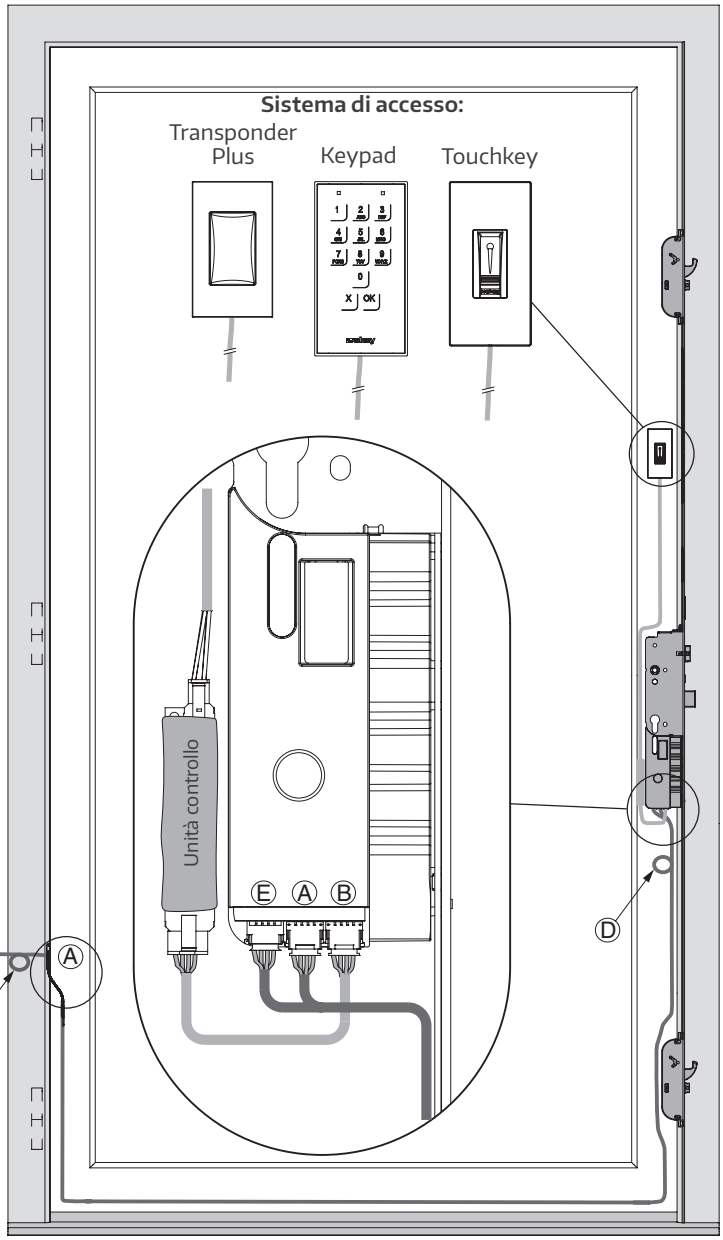

Sistemi di accesso e interfacce

Touchkey dLine

Assegnazione cavi - cavo passante 6 m lunghezza di posa / 1,5 m, 2,5 m, 4,5 m nell' anta

Collegamento motore Plug & Play a:

- (A) **Cavo passante**
- (B) **Controllo accesso**
- (C) **Alimentazione****
- (D) **Margine cavo**

Assegnazione del connettore/cavo Plug & Play:

1. Marrone -
2. Bianco +
3. Verde contatto pulito -*
4. Giallo contatto pulito +*
   (3 + 4 ingresso a potenziale zero)

*I cavi con contatto pulito servono per il pulsante ad impulso e per l' interruttore (attivazione/disattivazione funzione giorno)! Vedasi pagine 46/47.

I collegamenti elettrici (l'allacciamento alla rete elettrica, la connessione dei cavi da 6 m) possono essere effettuati solo da personale autorizzato!

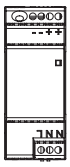

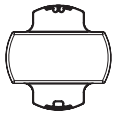

**Alimentatore per scatola di derivazione

**Alimentatore per barra DIN

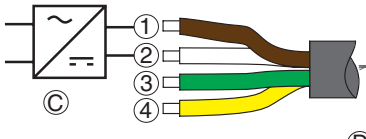

**La serratura motorizzata M-TS può essere utilizzata solo con gli alimentatori previsti, testati ed approvati.
Questi sono progettati per una tensione d' ingresso di 220-240V / 50-60Hz e sono disponibili in MACO.

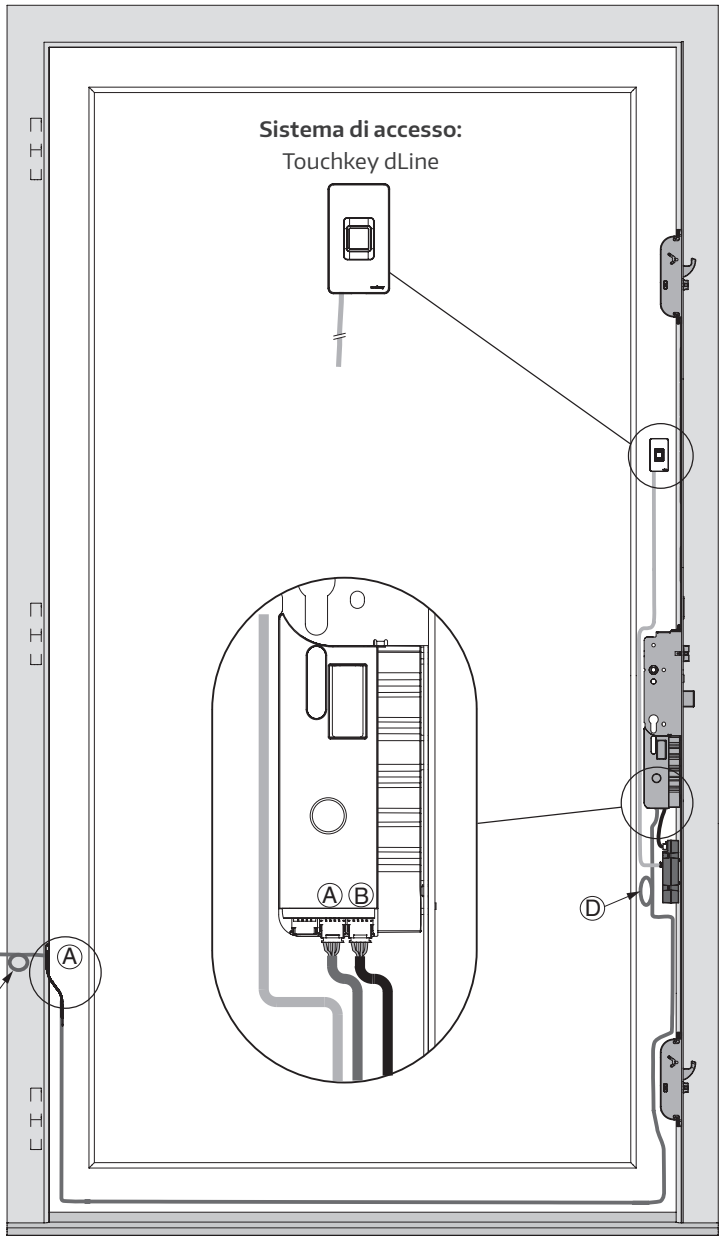

Sistemi di accesso e interfacce

Touchkey dLine

Assegnazione cavi - cavo passante 6 m lunghezza di posa / 1,5 m, 2,5 m, 4,5 m nell' anta

Collegamento motore Plug & Play a:

- (A) **Cavo passante**
- (B) **Controllo accesso**
- (C) **ϟ Alimentazione****
- (D) **Margine cavo**
- (E1) **Cavo centralina – lettore d'impronta**
- (E2) **Cavo centralina – motore**
- (E3) **Cavo passacavo – motore**

Assegnazione del connettore/cavo Plug & Play:

1. Marrone -
2. Bianco +
3. Verde contatto pulito -*
4. Giallo contatto pulito +*
   ((3) + (4) ingresso a potenziale zero)

*I cavi con contatto pulito servono per il pulsante ad impulso e per l' interruttore (attivazione/disattivazione funzione giorno)! Vedasi pagine 46/47.

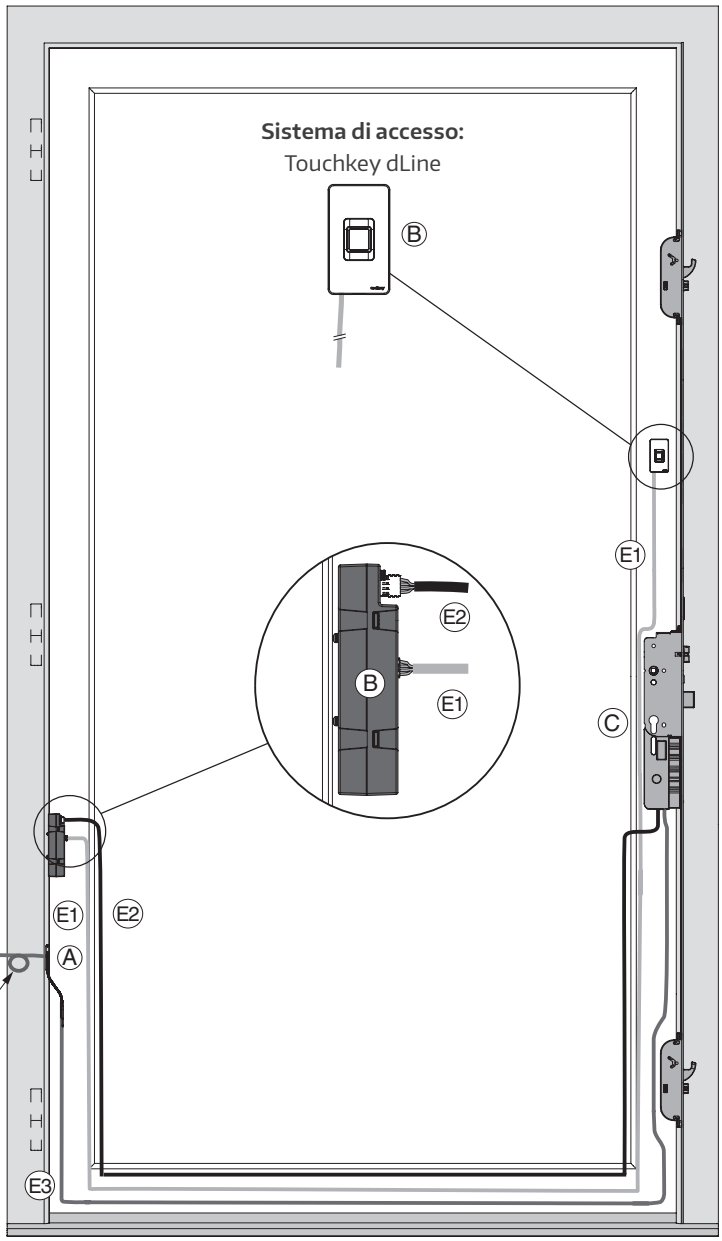

I collegamenti elettrici (l'allacciamento alla rete elettrica, la connessione dei cavi da 6 m) possono essere effettuati solo da personale autorizzato!

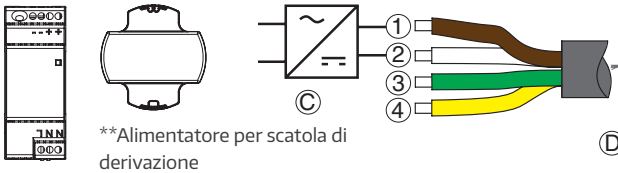

**Alimentatore per scatola di derivazione

**Alimentatore per barra DIN

**La serratura motorizzata M-TS può essere utilizzata solo con gli alimentatori previsti, testati ed approvati.
Questi sono progettati per una tensione d' ingresso di 220-240V / 50-60Hz e sono disponibili in MACO.

Sistemi di accesso e interfacce

Touchkey dLine

Assegnazione cavi - cavo passante per la sorveglianza della chiusura 10 m lunghezza di posa / 1,5 o 2,5 m nell' anta

Collegamento motore Plug & Play a:

- (A) **Cavo passante**
- (B) **Controllo accesso**
- (C) **Alimentazione****
- (D) **Margine cavo**
- (E) **Sorveglianza della chiusura**

Assegnazione del connettore/cavo Plug & Play:

1. Marrone -
2. Bianco +
3. Verde contatto pulito -*
4. Giallo contatto pulito +*
   ((3) + (4) ingresso a potenziale zero)
5. Blu
6. Rosso

} Uscita per sistemi d'allarme (esempio)

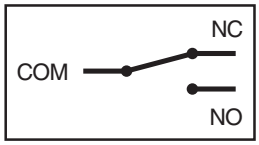

(NC non connesso/non collegato)

*I cavi con contatto pulito servono per il pulsante ad impulso e per l' interruttore (attivazione/disattivazione funzione giorno)! Vedasi pagine 46/47.

I collegamenti elettrici (l'allacciamento alla rete elettrica, la connessione dei cavi da 10 m) possono essere effettuati solo da personale autorizzato!

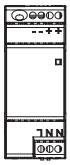

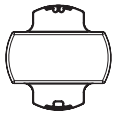

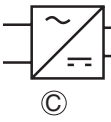

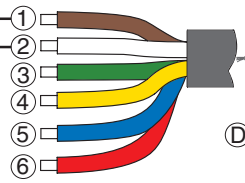

**Alimentatore per scatola di derivazione

**Alimentatore per barra DIN

**La serratura motorizzata M-TS può essere utilizzata solo con gli alimentatori previsti, testati ed approvati.
Questi sono progettati per una tensione d' ingresso di 220-240V / 50-60Hz e sono disponibili in MACO.

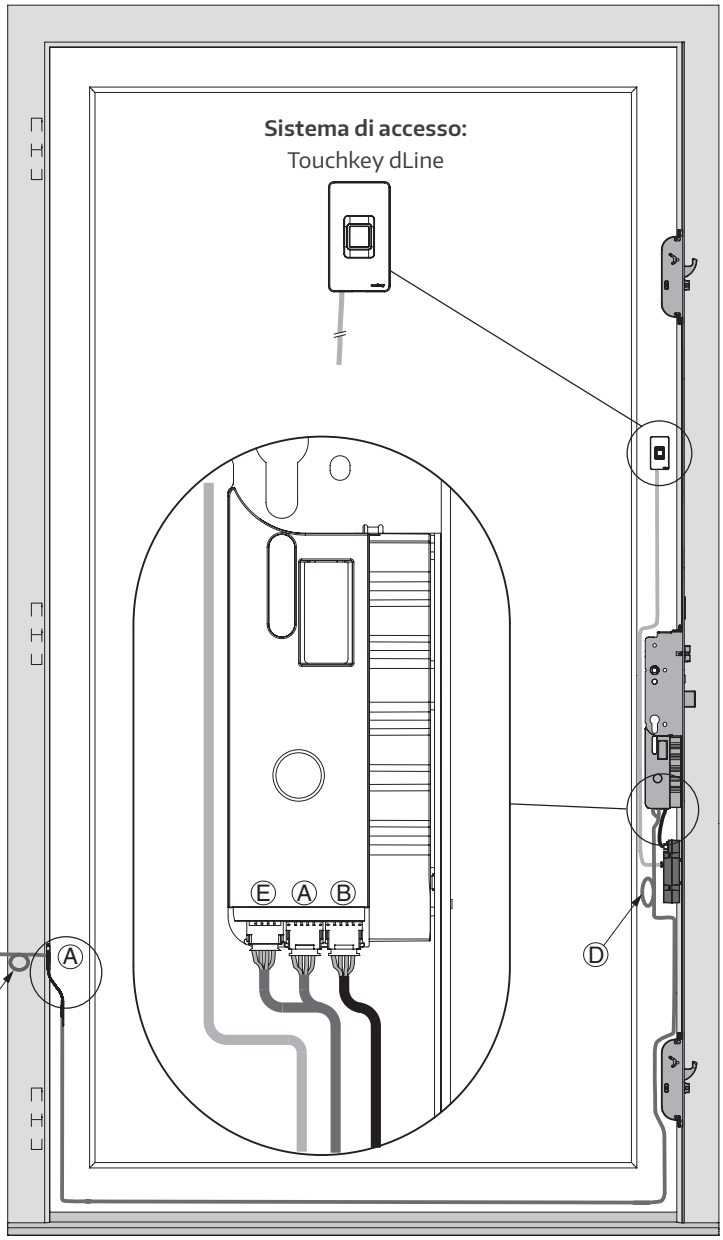

Sistemi di accesso e interfacce

Contatto punteria secureConnect Touchkey dLine

Collegamento motore Plug & Play a:

Ⓐ **Cavo adattatore per contatto punteria con dLine**

Ⓑ **Cavo adattatore per contatto punteria con il motore**

Ⓒ **Margine cavo**

Ⓓ **Controllo degli accessi dLine**

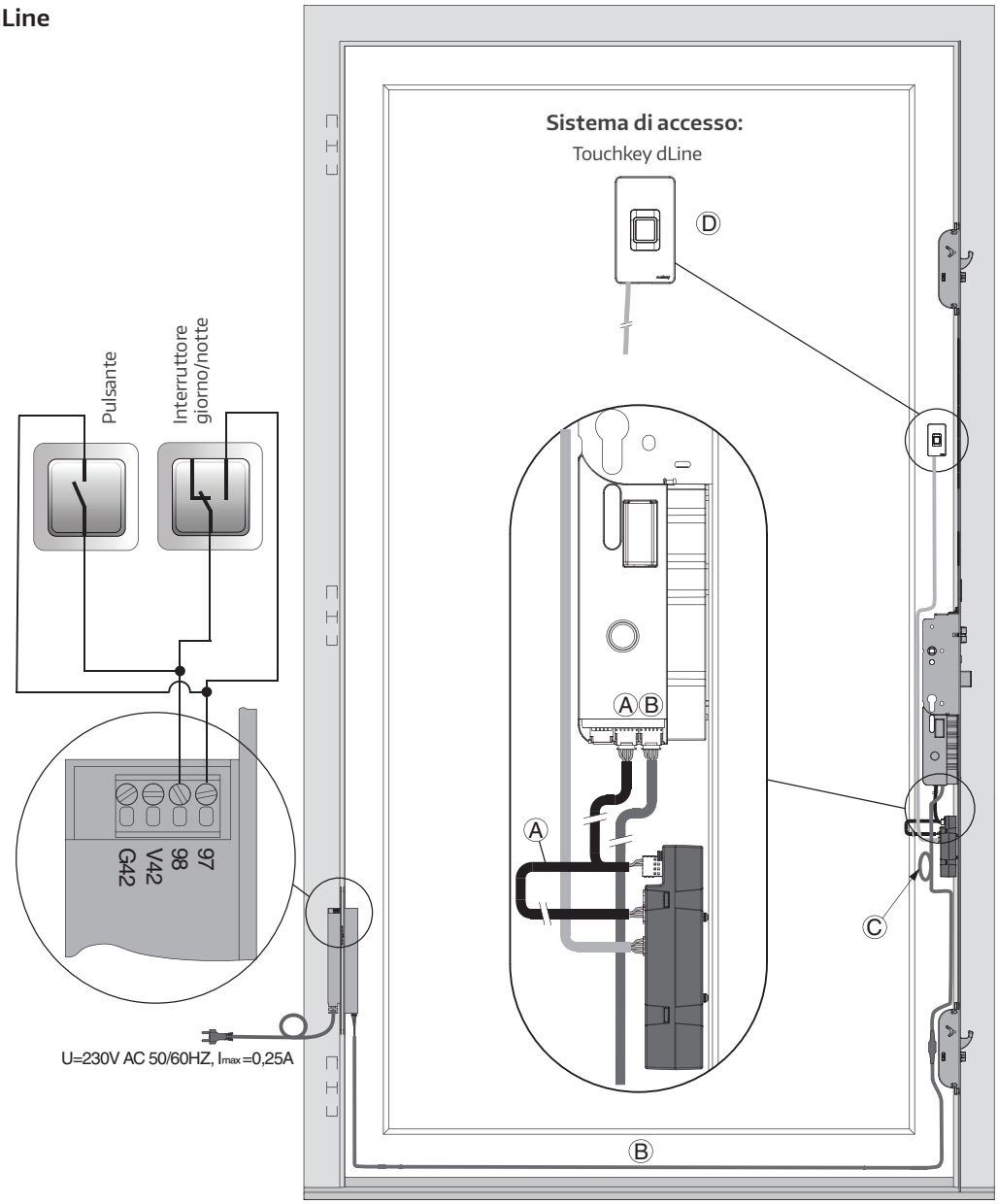

Sistemi di accesso e interfacce

Somfy lock controller

Assegnazione cavi - cavo passante per la sorveglianza della chiusura 10 m lunghezza di posa / 1,5 o 2,5 m nell' anta

Collegamento motore Plug & Play a:

- Ⓐ **Cavo passante**
- Ⓑ **Controllo accesso**
- Ⓒ **Alimentazione****
- Ⓓ **Margine cavo**

I collegamenti elettrici (l'allacciamento alla rete elettrica, la connessione dei cavi da 10 m) possono essere effettuati solo da personale autorizzato!

M-TS senza sorveglianza di chiusura
DIP Nr. 3=ON,

M-TS con sorveglianza di chiusura
DIP Nr. 3 + 7 = ON

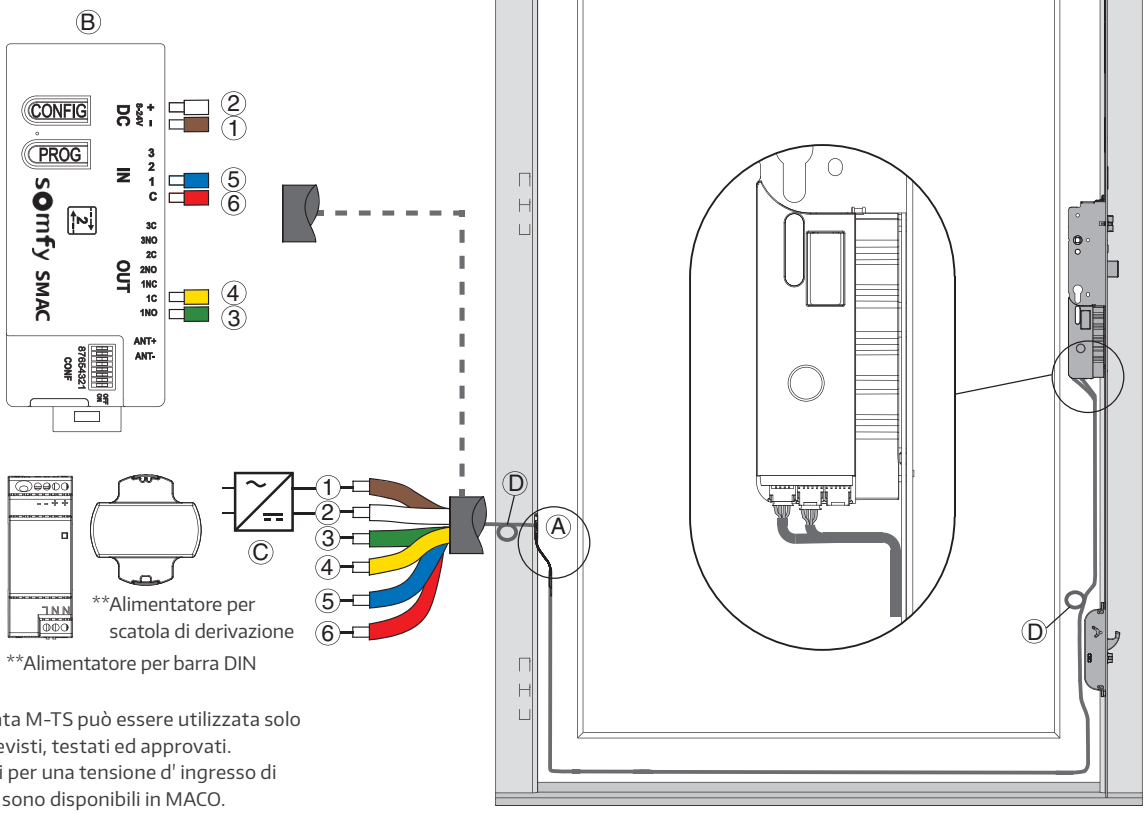

**La serratura motorizzata M-TS può essere utilizzata solo con gli alimentatori previsti, testati ed approvati. Questi sono progettati per una tensione d' ingresso di 220-240V / 50-60Hz e sono disponibili in MACO.

Sistemi di accesso e interfacce

Schema di collegamento pulsante

Cavo passante per la sorveglianza della chiusura 10 m lunghezza di posa / 2,5 m nell' anta
Cavo passante 6 m lunghezza di posa / 1,5 m, 2,5 m, 4,5 m nell' anta

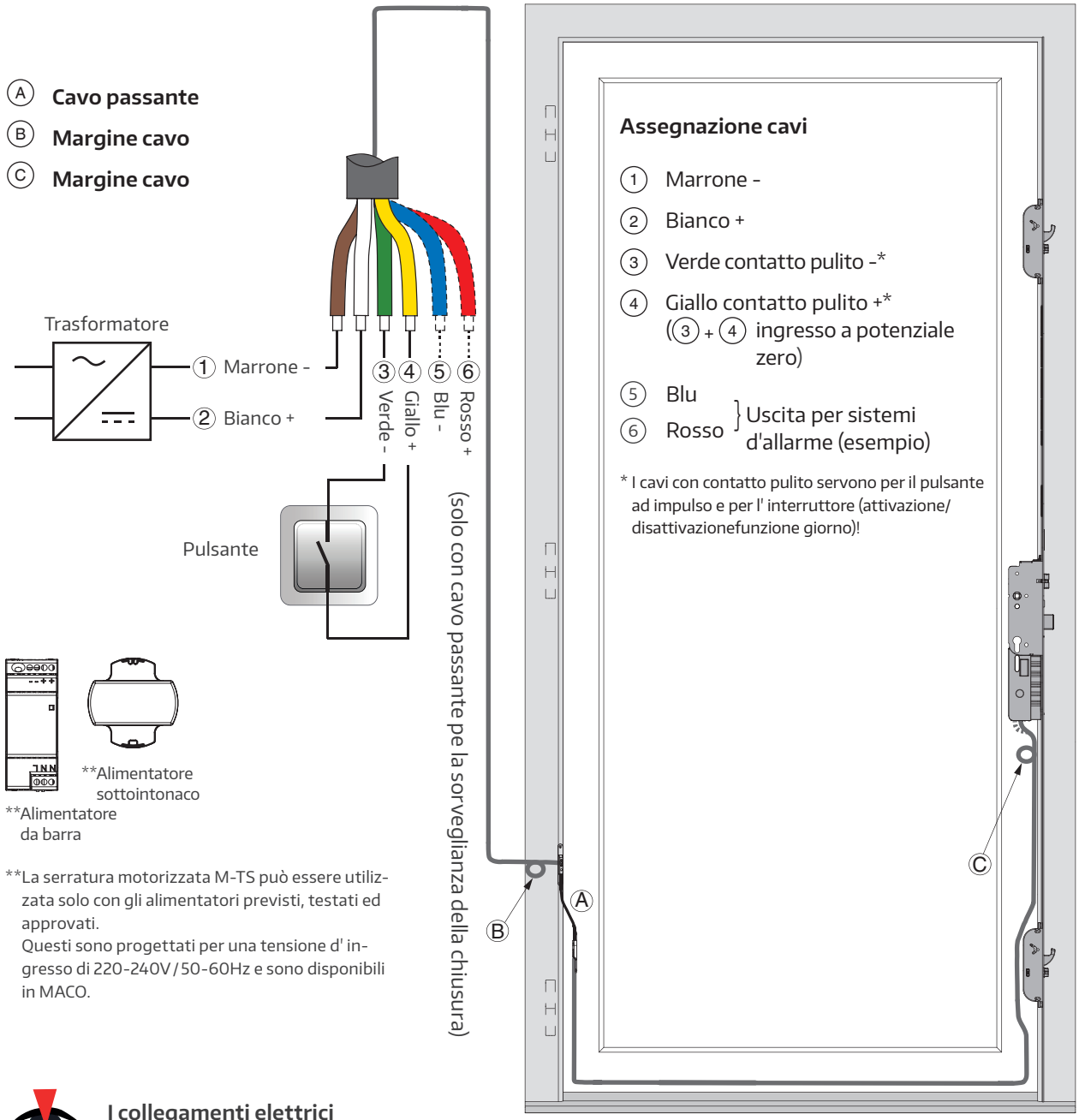

**La serratura motorizzata M-TS può essere utilizzata solo con gli alimentatori previsti, testati ed approvati.
Questi sono progettati per una tensione d' ingresso di 220-240V / 50-60Hz e sono disponibili in MACO.

I collegamenti elettrici (l'allacciamento alla rete elettrica, la connessione dei cavi da 6 m e da 10 m) possono essere effettuati solo da personale autorizzato!

Sistemi di accesso e interfacce

Schema di collegamento interruttore giorno/notte (funzione giorno motorizzata)

Cavo passante 10 m / 1,5 o 2,5 m con sorveglianza della chiusura oppure cavo passante 6 m / 1,5 m, 2,5 m, 4,5 m nell' anta

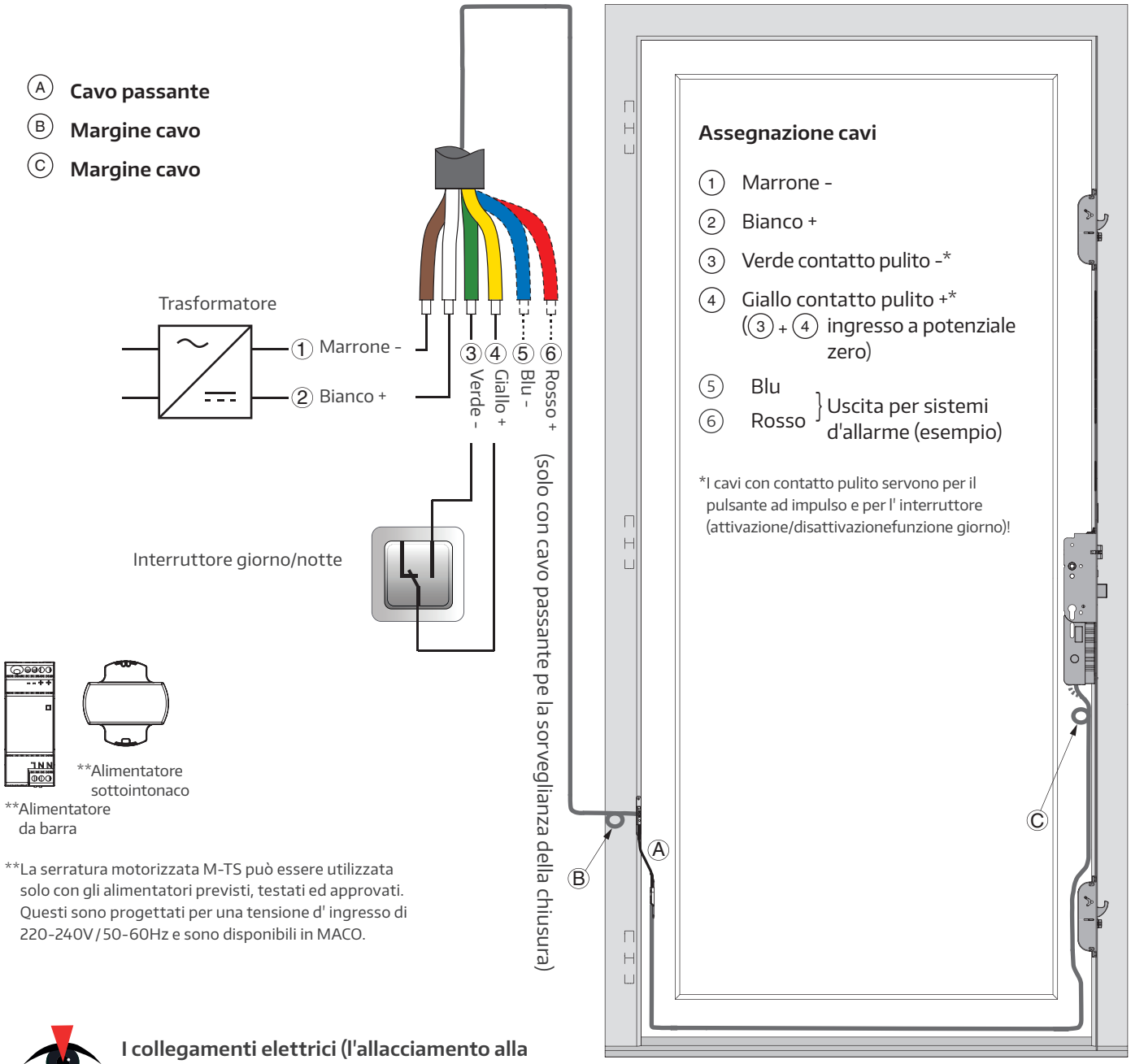

**La serratura motorizzata M-TS può essere utilizzata solo con gli alimentatori previsti, testati ed approvati. Questi sono progettati per una tensione d' ingresso di 220-240V / 50-60Hz e sono disponibili in MACO.

I collegamenti elettrici (l'allacciamento alla rete elettrica, la connessione dei cavi da 6 m e da 10 m) possono essere effettuati solo da personale autorizzato!

Sistemi di accesso e interfacce

Collegamento alla batteria tampone USV

L'uso della batteria tampone USV MACO (Art. No. 509410) è raccomandato da MACO e permette di superare le comuni e brevi interruzioni di corrente senza restrizioni funzionali. Il tempo di bridging dipende dalla configurazione effettiva del sistema. Nel caso improbabile che si verifichi un'interruzione di corrente durante un processo di apertura o chiusura motorizzata, il meccanismo potrebbe bloccarsi. Con l'USV, la serratura si sposta nella posizione desiderata. Senza USV, in caso di mancanza di corrente nello stato chiuso o aperto, l'M-TS può essere azionato manualmente tramite una chiave o una maniglia (dall'interno).
Importante! Per il funzionamento dell'USV è necessario collegare almeno un'utenza supplementare (modulo BLE, controllo d'accesso,...). Altrimenti, l'USV andrà in modalità standby e NON sarà attivo in caso di mancanza di corrente.

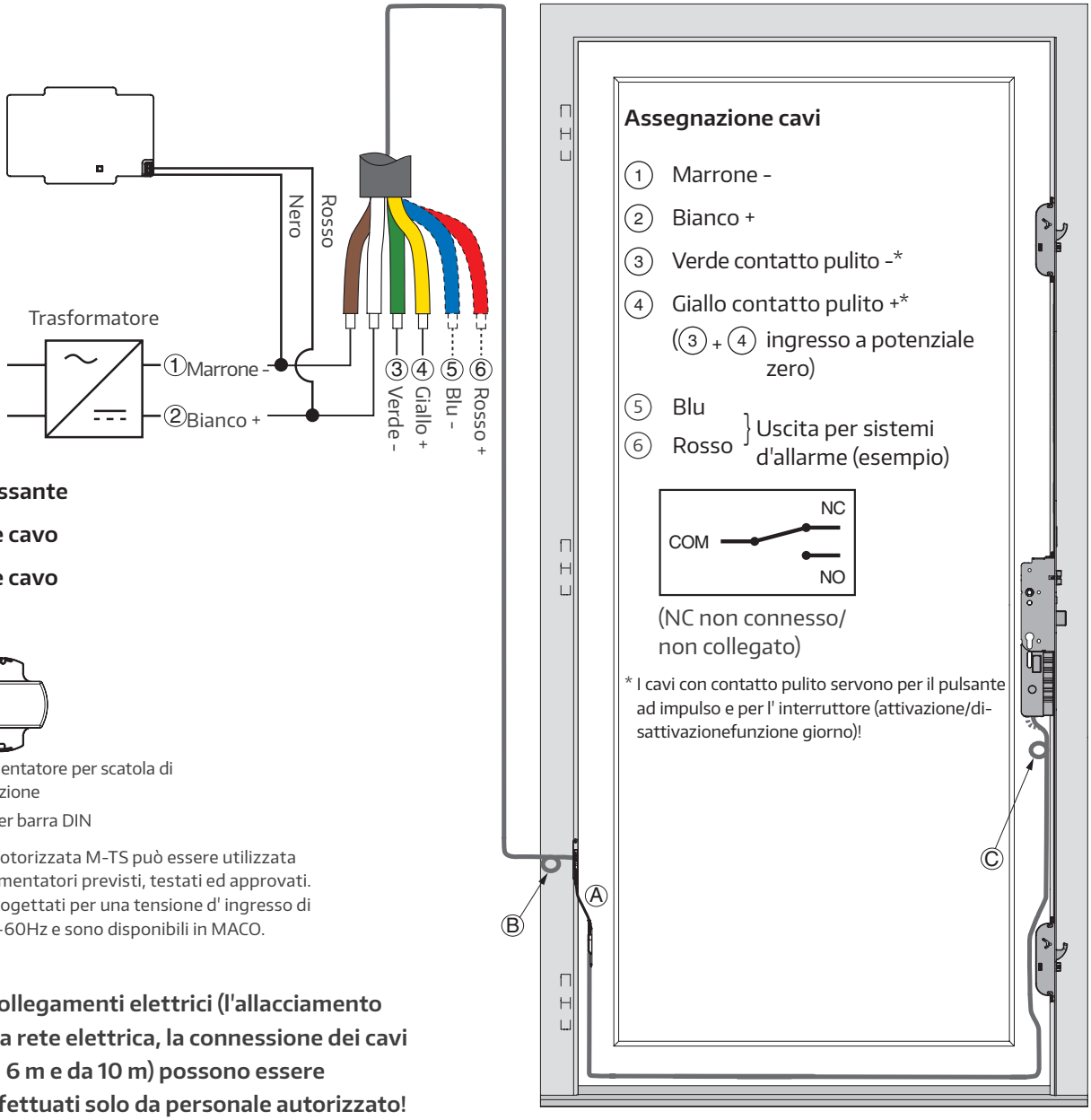

Ⓐ **Cavo passante**

Ⓑ **Margine cavo**

Ⓒ **Margine cavo**

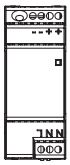

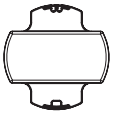

**Alimentatore per scatola di derivazione

**Alimentatore per barra DIN

**La serratura motorizzata M-TS può essere utilizzata solo con gli alimentatori previsti, testati ed approvati. Questi sono progettati per una tensione d' ingresso di 220-240V / 50-60Hz e sono disponibili in MACO.

I collegamenti elettrici (l'allacciamento alla rete elettrica, la connessione dei cavi da 6 m e da 10 m) possono essere effettuati solo da personale autorizzato!

Sistemi di accesso e interfacce

Schema di fresata Transponder Plus

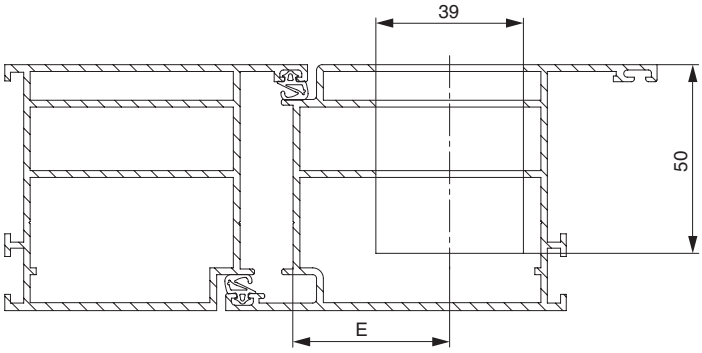

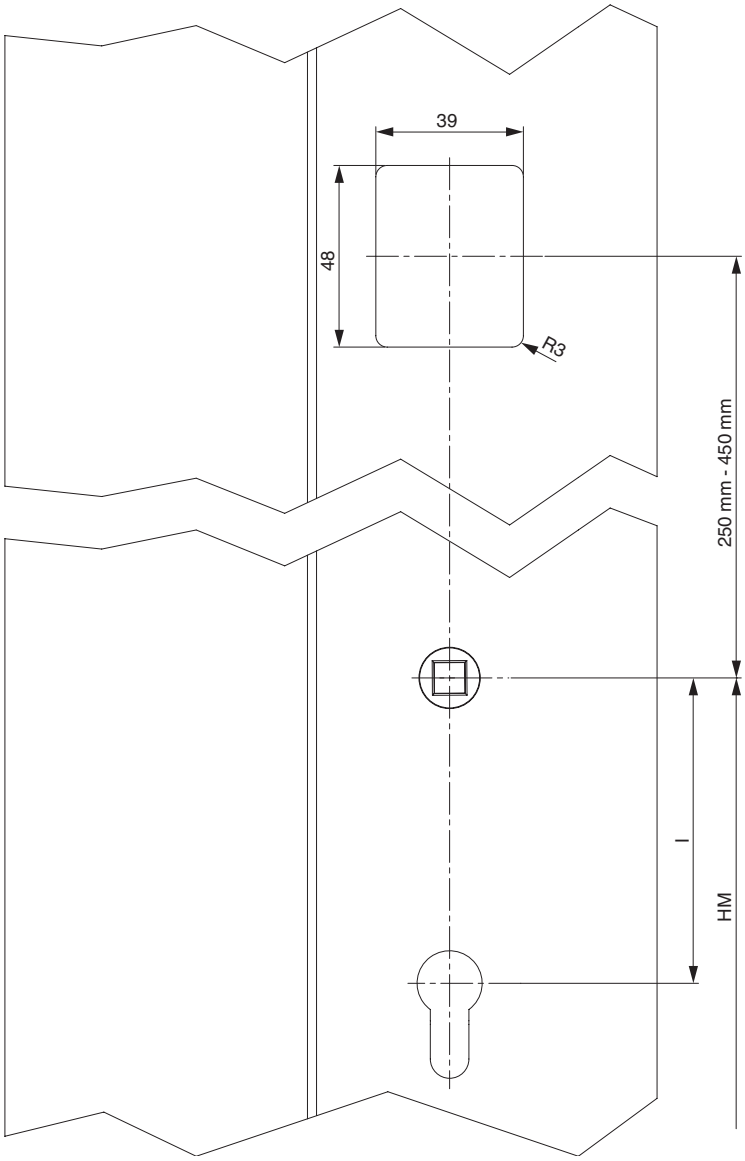

Sistemi di accesso e interfacce

Schema di fresata tastierino numerico / lettore d'impronta

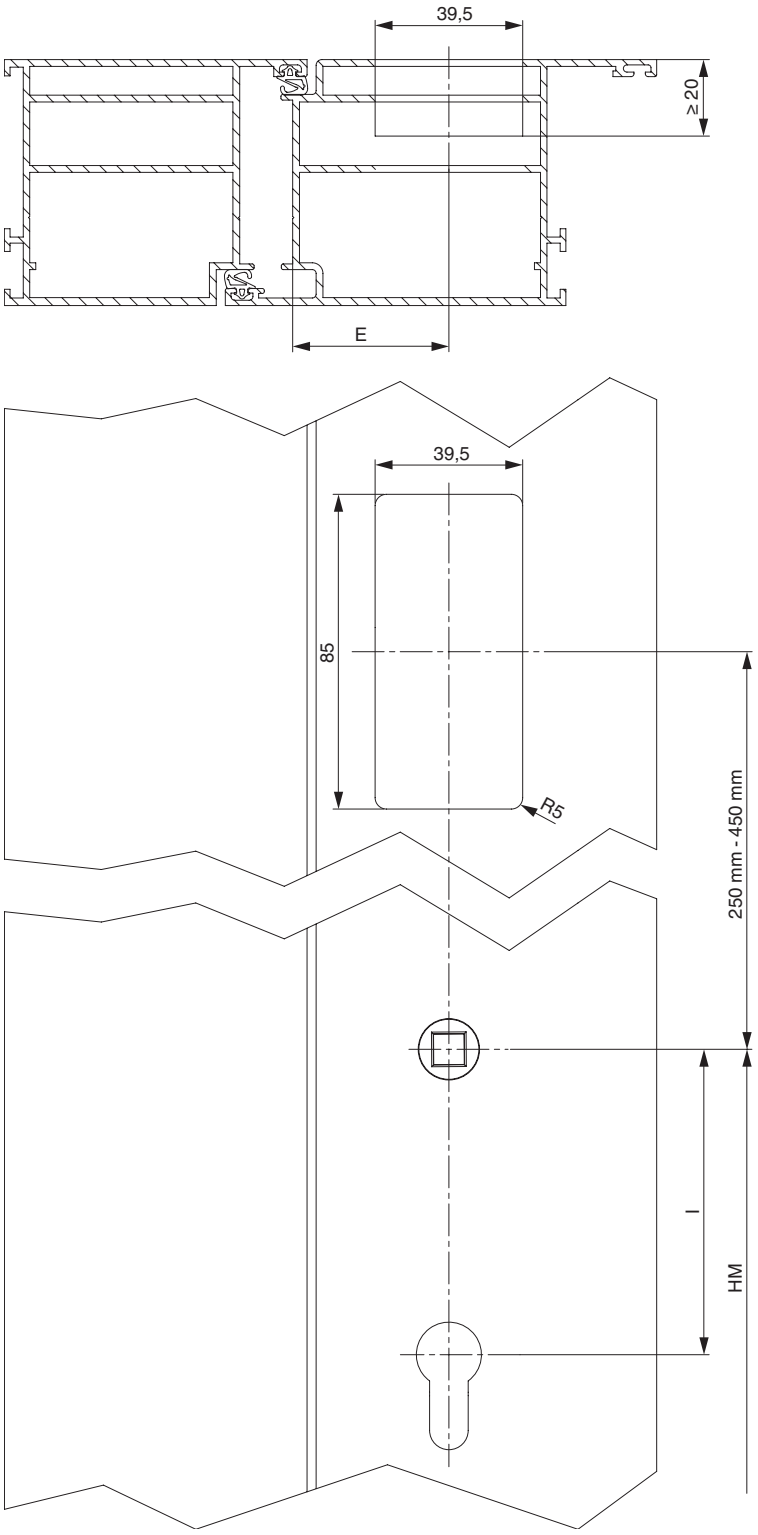

Sistemi di accesso e interfacce

Schema di fresata Touchkey dLine

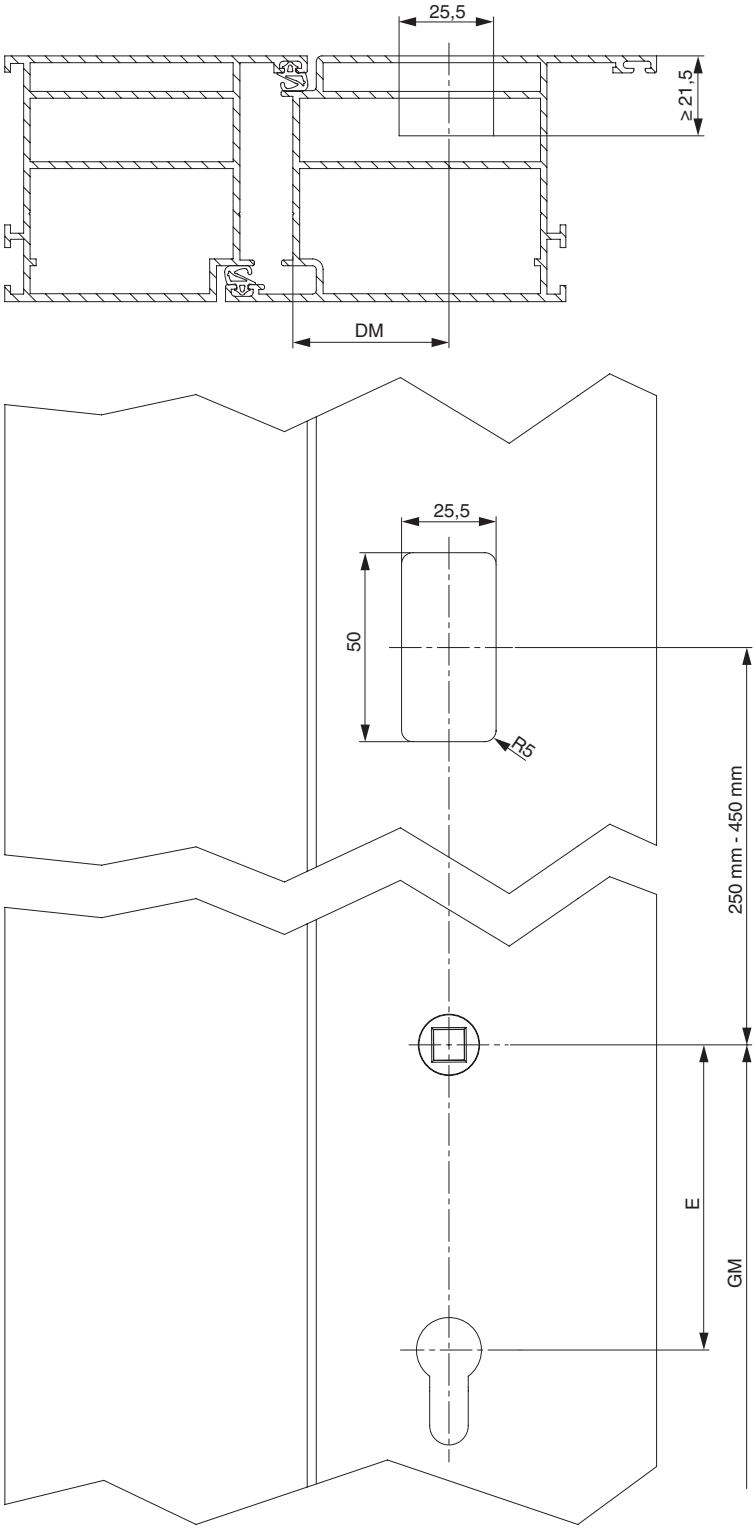

Sistemi di accesso e interfacce

Cavo passante per angolo di apertura ≤110°, aria 12

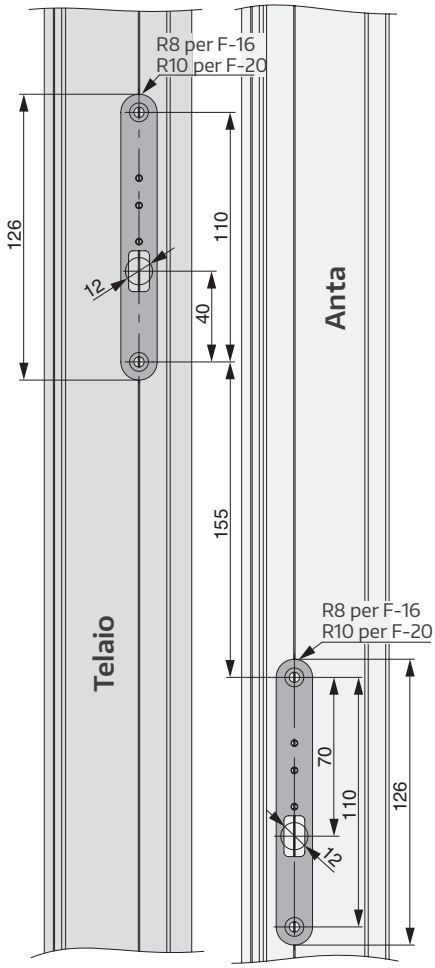

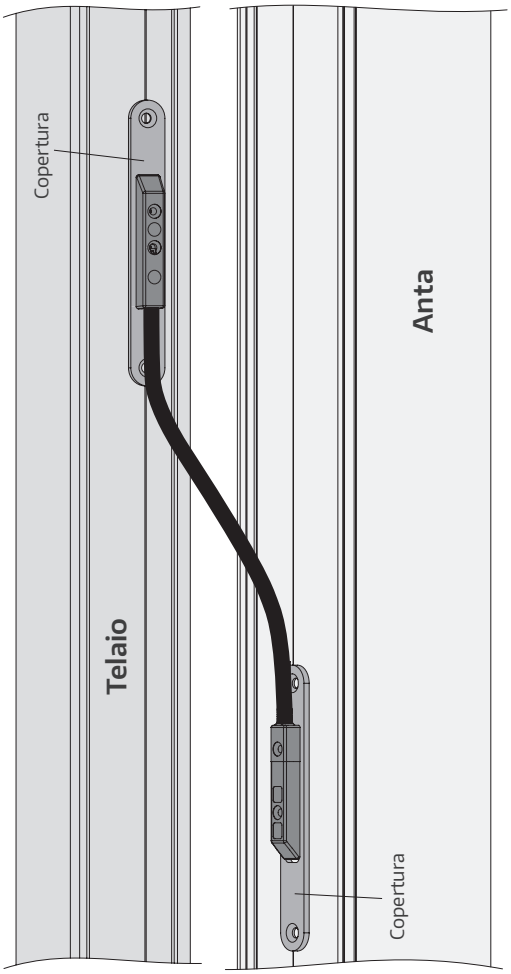

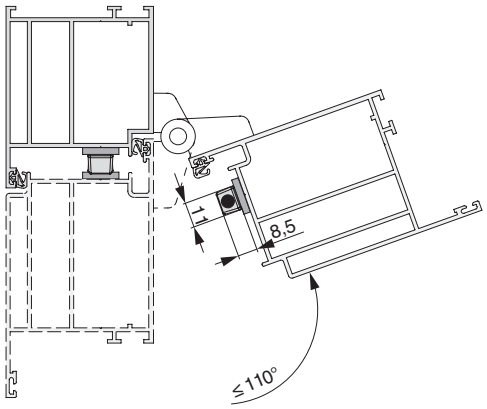

Sistemi di accesso e interfacce

Cavo passante per angolo di apertura ≤180°, aria 4, aria 12

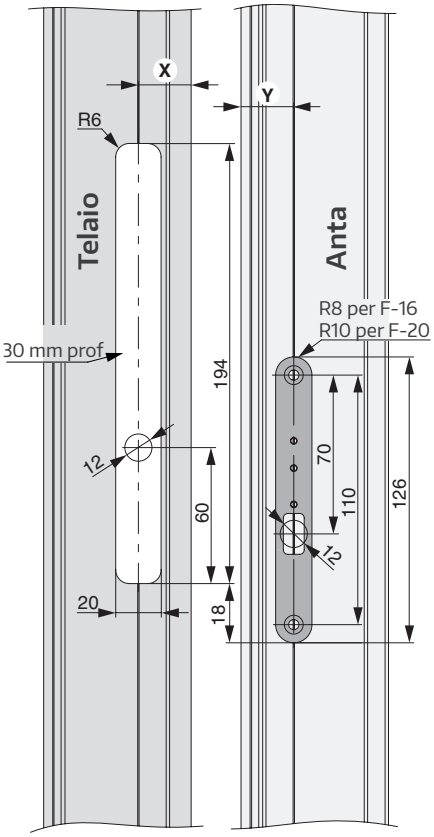

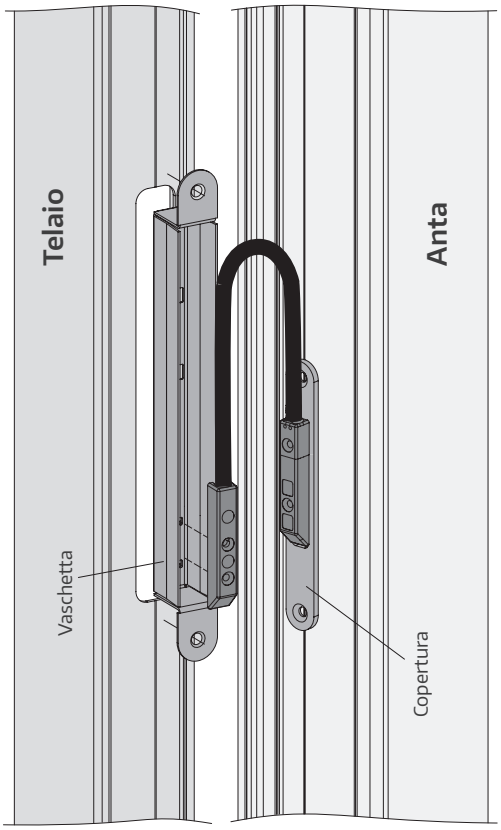

A causa dei diversi tipi di passacavo con differenti assi di rotazione, la posizione della vaschetta per il cavo (dimensione X) e della copertura (dimensione Y) deve essere calcolata individualmente caso per caso!

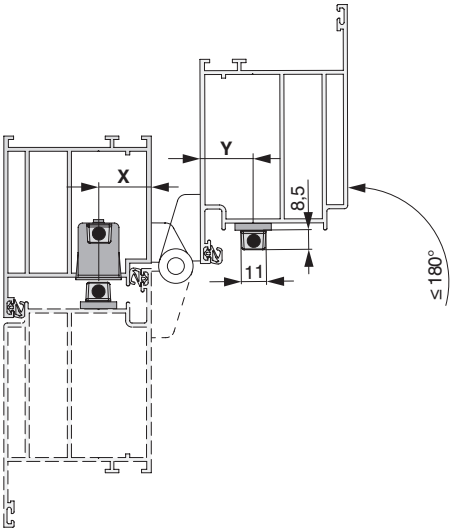

Dati tecnici M-TS Motor

Dimensioni scatola serratura (LxAxP)	15 x 327,8 x Entrata maniglia + 14,5 mm
Peso netto	343 g (senza scatola serratura)
Tensione nominale (SELV)	24 V DC +/- 5% (nessuna AC)
Corrente nominale	1 A (max. 3 A per breve tempo)
Consumo in standby	15,3 mA = 367 mW (nessun relè)
Temperatura d'esercizio	-10 ... +55 °C
Umidità	20 ... 80%, non condensante
Temperatura di stoccaggio	-40 ... +85 °C
Gruppo utenti	utenti privati, ad esempio soggetti non esperti, bambini
Ambiente di utilizzo	in ambienti coperti e chiusi
Campo di applicazione	Ambito industriale: sì Ambito residenziale, commerciale/artigianale, piccole imprese: sì
Ingressi	1 ingresso a potenziale zero
Uscite	2 (max. 30 V DC, max. 1 A resistivo, galvanicamente separati tra loro e rispetto all'alimentazione)
Protezione	nessuna indicazione
Certificato	CE
Rapporto d'inserzione	ED 50%
Vita utile	200.000 cicli
Classe di protezione	III (SELV)

Dati tecnici Modulo Bluetooth per A-TS + M-TS

Dimensioni (LxAxP)	8,3 x 88,6 x 21,2 mm
Peso netto	18 g
Lunghezza cavo	ca. 300 mm
Gamma di frequenze	2,40 GHz ... 2,48 GHz
Tensione nominale (SELV)	12 ... 24 V DC
Corrente nominale	0,01 A
Consumo in standby	ca. 0,11 W
Temperatura d'esercizio	-10 ... +55 °C
Umidità	≤95%, non condensante
Temperatura di stoccaggio	-25 ... +70 °C
Gruppo utenti	utenti privati, ad esempio soggetti non esperti, bambini
Ambiente di utilizzo	in ambienti coperti e chiusi
Campo di applicazione	Ambito industriale: no Ambito residenziale, commerciale/artigianale, piccole imprese: sì
Ingressi	-
Uscite	1 uscita a potenziale zero
Certificato	CE

Dati tecnici UPS (batteria a tampone)

vedi istruzioni di montaggio e scheda tecnica modulo UPS, n° d'ordine 759528

Dati tecnici Alimentatore

vedi istruzioni di montaggio e scheda tecnica alimentatori 480276 e 480277, n° d'ordine 759529

Questo documento rappresenta lo stato dell'arte dal punto di vista tecnico alla data di pubblicazione. Vi preghiamo di prestare attenzione agli aggiornamenti costanti reperibili nella sezione "Download" del sito: **www.maico.com**

Edizione	Note	Pagine
08/2020	Prima edizione	
08/2021	Modifiche varie	Varie
10/2025	Modifiche varie	Varie

MAICO SRL
Zona Artigianale 15 · I-39015 S. Leonardo (BZ) · Tel +39 0473 65 12 00 · info@maico.com

Codice: 759134 · Stampa: 10/2025 · Riproduzione vietata. Tutti i diritti riservati. Informazioni soggette a modifica senza preavviso. · Disegni/Immagini: Maco · Maico · Getty Images